DÜRKOPP ADLER AG

Teileliste und Naeheinrichtungen
Parts List and Sewing Equipment

271, 272, 273, 274

DÜRKOPP ADLER AG

Ausgabe / Edition:	Änderungsindex		Teile-Nr./Part.-No.:
07/2007	Rev. index: **01.0**	Printed in Federal Republic of Germany	**0791 271807**

Teileliste und Naeheinrichtungen
Parts List and Sewing Equipment

271, 272, 273, 274

Inhaltsverzeichnis	Tafel / Table	Table of contents
271-140331 und 271-140332	1-4, 6-13, 16, 17	271-140331 and 271-140332
271-140341	5	271-140341
271-140342	5	271-140342
271-140432	5	271-140432
271-140442	5	271-140442
272-140331	14, 15	272-140331
272-140332	14, 15	272-140332
272-140341	14, 15	272-140341
272-140342	14, 15	272-140342
272-160362	14, 15, 19	272-160362
272-640642	20, 21, 22	272-640642
272-740642	6, 23 - 25	272-740642
273-140342	5, 6, 26-28	273-140342
273-140432	5, 6, 28	273-140432
274-140342	6, 14, 15, 22, 26, 28	274-140342
Bausatz fuer: 273-140342 und 273-140432	29	Set of parts for: 273-140342 and 273-140432
Bausatz fuer: 274-140342	30	Set of parts for: 274-140342
Greifer	19, 31, 32	Hooks
Gestell	9, 33	Stand
Beipack	34, 35	Accessories
Wartungseinheit	36	Maintenance unit
Naehlicht	37, 38	Sewing light
Handverriegelung und Fussschalter	39	Manual locking and Foot switch
Restfadenwaechter	40	Rest thread monitor
Fadenwischer	41	Thread wiper
Lichtschranke	42	Light barrier
Elektropneumatischer Fadenwischer	43	Electropneumatical thread wiper
Elektropneumatischer Kantenschneider	44	Electropneumatical edge cutter
Gestuftes Beschneiden	45, 46	Stepped trimming
Absaugeinrichtung	47	Suction device
Multiflex	48, 49, 50	Multiflex
Naeheinrichtungen Plaene		Sewing equipment Plans

Alle Rechte vorbehalten.
Eigentum der Dürkopp Adler AG und urheberrechtlich geschützt. Jede, auch auszugsweise Wiederverwendung dieser Inhalte ist ohne vorheriges schriftliches Einverständnis der Dürkopp Adler AG verboten.

All rights reserved.
Property of Dürkopp Adler AG and copyrighted. Reproduction or publication of the content in any manner, even in extracts, without prior written permission of Dürkopp Adler AG, is prohibited.

Copyright © *Dürkopp Adler AG - 2007*

CL. 271, 272, 273, 274

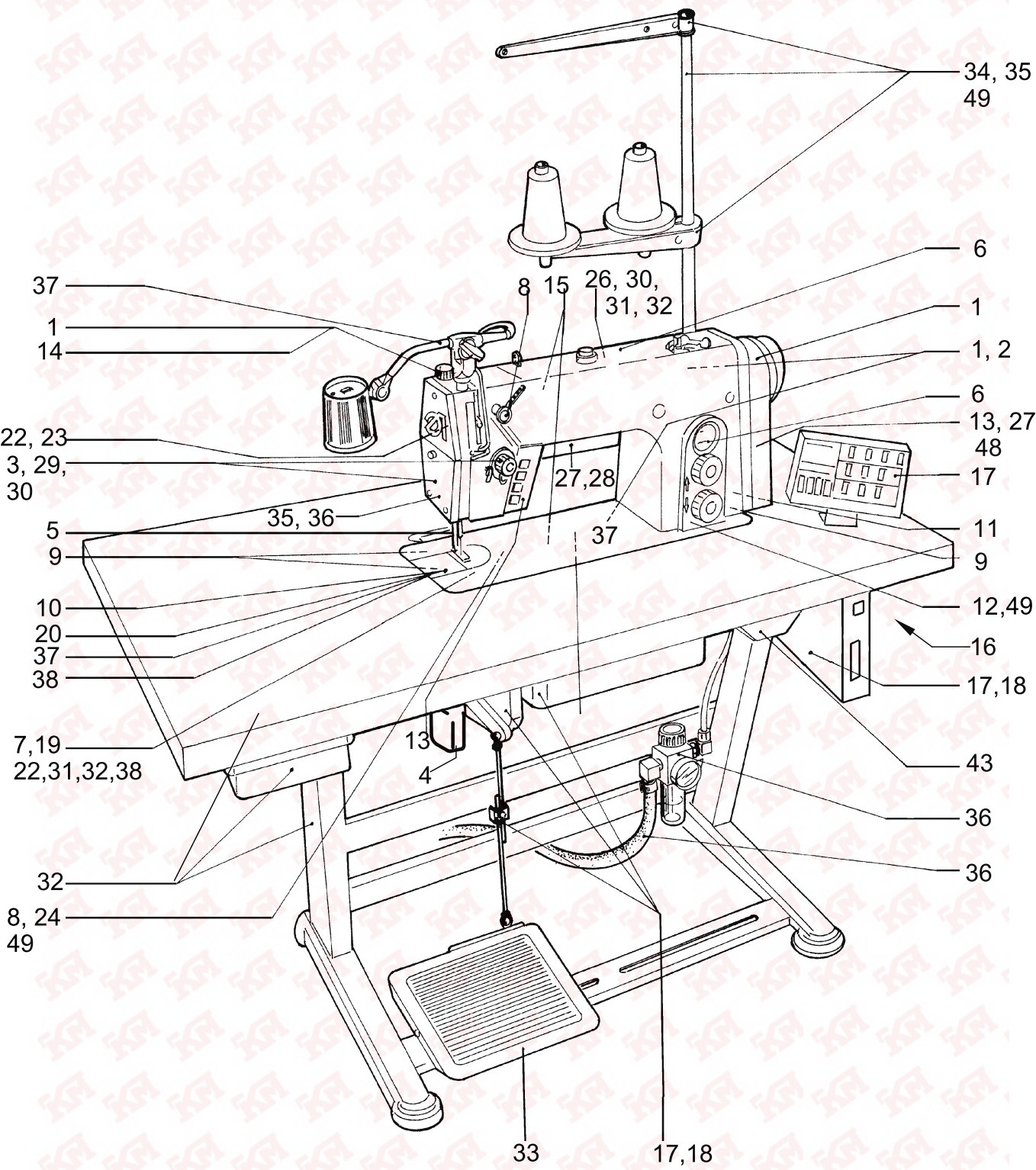

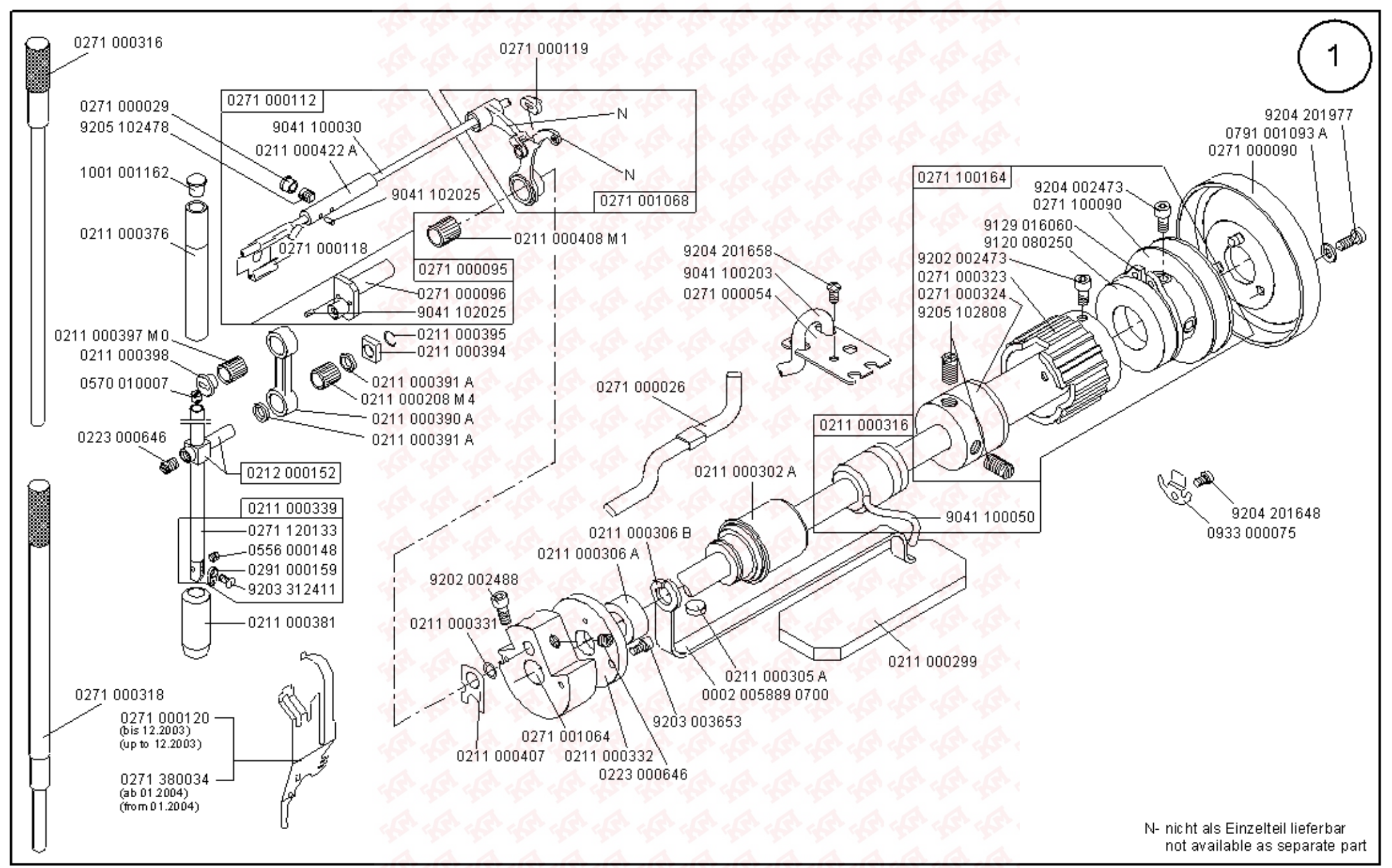

Scale 40 %

Cl. 271, 272, 273, 274

Ausgabe/Edition 04.2007

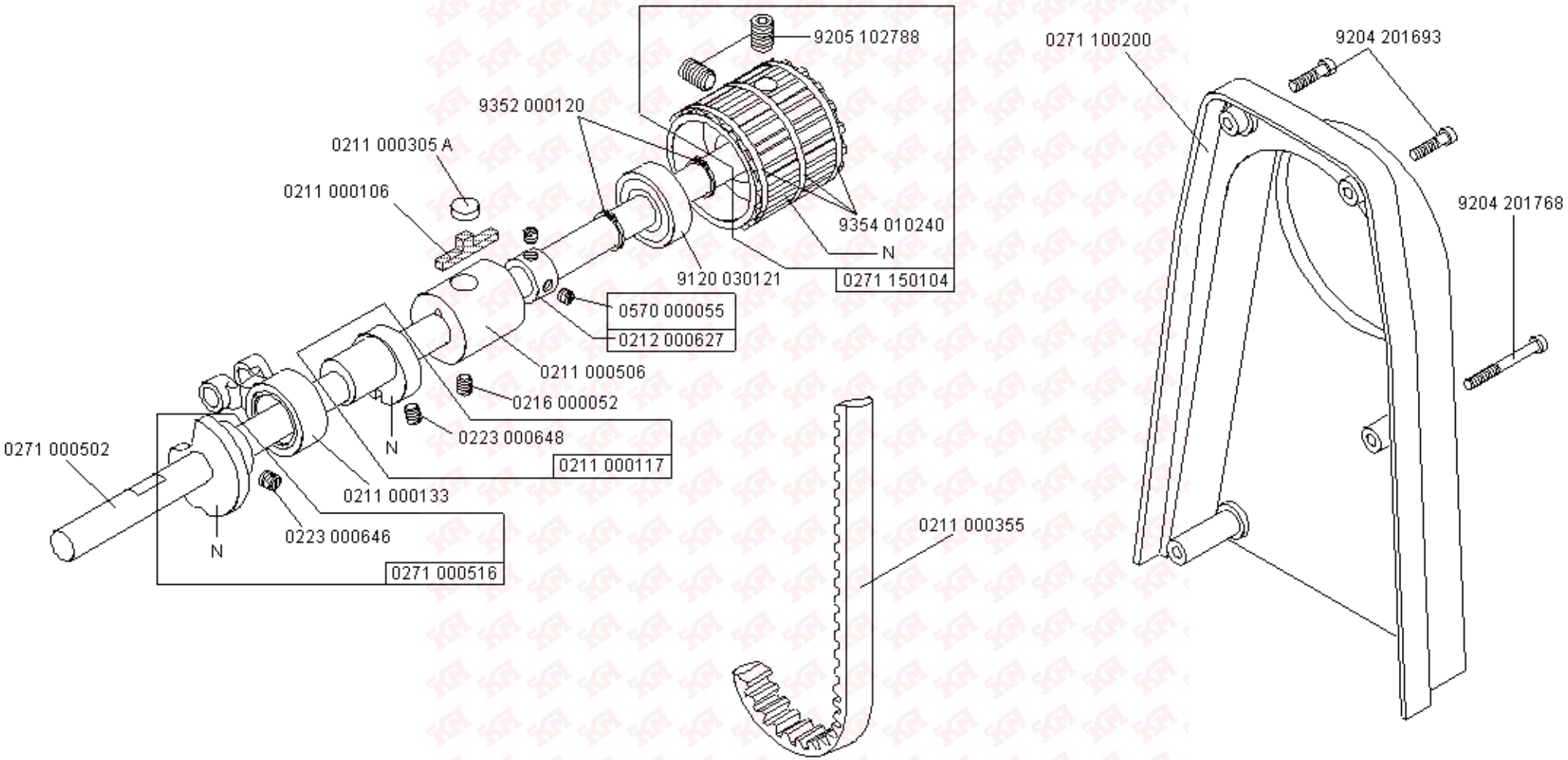

N- nicht als Einzelteil lieferbar
not available as separate part

Scale 50 %

Ausgabe/Edition 04.2007

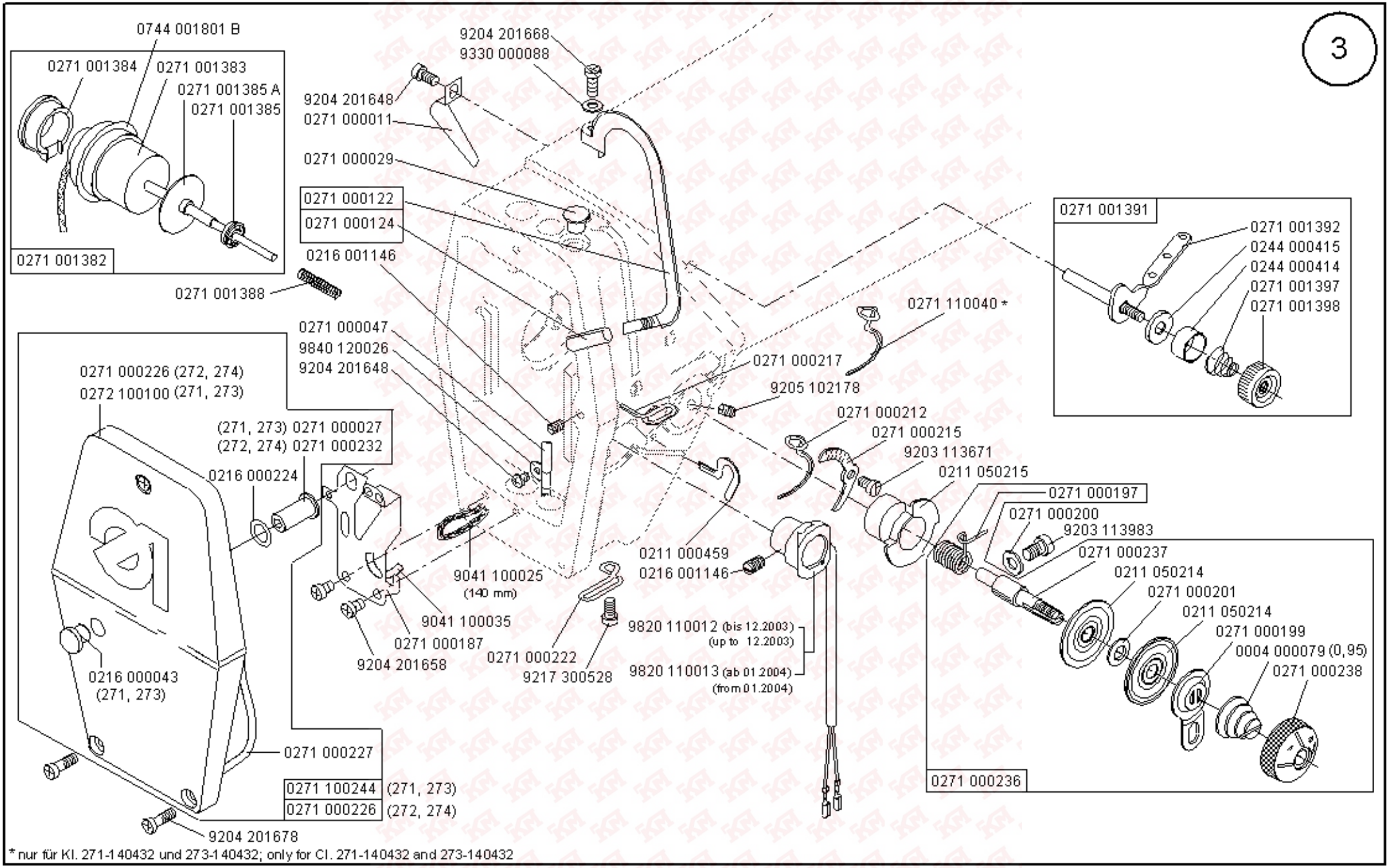

* nur für Kl. 271-140432 und 273-140432; only for Cl. 271-140432 and 273-140432

Scale 50 %

Cl. 271, 272, 273, 274

Ausgabe/Edition 04.2007

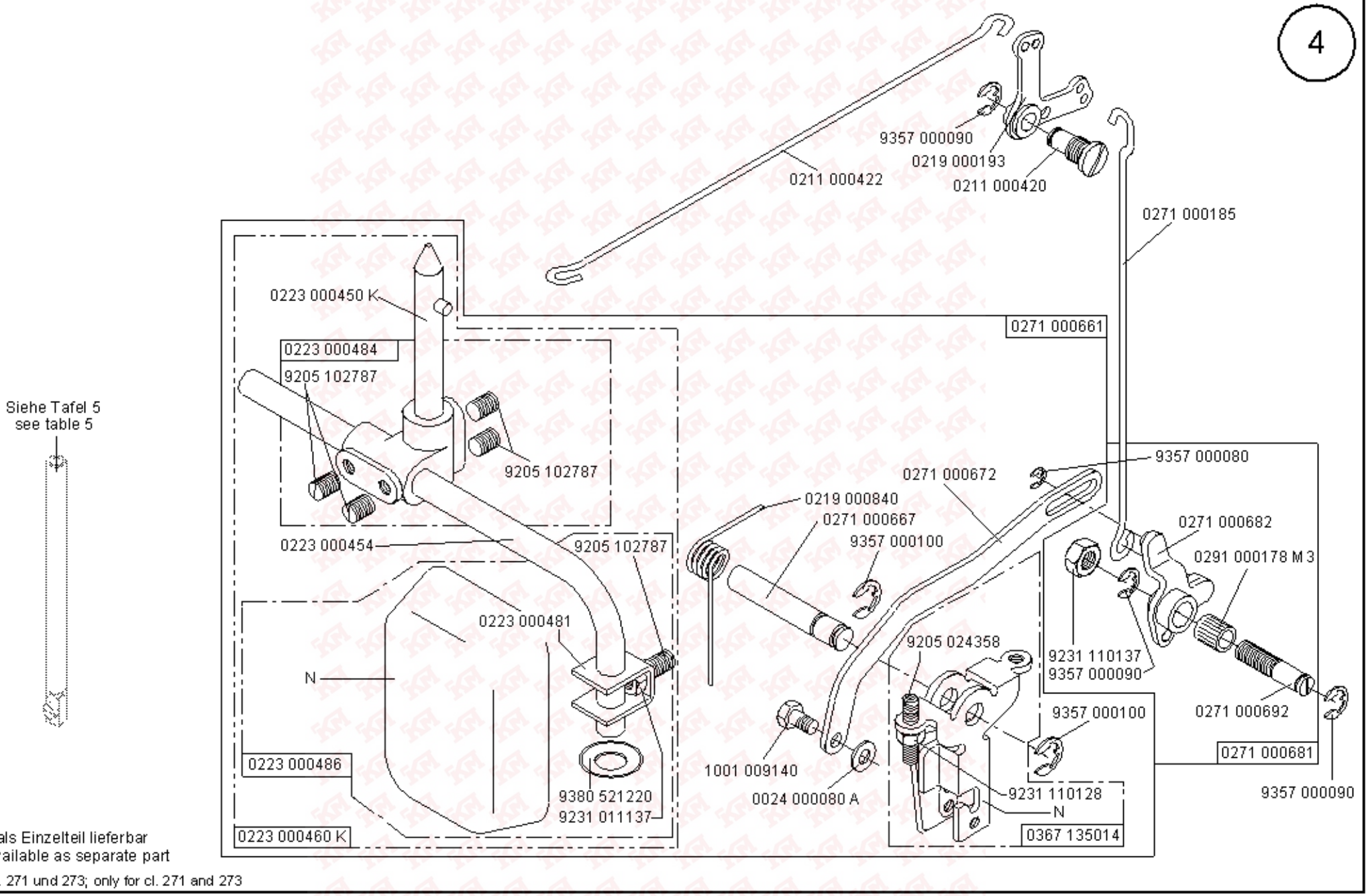

N- nicht als Einzelteil lieferbar
not available as separate part

* nur für Kl. 271 und 273; only for cl. 271 and 273

Scale 50 %

Cl. 271, 272, 273, 274

Ausgabe/Edition 04.2007

Cl. 271, 273

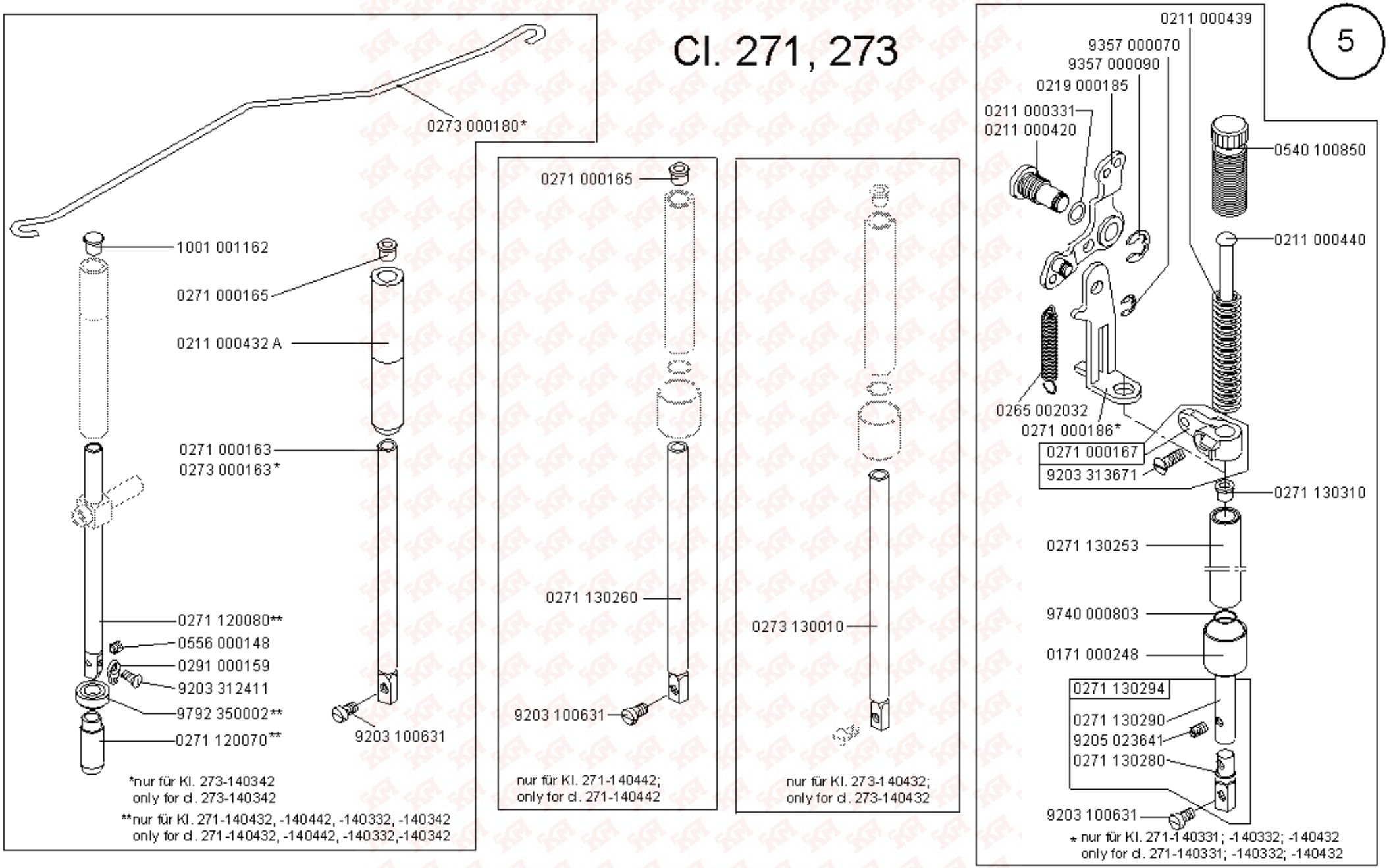

Scale 50 %

Cl. 271, 272, 273, 274

Ausgabe/Edition 04.2007

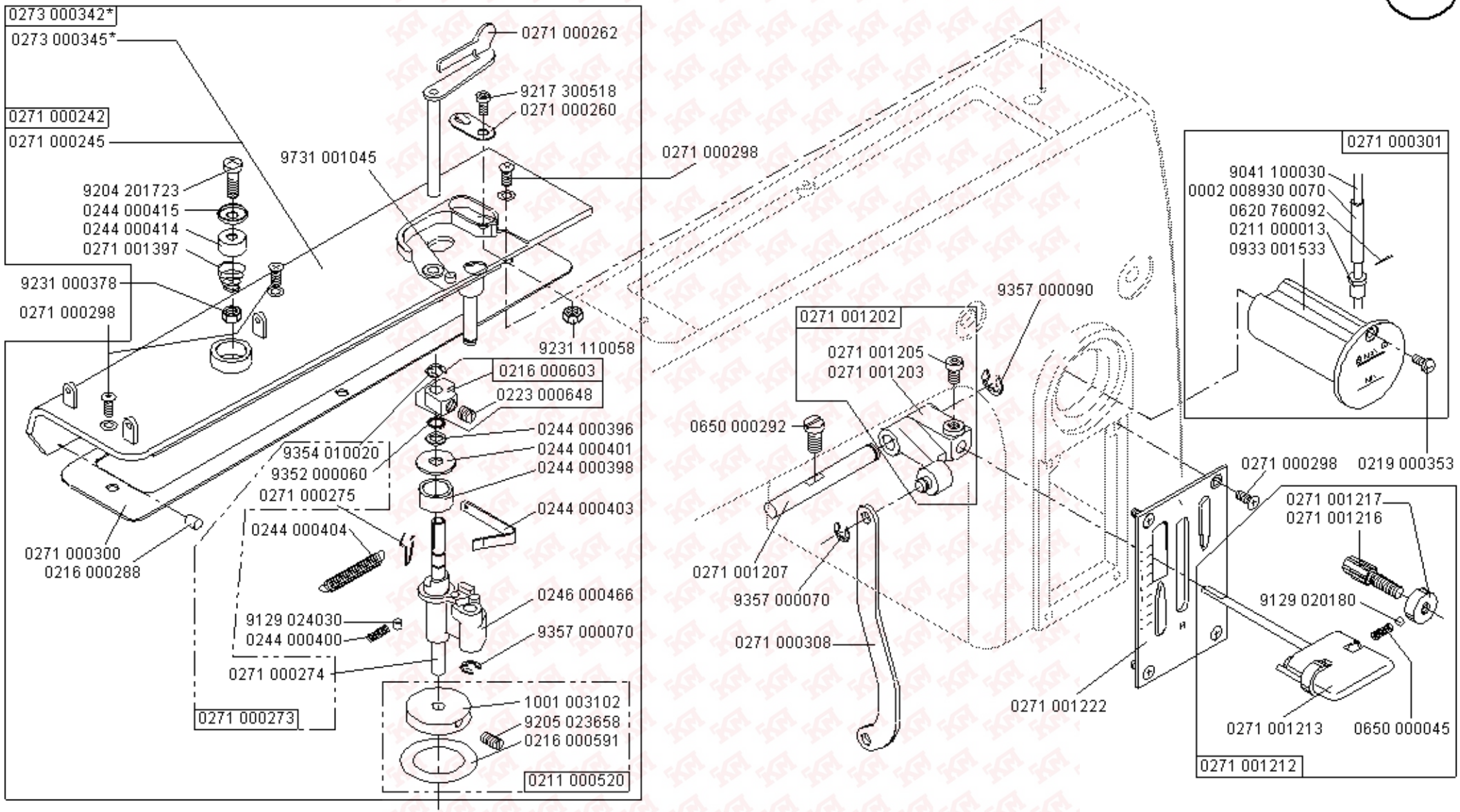

* nur für Kl. 272-740642, 273-140342, -140432 und 274-140342; only for cl. 272-740642, 273-140342, -140432 and 274-140342

Scale 40 %

Cl. 271, 272, 273, 274

Ausgabe/Edition 04.2007

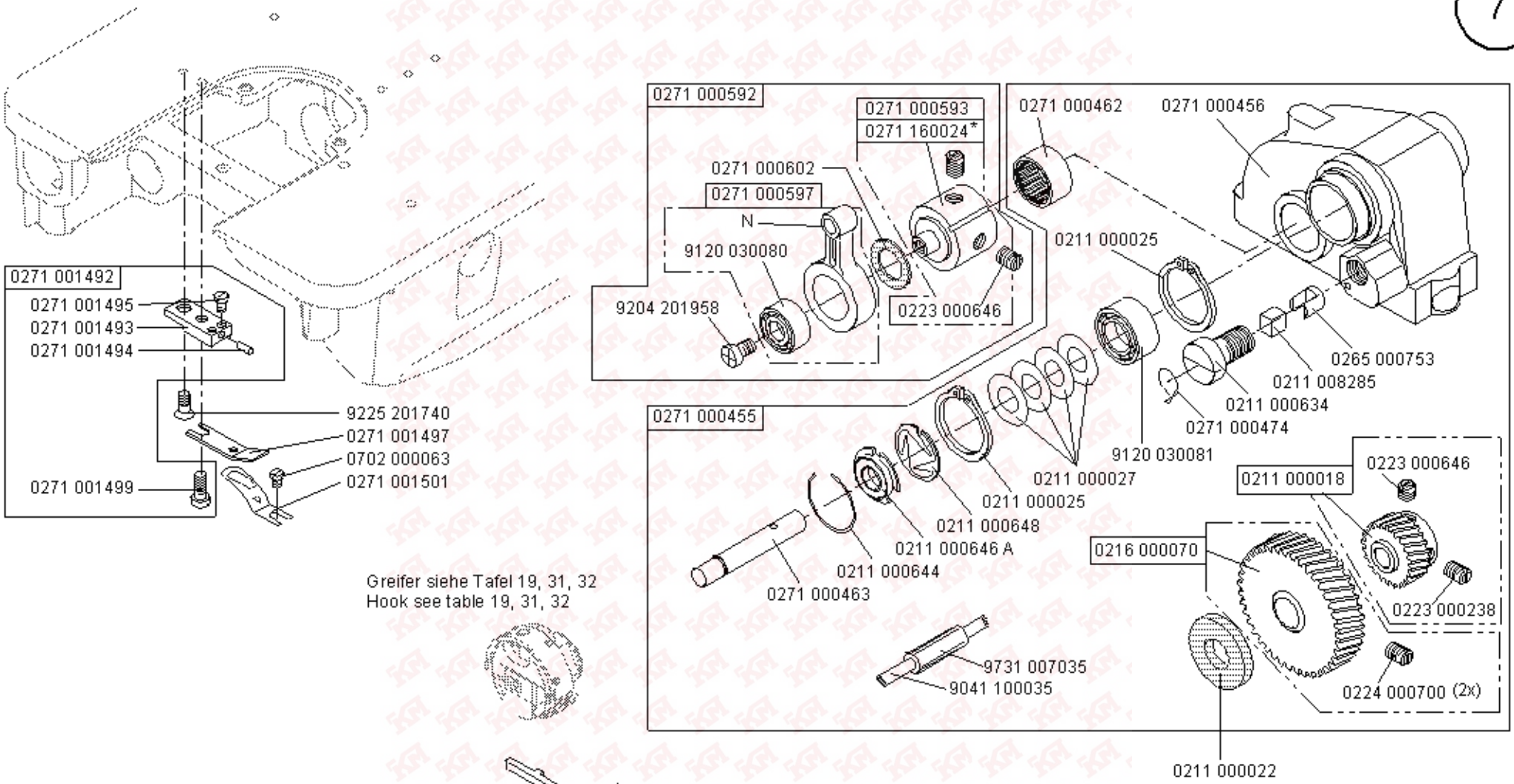

* nur für Kl. 273-140432; only for Cl. 273-140432

N- nicht als Einzelteil lieferbar
not available as separate part

Scale 50 %

Cl. 271, 272, 273, 274

Ausgabe/Edition 04.2007

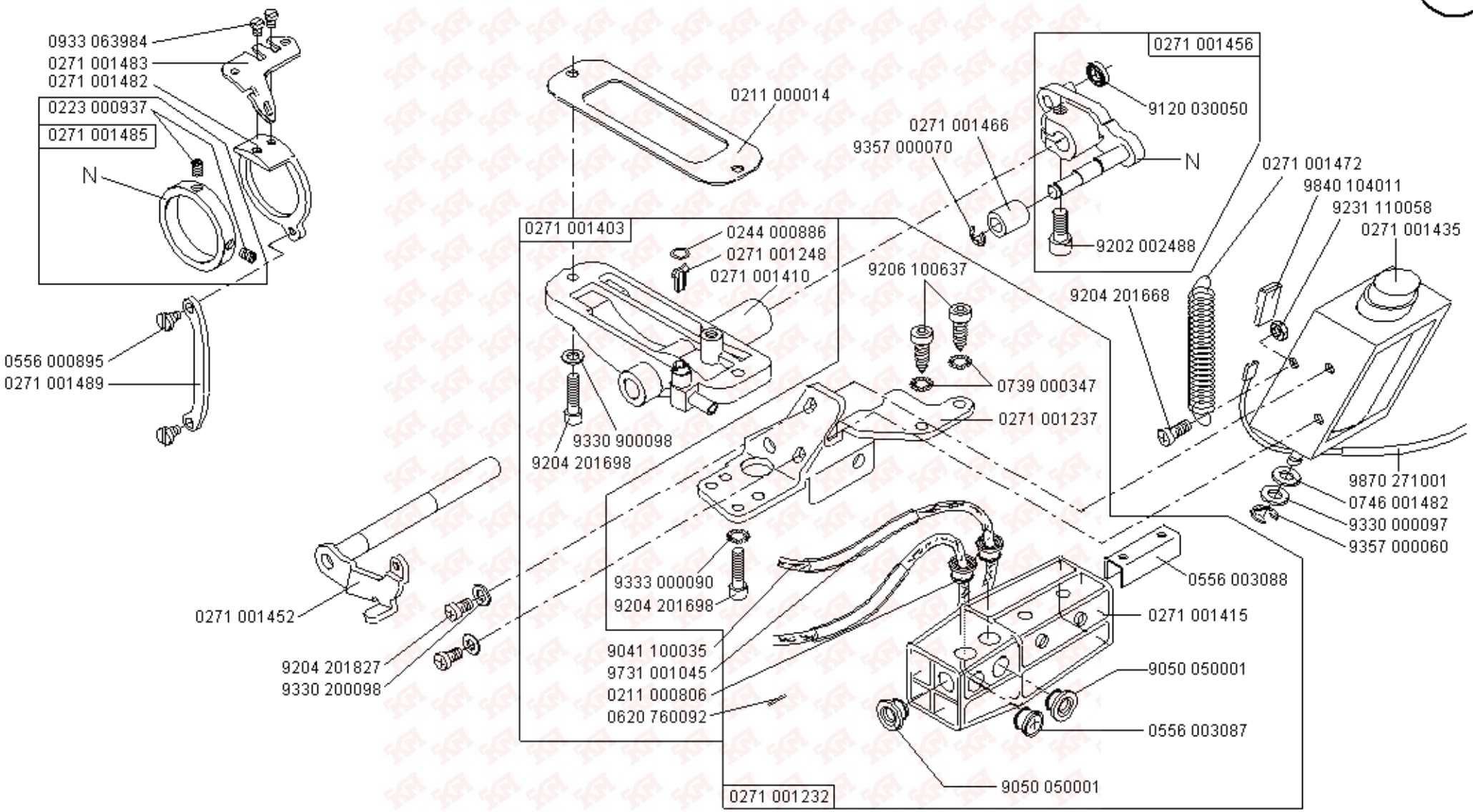

N- nicht als Einzelteil lieferbar
not available as separate part

Scale 50 %

Cl. 271, 272, 273, 274

Ausgabe/Edition 04.2007

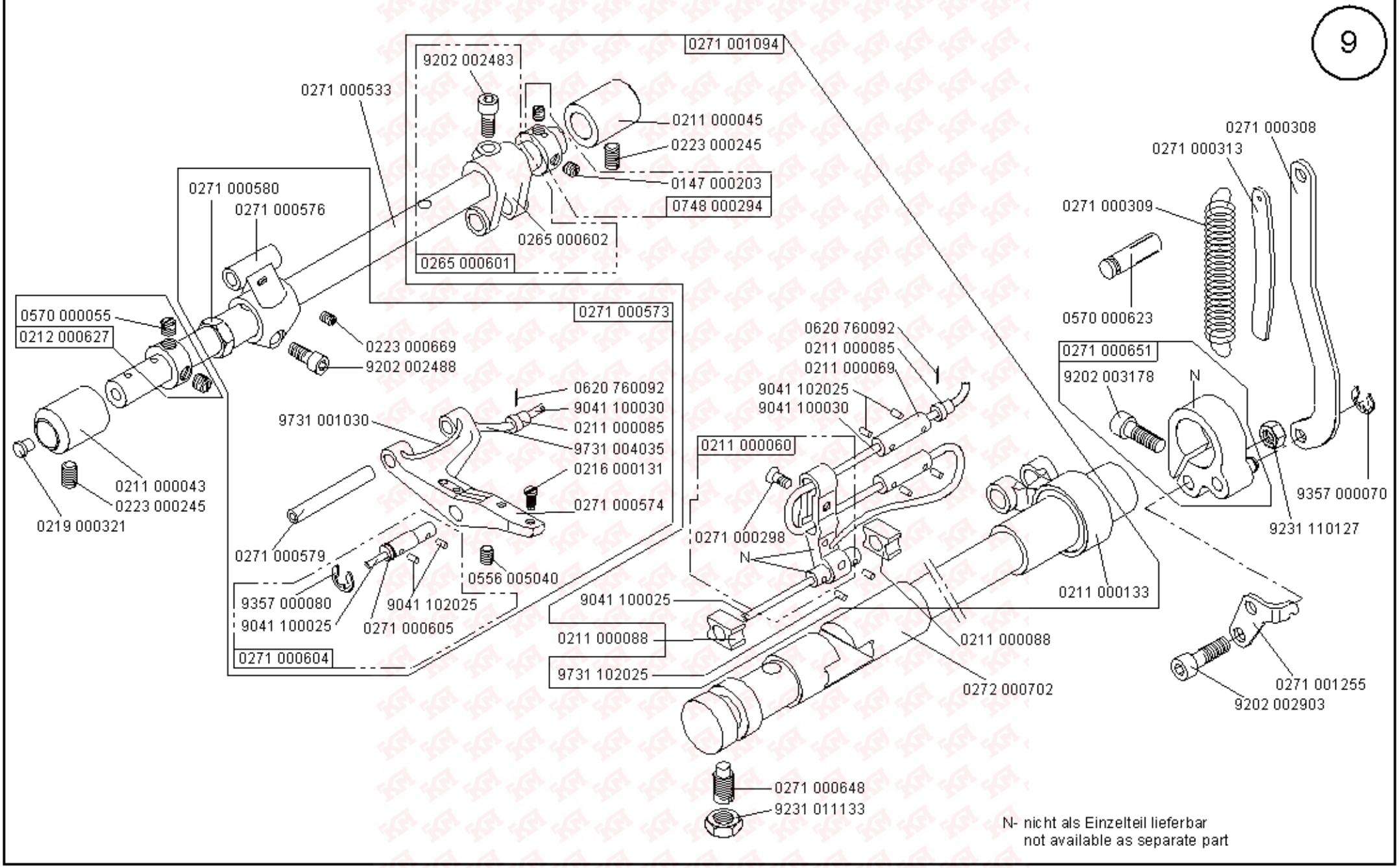

Scale 50 %

Cl. 271, 272, 273, 274

Ausgabe/Edition 04.2007

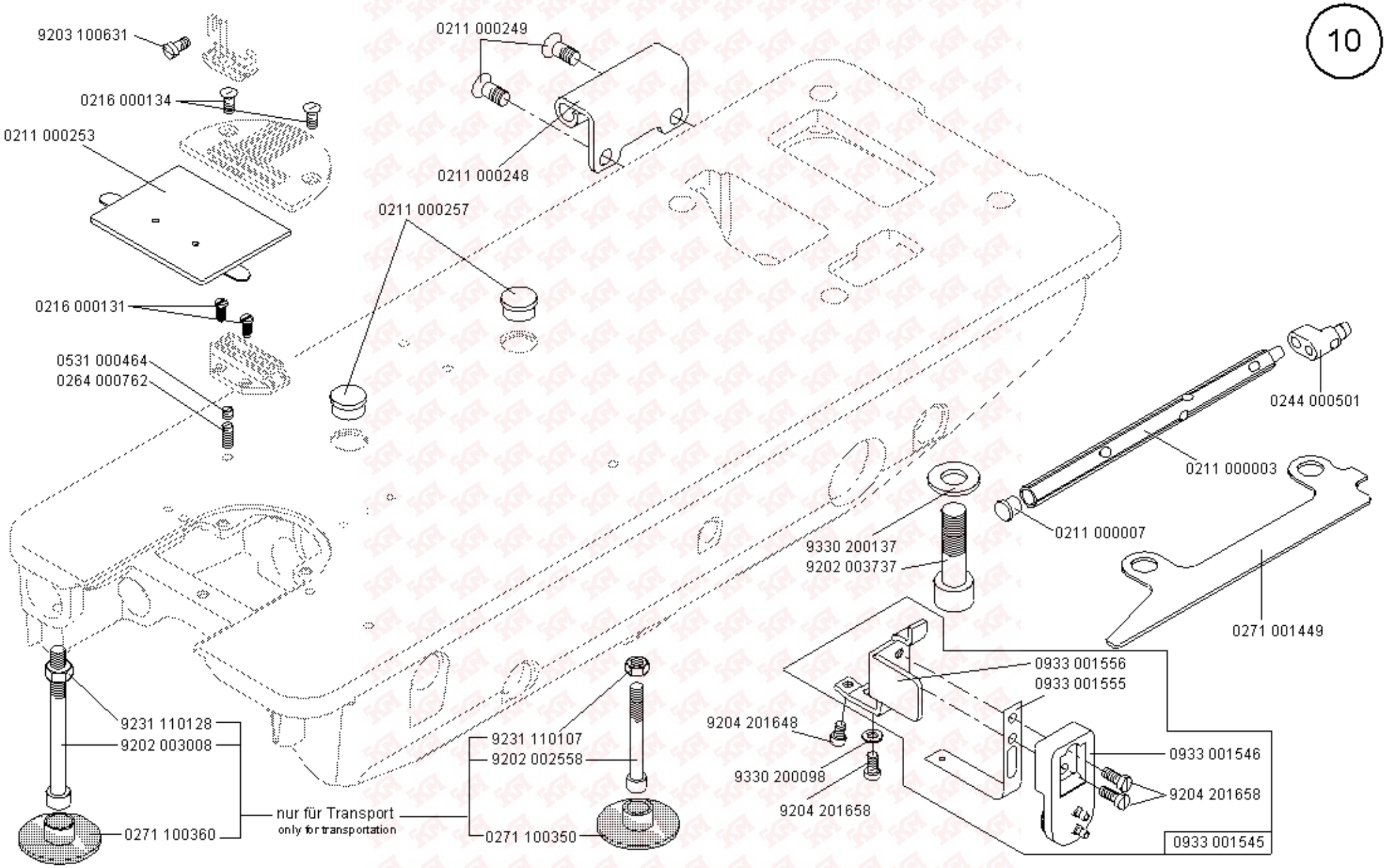

Scale 50 %

Cl. 271, 272, 273, 274

Ausgabe/Edition 04.2007

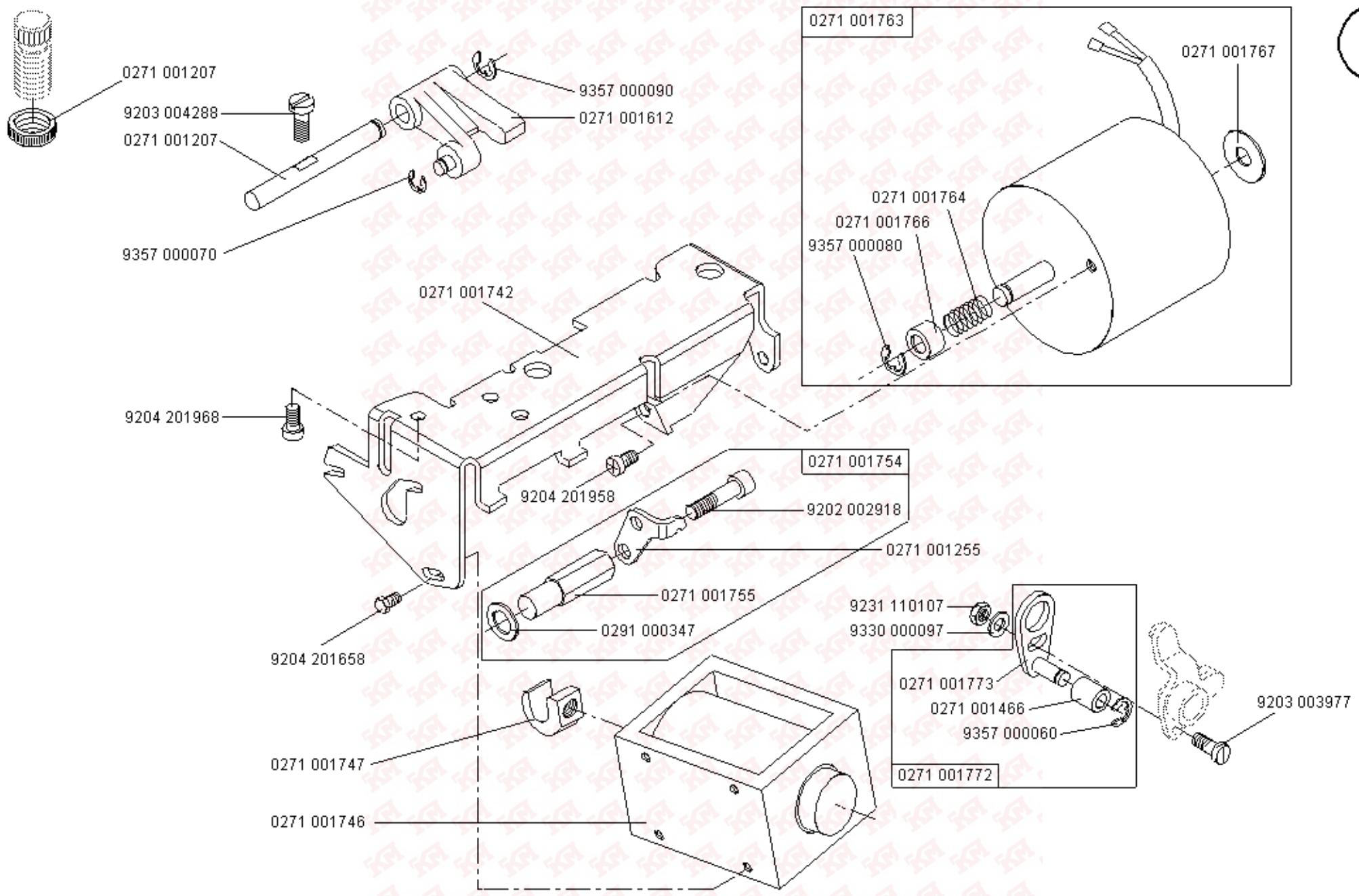

Scale 50 %

Cl. 271, 272, 273, 274

Ausgabe/Edition 04.2007

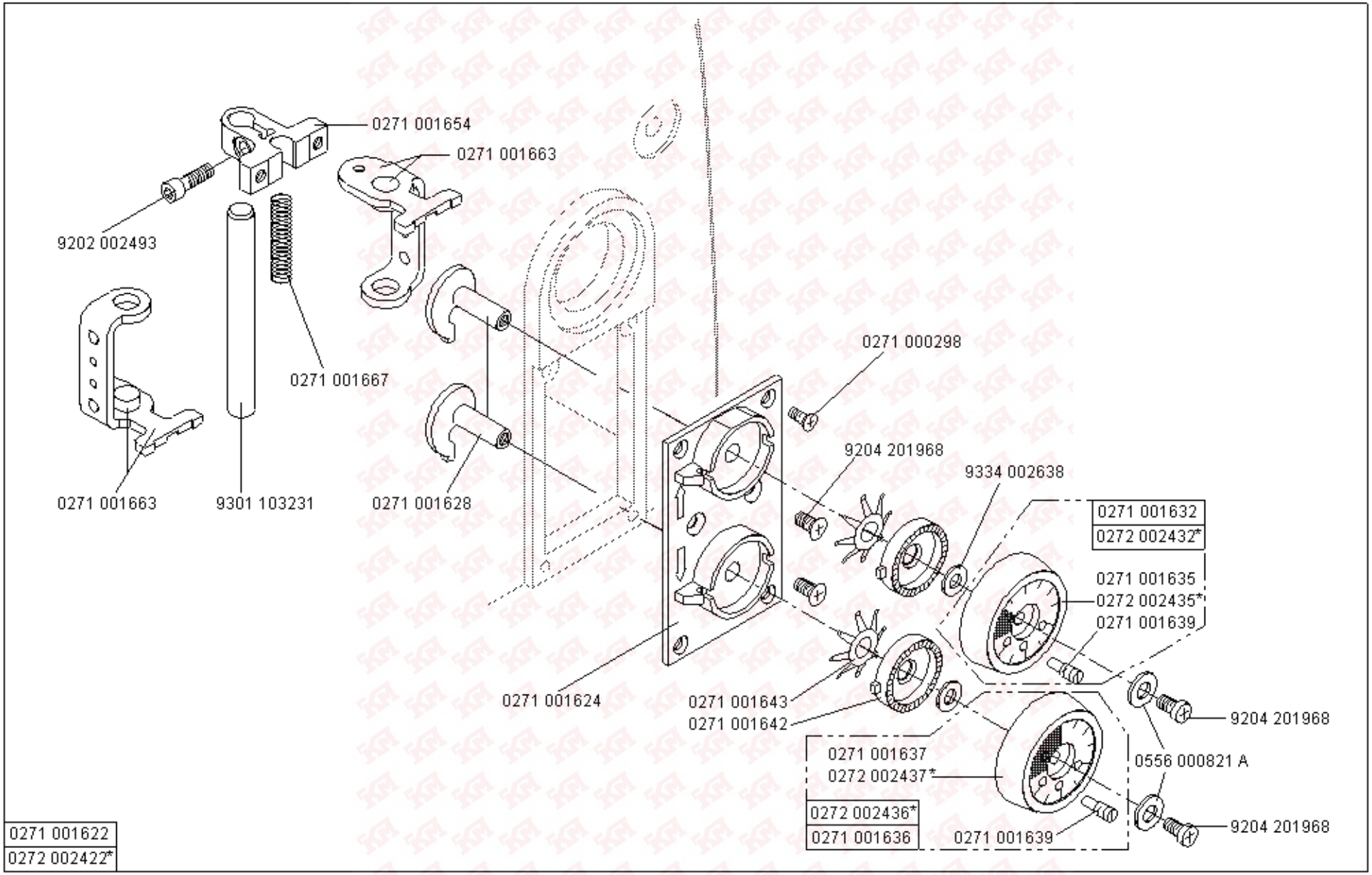

* nur für Kl. 272-160362; only for Cl. 272-160362

Scale 50 %

Cl. 271, 272, 273, 274

Ausgabe/Edition 04.2007

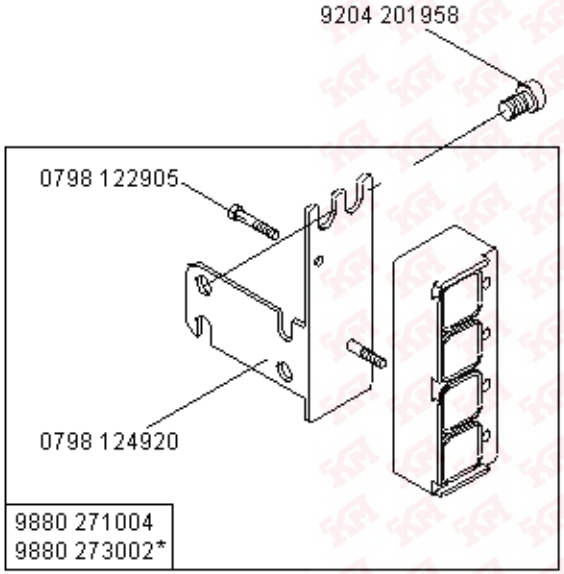

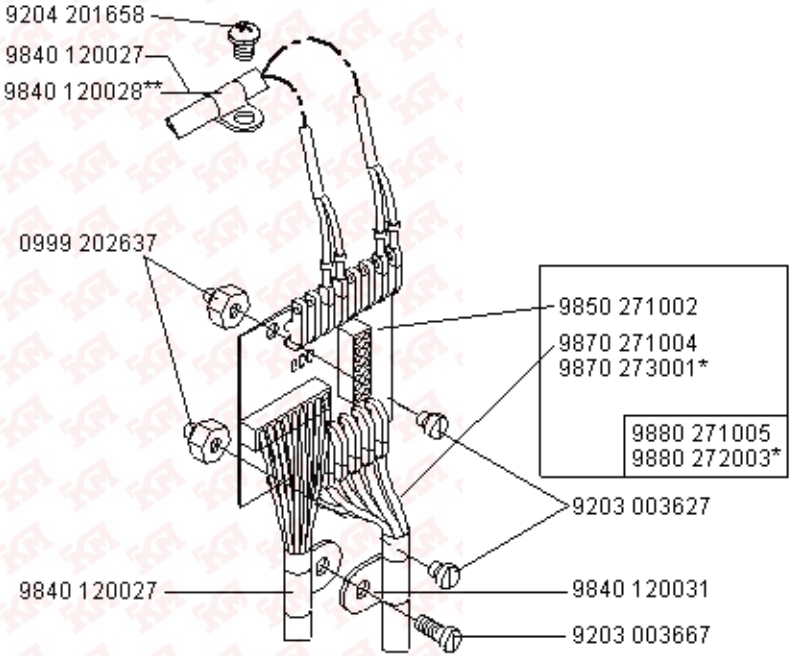

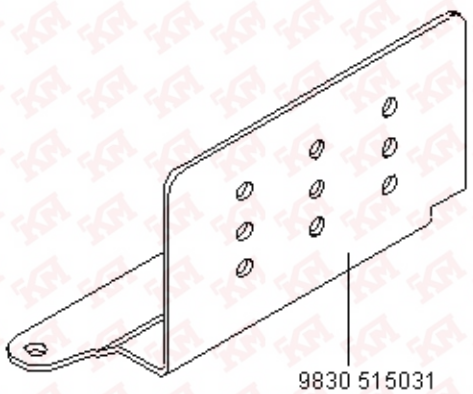

* nur für Kl. 273-140342, -140432 und 274-140342; only for Cl. 273-140342, -140432 and 274-140342

** nur für Kl. 272-640642, -740642, 273-140342 und -140432; only for Cl. 272-640642, -740642, 273-140342 und -140432

Scale 50 %

Cl. 271, 272, 273, 274

Ausgabe/Edition 04.2007

Cl. 272, 274

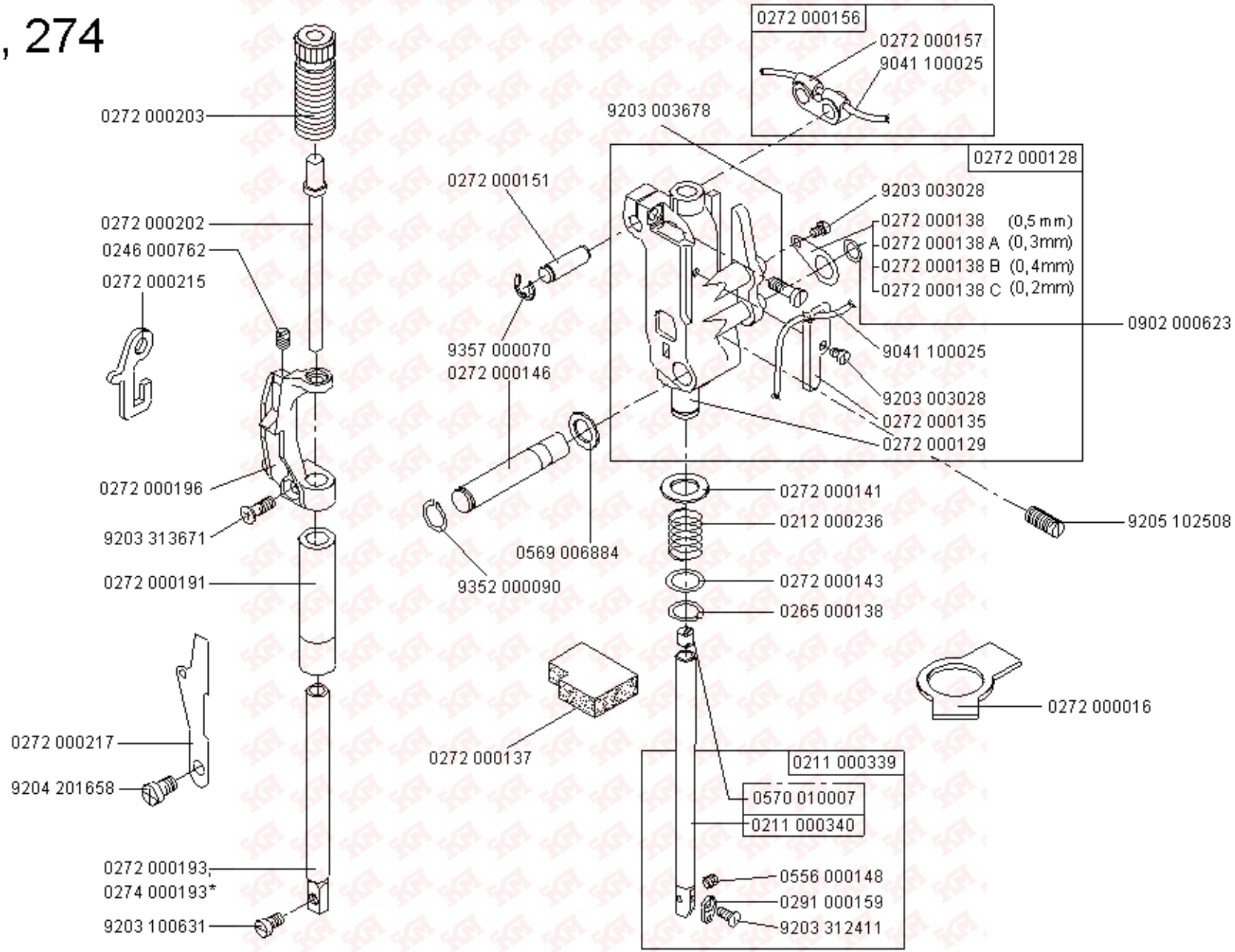

* nur für Kl. 274-140342; only for Cl. 274-140342

Scale 50 %

Ausgabe/Edition 04.2007

Cl. 272, 274

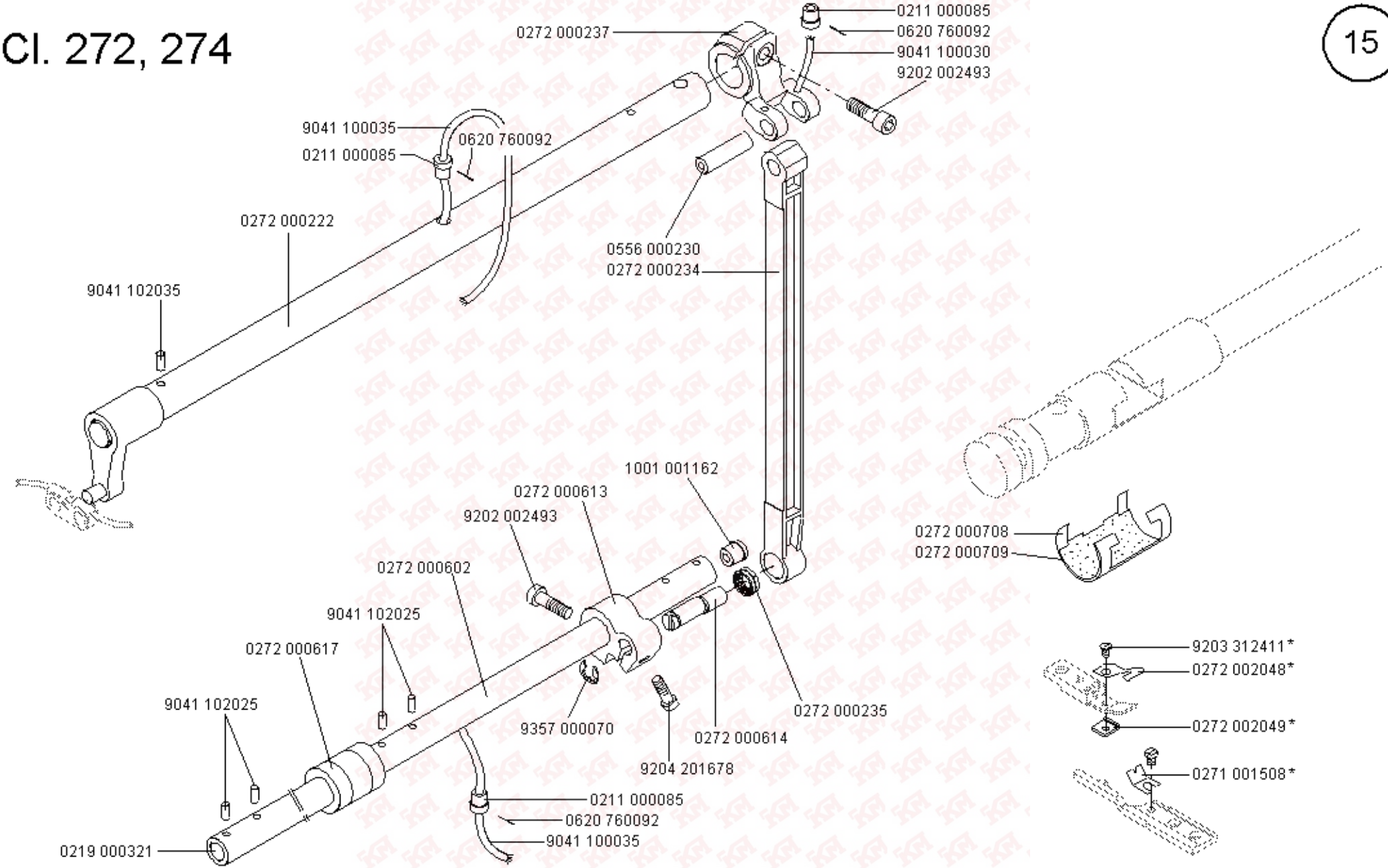

* nur für Kl. 272-160362; only for cl. 272-160362

Scale 50 %

Ausgabe/Edition 04.2007

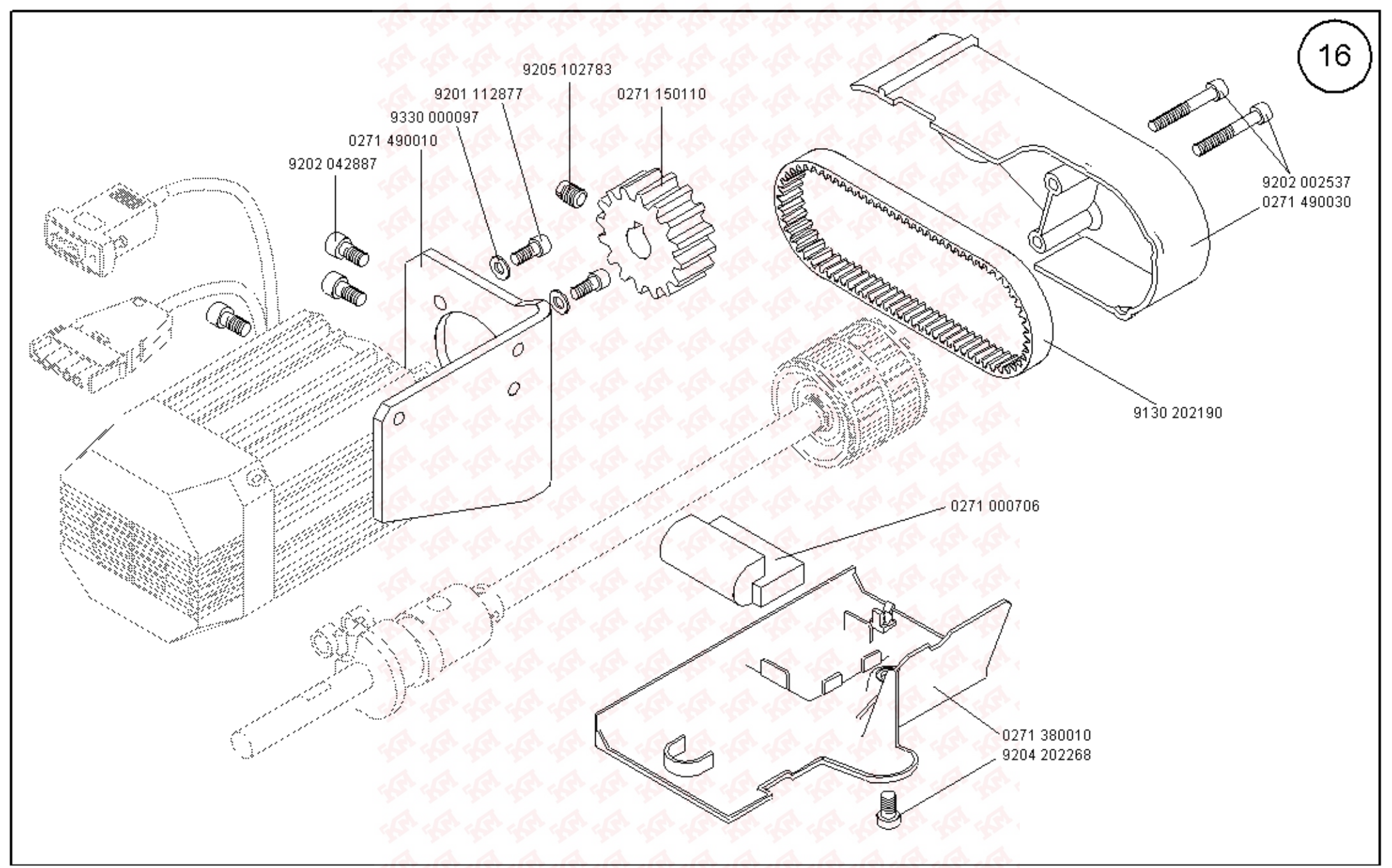

Scale 50 %

Cl. 271, 272, 273, 274

Ausgabe/Edition 04.2007

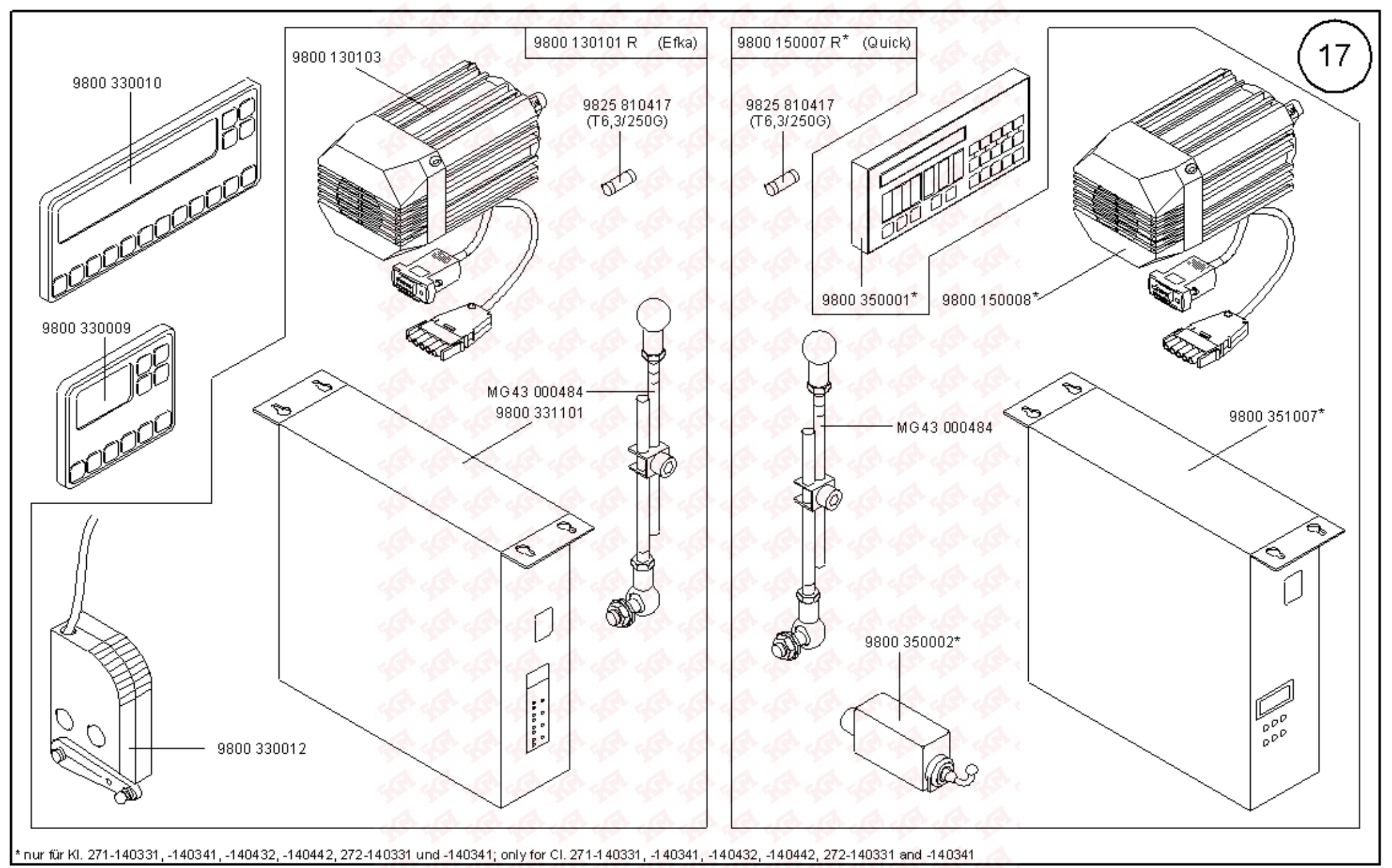

* nur für Kl. 271-140331, -140341, -140432, -140442, 272-140331 und -140341; only for Cl. 271-140331, -140341, -140432, -140442, 272-140331 and -140341

Scale 25 %

Cl. 271, 272, 273, 274

Ausgabe/Edition 04.2007

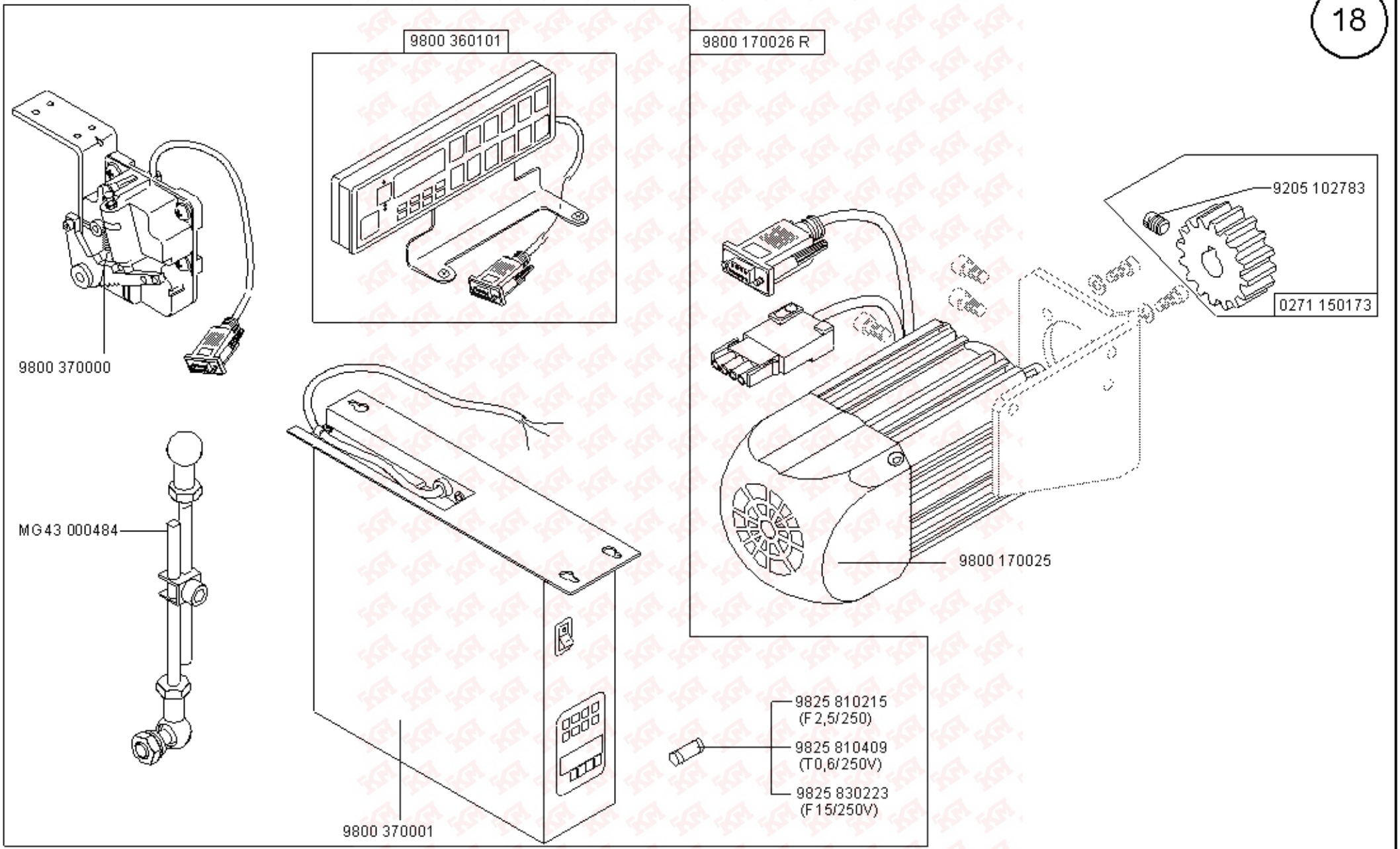

Scale 50 %

Cl. 271, 272, 273, 274

Ausgabe/Edition 04.2007

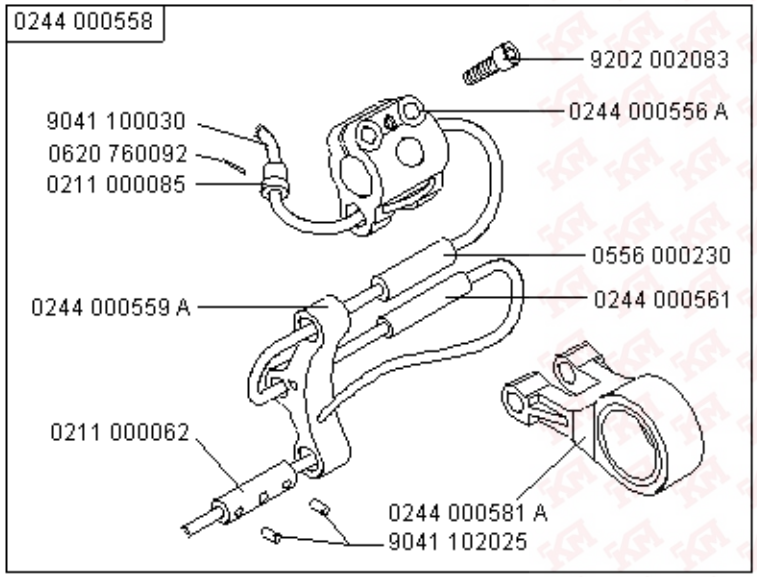
0244 000558
9202 002083
0244 000556 A
9041 100030
0620 760092
0211 000085
0556 000230
0244 000559 A
0244 000561
0211 000062
0244 000581 A
9041 102025

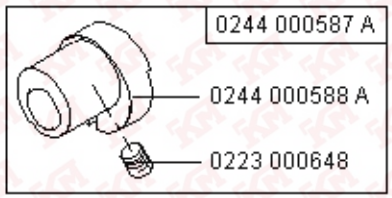
0244 000587 A
0244 000588 A
0223 000648

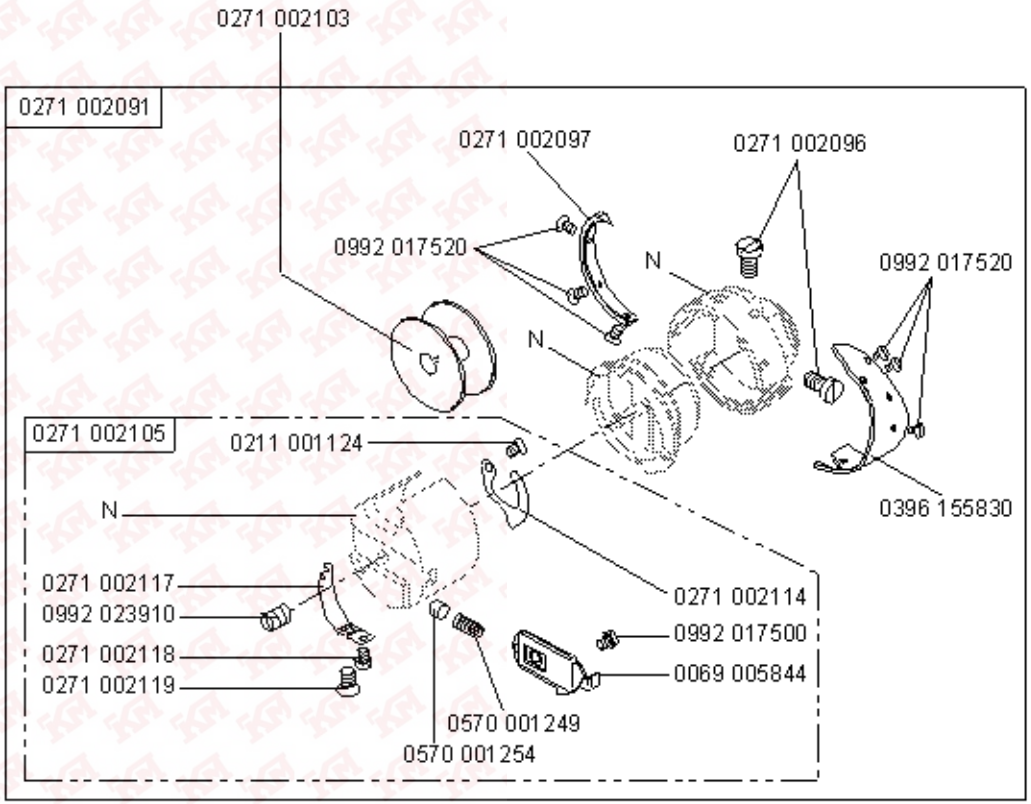
0271 002103
0271 002091
0271 002097
0271 002096
0992 017520
N
0992 017520
N
0271 002105
0211 001124
0396 155830
N
0271 002114
0271 002117
0992 023910
0992 017500
0271 002118
0069 005844
0271 002119
0570 001249
0570 001254

Cl. 272 - 640142; -640642
Cl. 272 - 740142; -740642

20

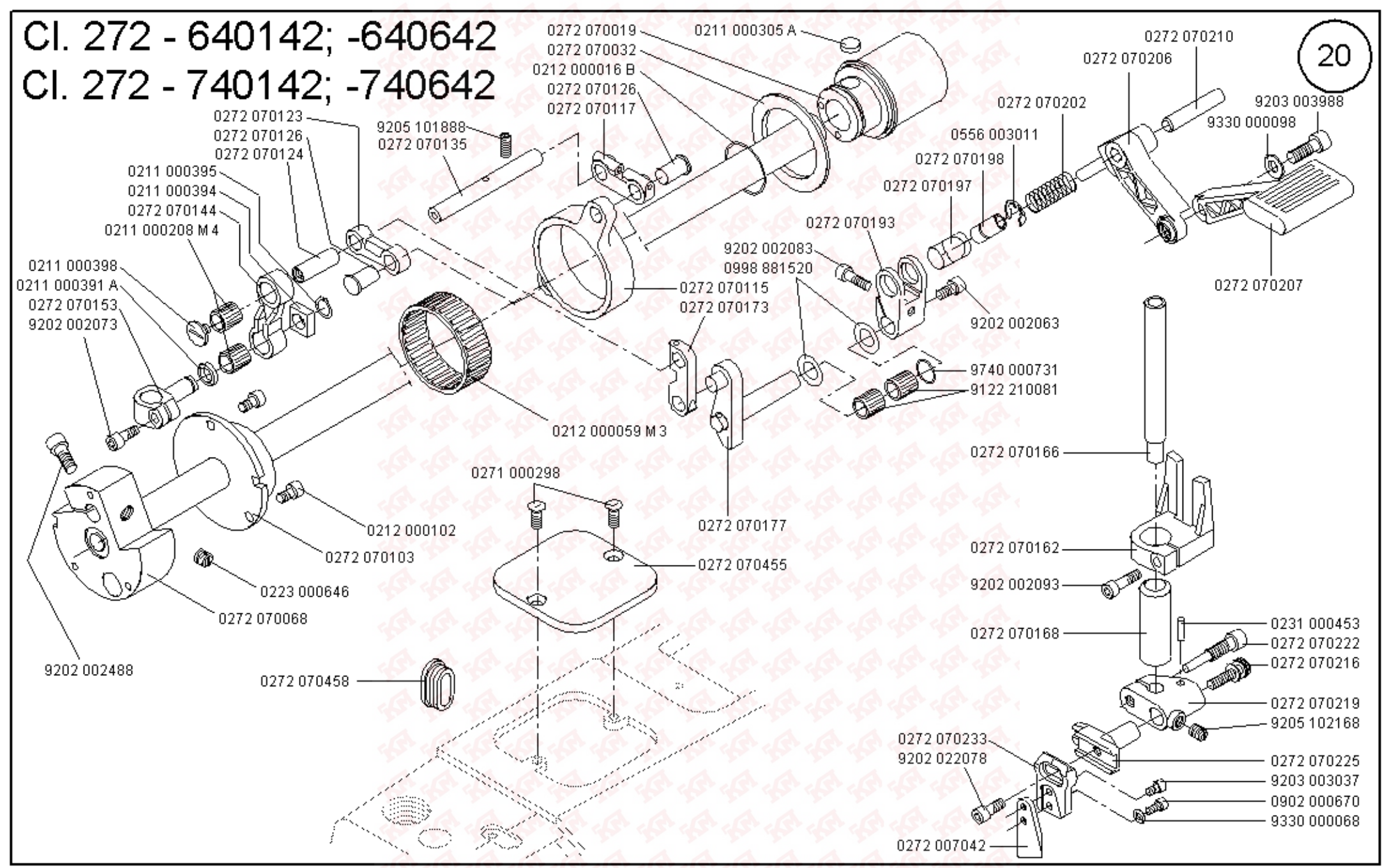

Scale 50 %

Cl. 271, 272, 273, 274

Ausgabe/Edition 04.2007

Cl. 272 - 640142; -640642
Cl. 272 - 740142; -740642

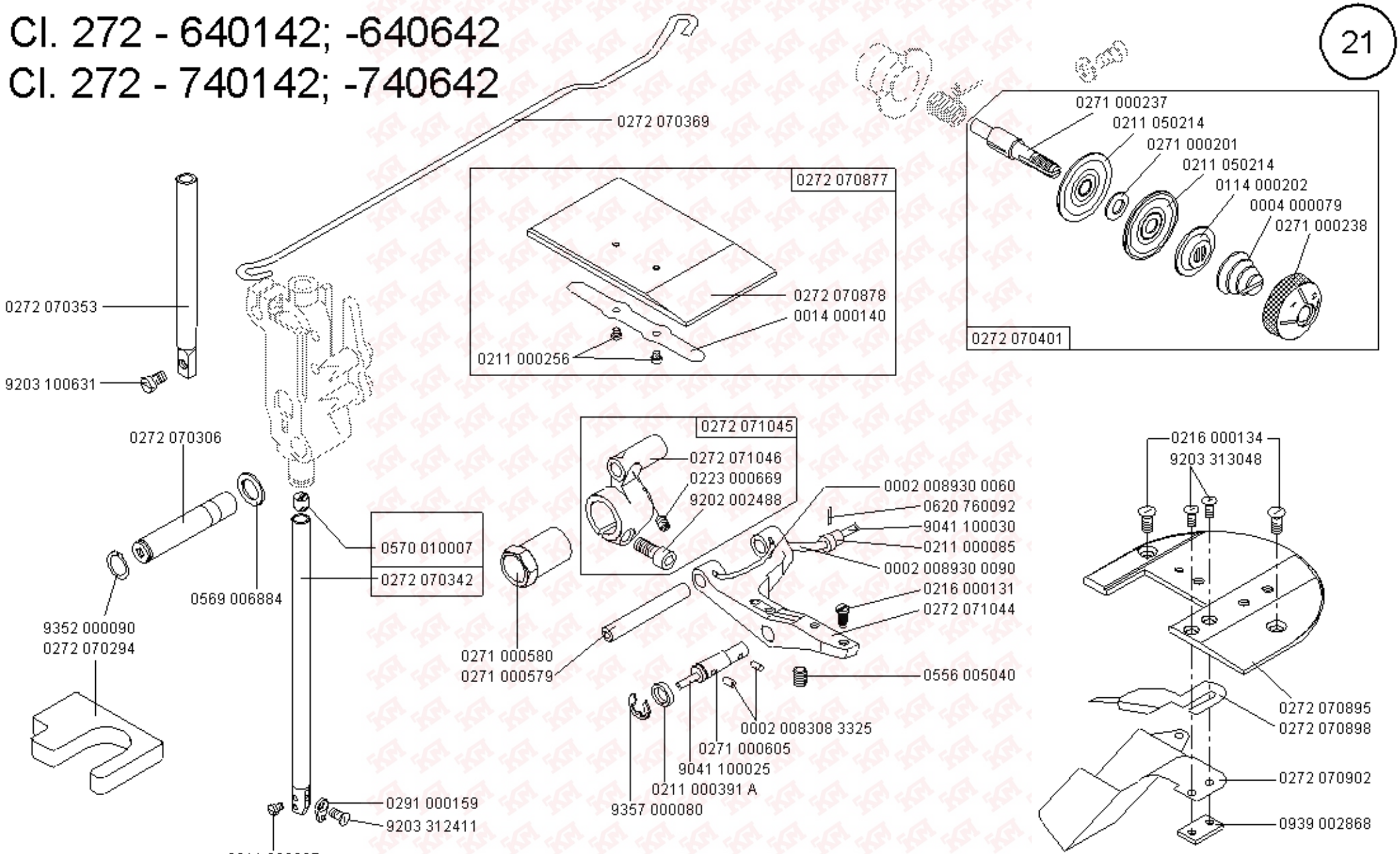

Scale 50 %

Cl. 271, 272, 273, 274

Ausgabe/Edition 04.2007

Cl. 272 - 640142; -640642
Cl. 272 - 740142; -740642

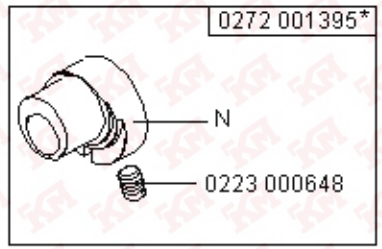

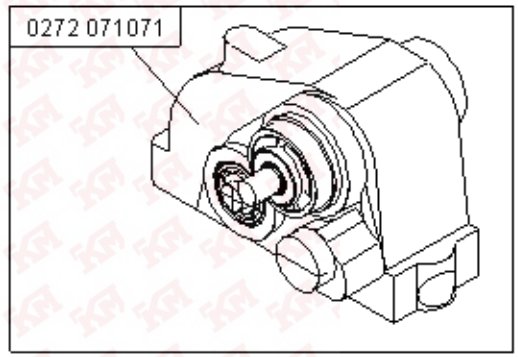

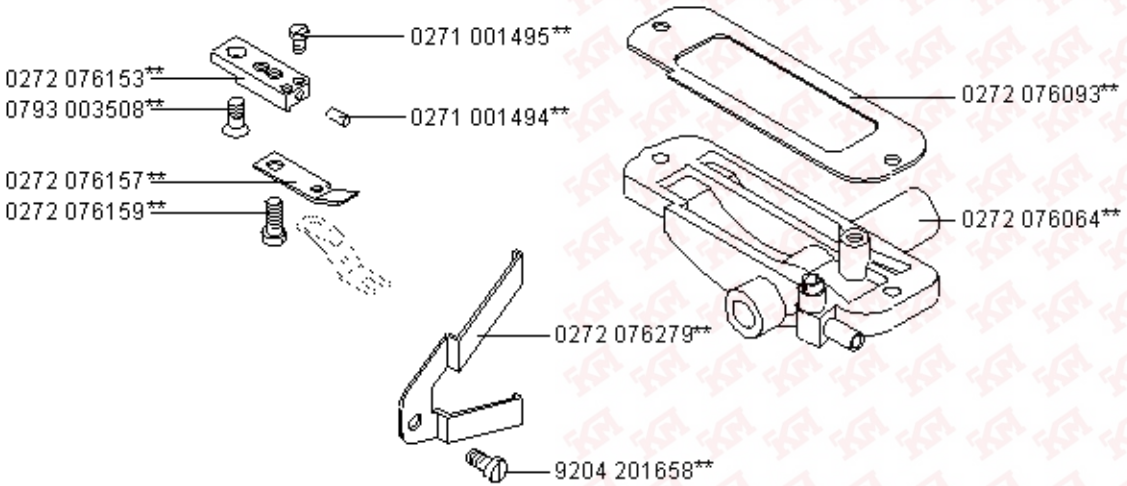

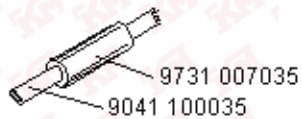

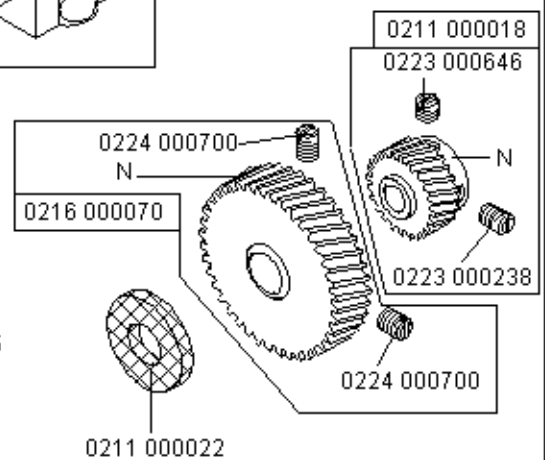

N- nicht als Einzelteil lieferbar
not available as separate part

* nur für Kl. 272-140331, -140332, -140341, -140342, -640642, -740642 und 274-140342; only for Cl. 272-140331, -140332, -140341, -140342, -640642, -740642 und 274-140342
** nur für Kl. 272-640642 und -740642; only for cl. 272-640642 und -740642

Cl. 272 - 740142; -740642

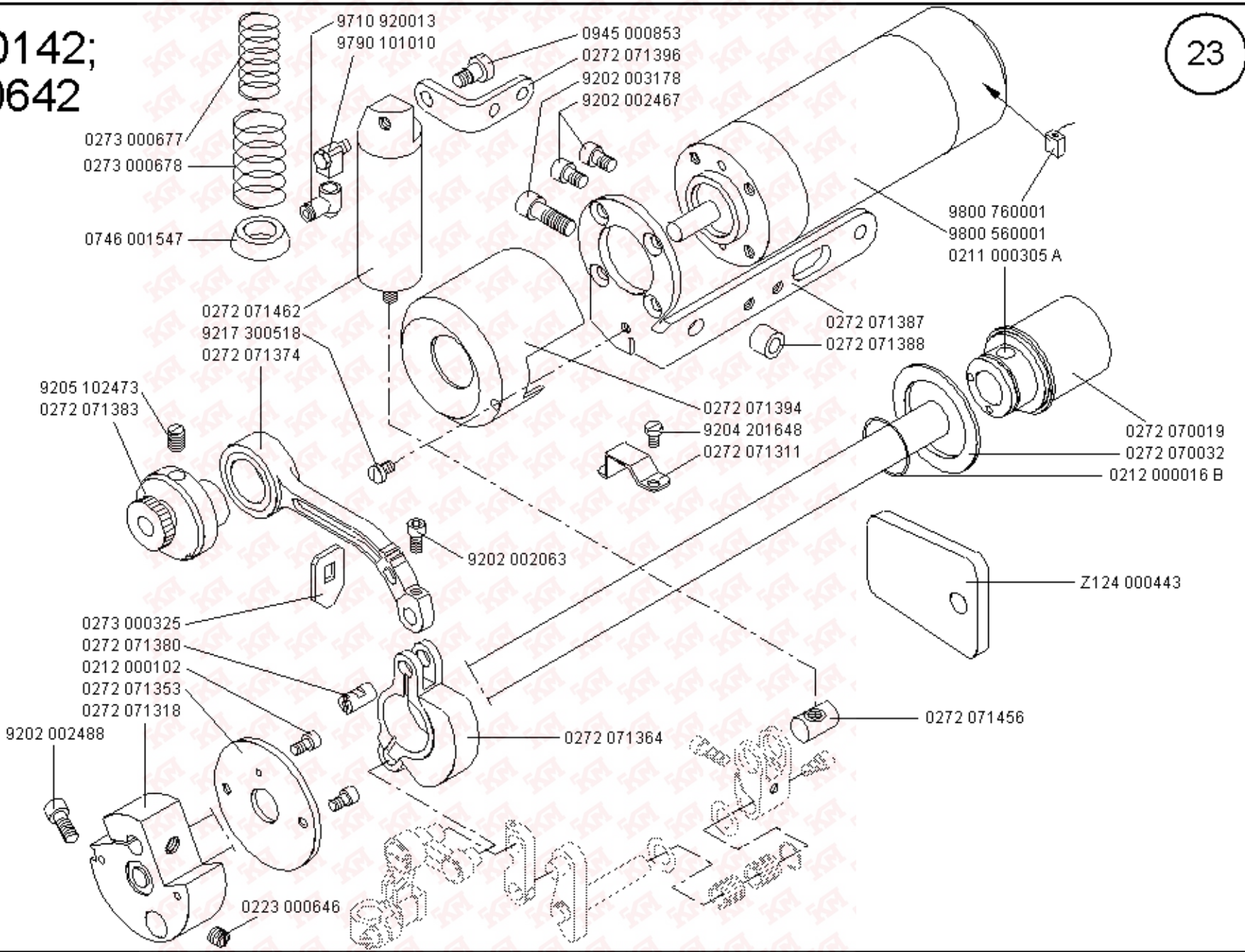

Scale 50 %

Cl. 271, 272, 273, 274

Ausgabe/Edition 04.2007

Cl. 272 - 740142; -640642

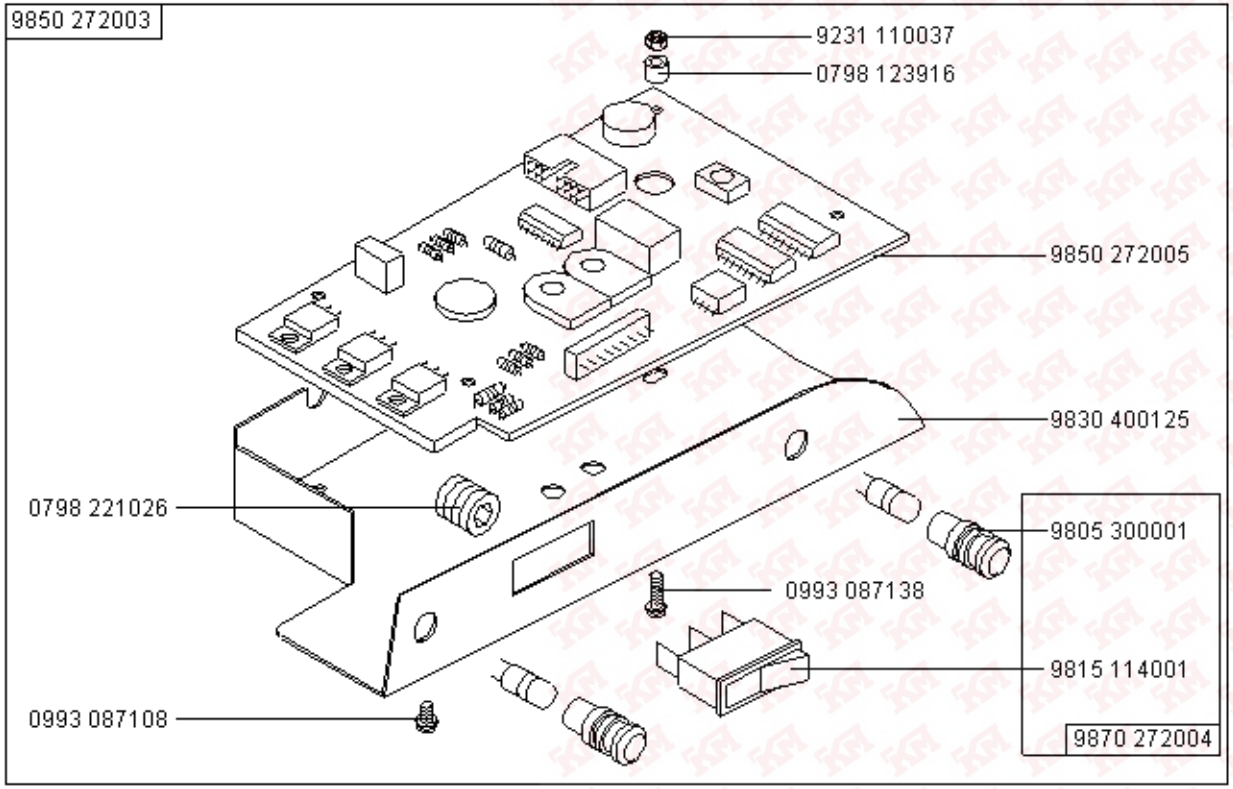

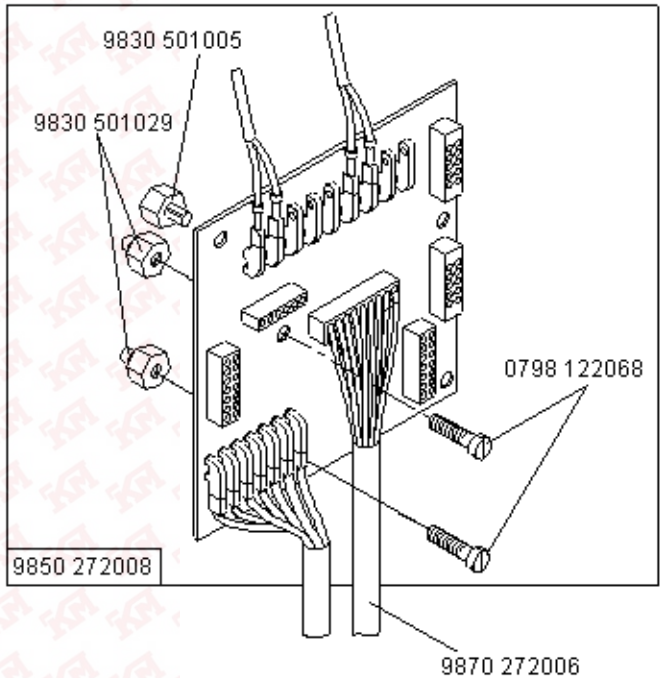

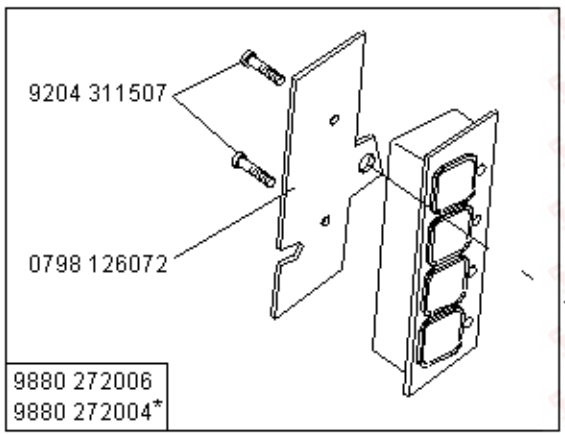

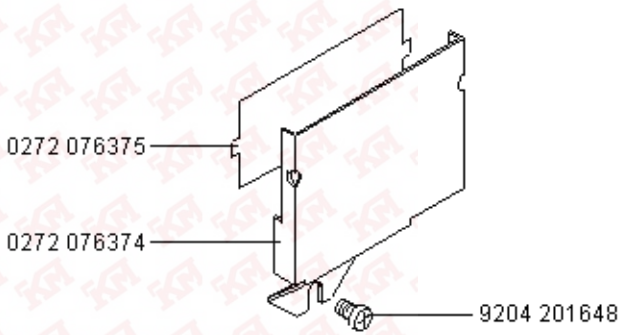

nur für Kl. 272-740642; only for Cl. 272-740642
* nur für Kl. 272-640642; only for Cl. 272-640642

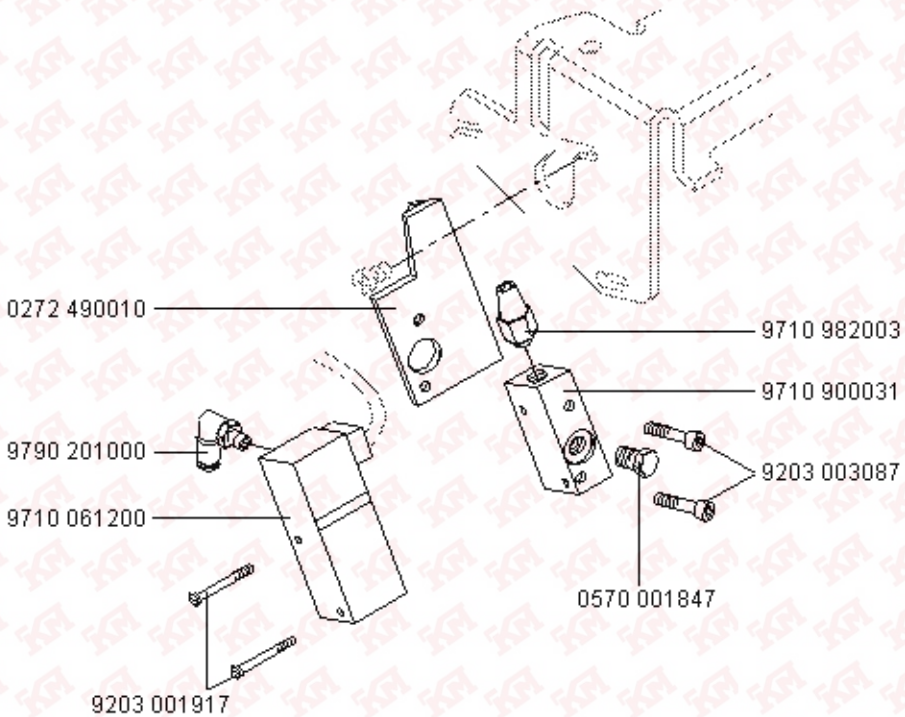

Scale 50 %

Cl. 271, 272, 273, 274

Ausgabe/Edition 04.2007

Cl. 273, 274

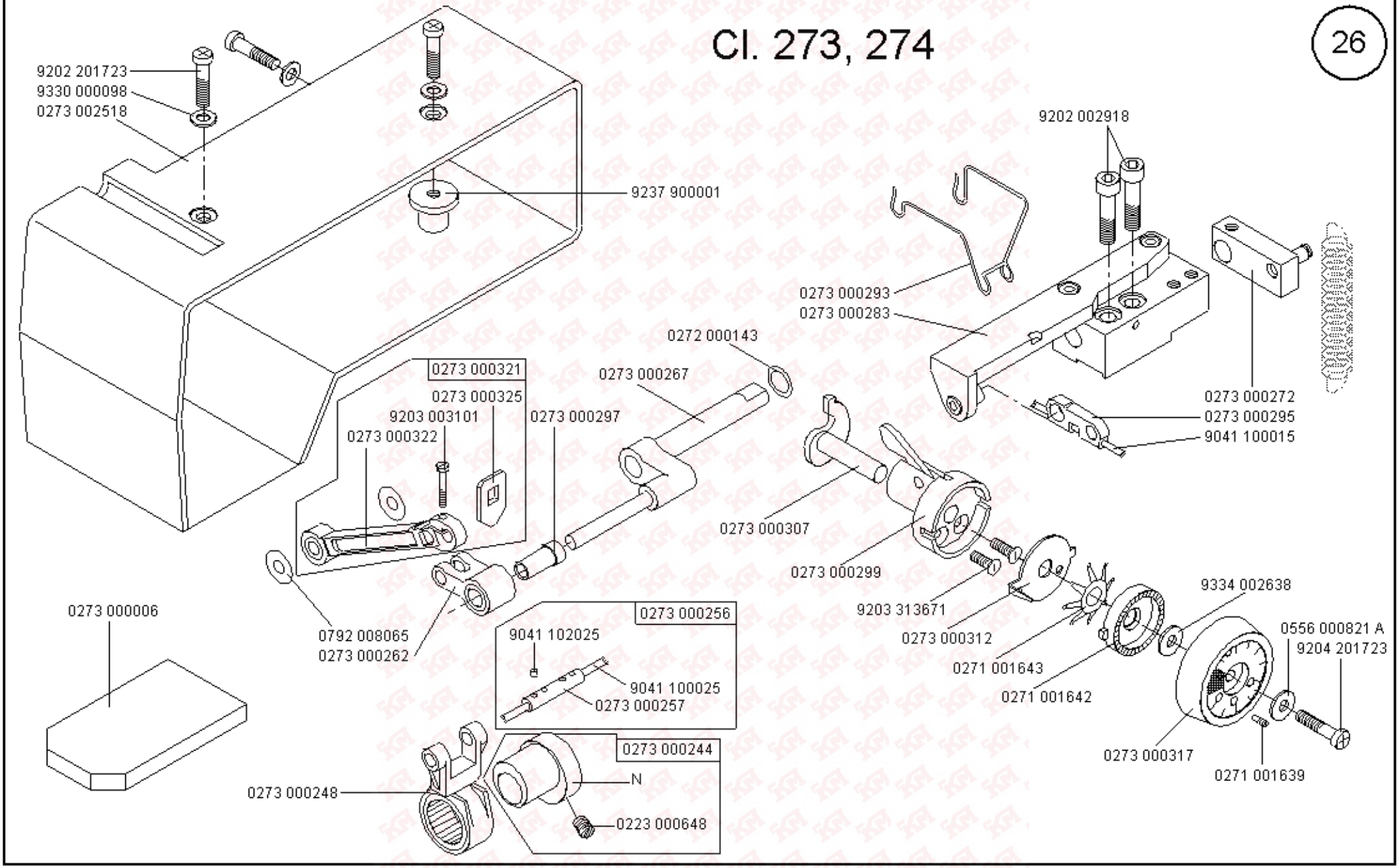

Scale 50 %

Ausgabe/Edition 04.2007

Cl. 271, 272, 273, 274

Cl. 273 , 274

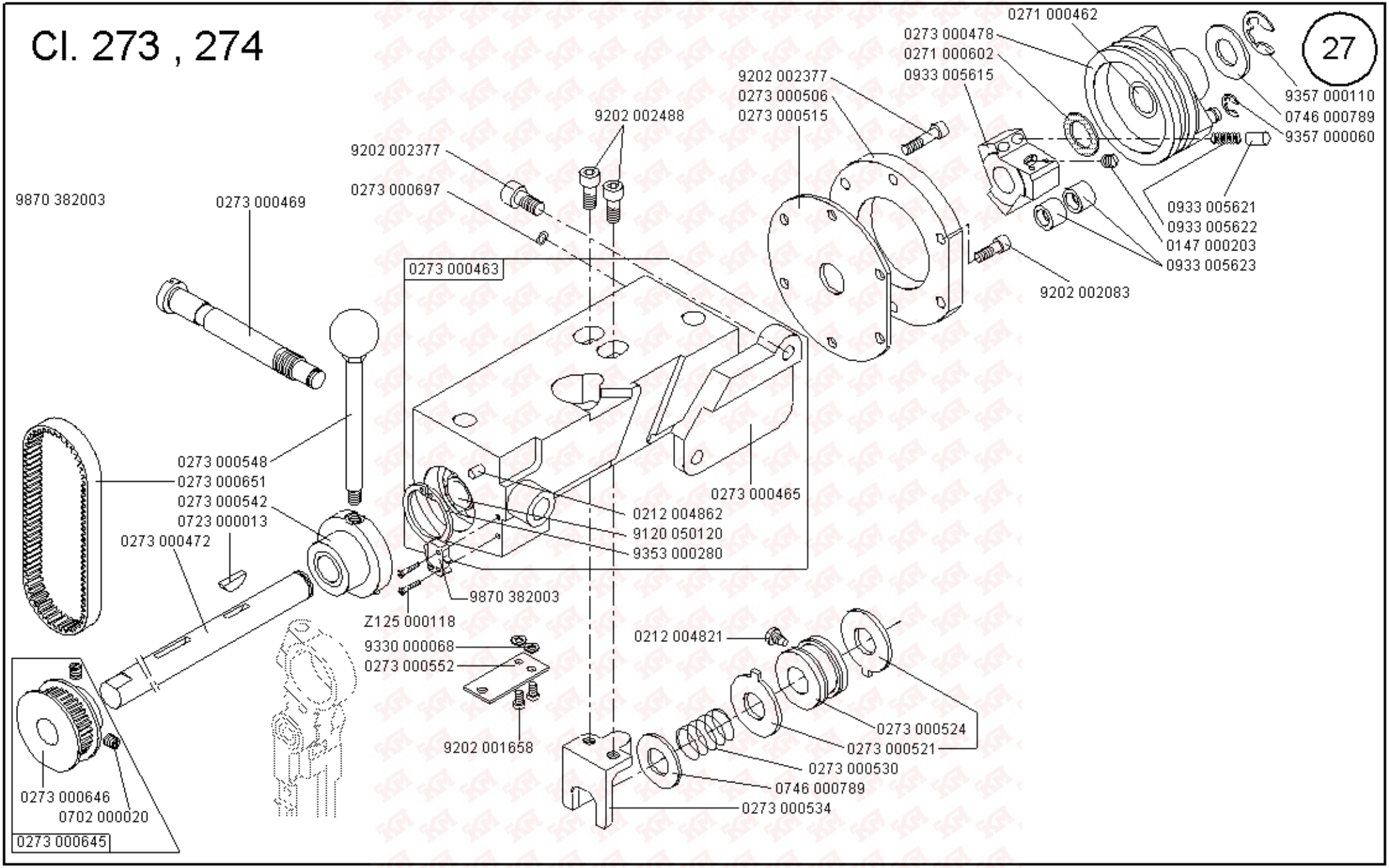

Scale 50 %

Cl. 271, 272, 273, 274

Ausgabe/Edition 04.2007

Cl. 273 , 274

28

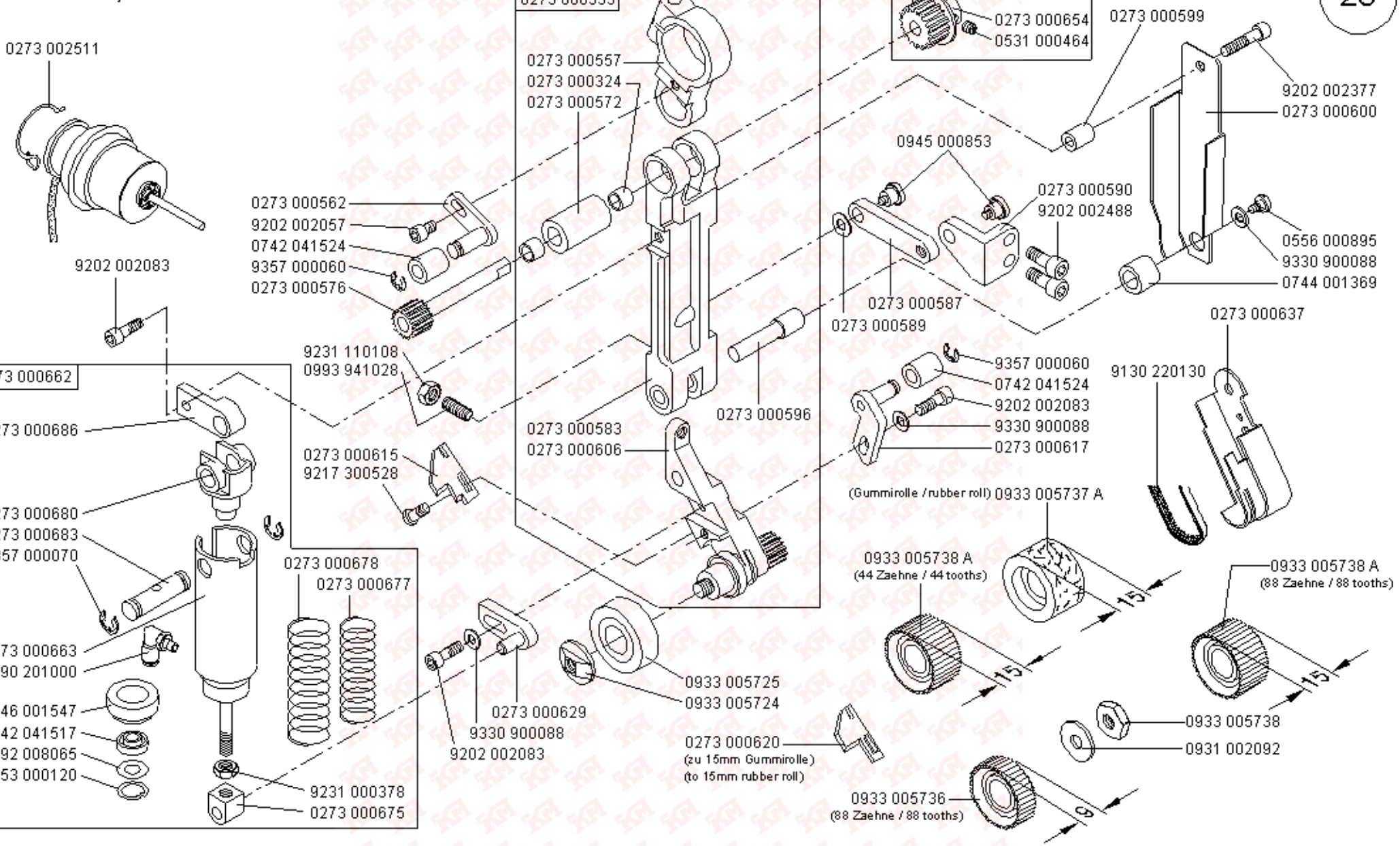

Scale 50 %

Cl. 271, 272, 273, 274

Ausgabe/Edition 04.2007

0273 001041

auf Wunsch
on request

Cl. 273

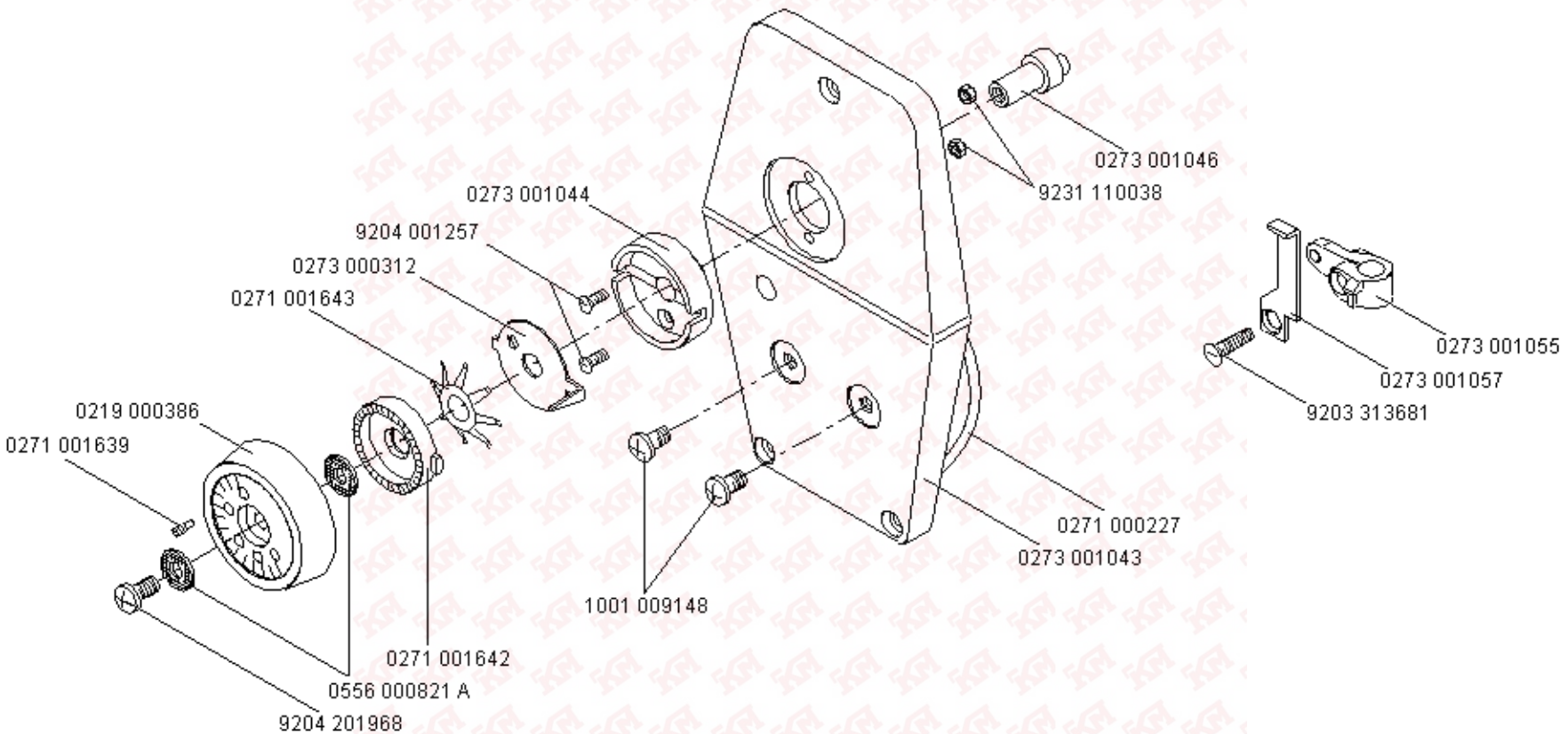

0274 001141

auf Wunsch
on request

Cl. 271 -140042
Cl. 274 -140342

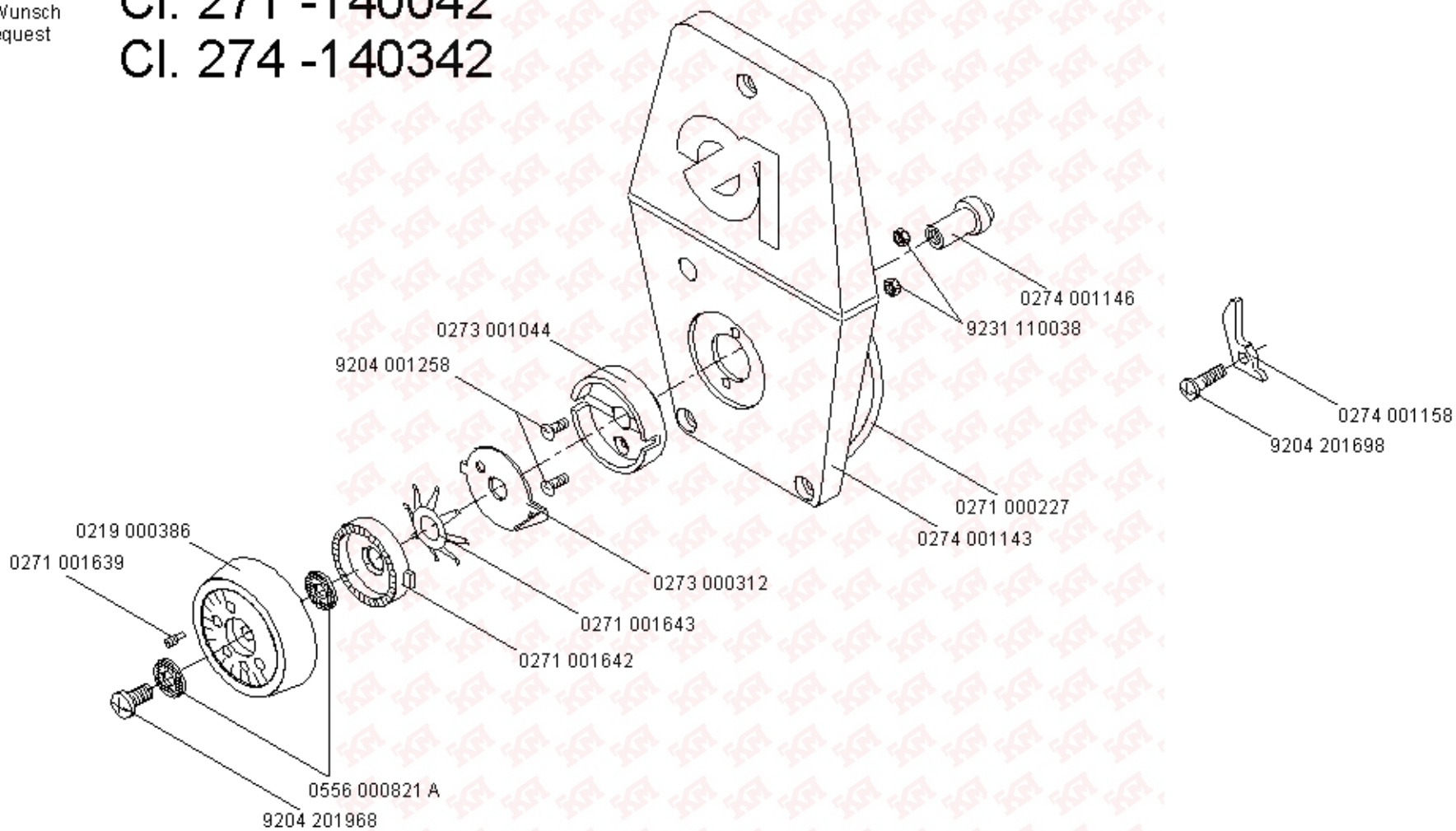

Cl. 271 - 140331; -140332; -140341; -140342
Cl. 272 - 140331; -140332; -140341; -140342; -640642; -74642
Cl. 273 - 140342
Cl. 274 - 140342

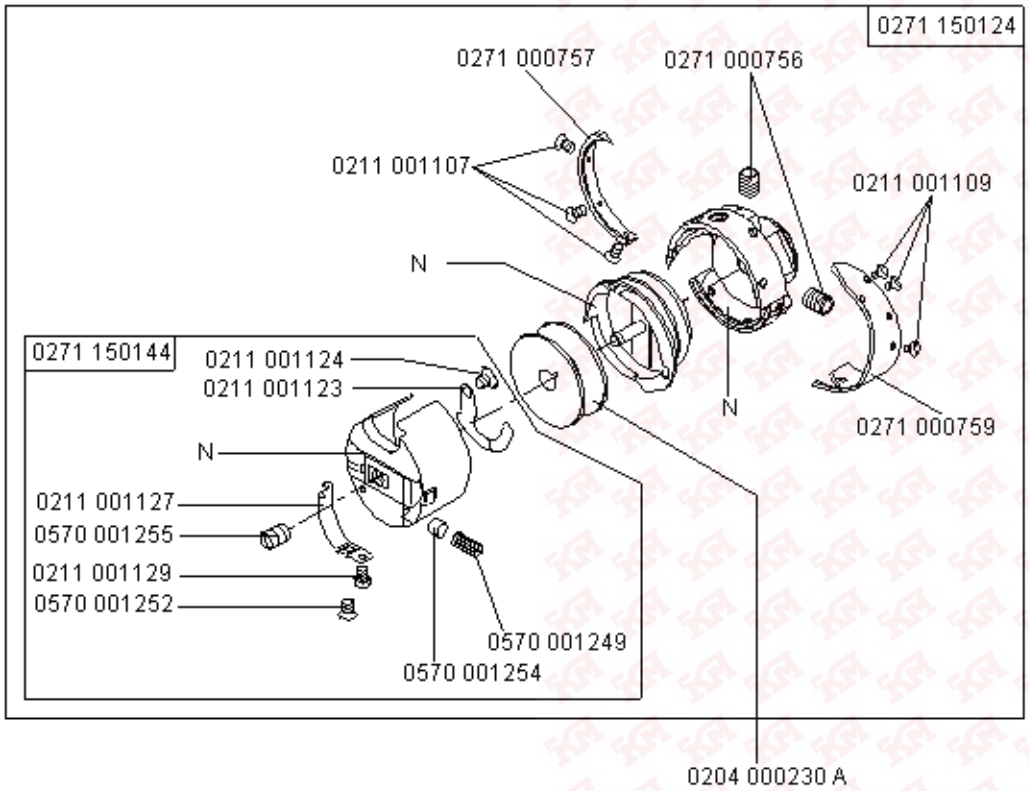

Cl. 271 - 140432; -140442
Cl. 273 - 140432

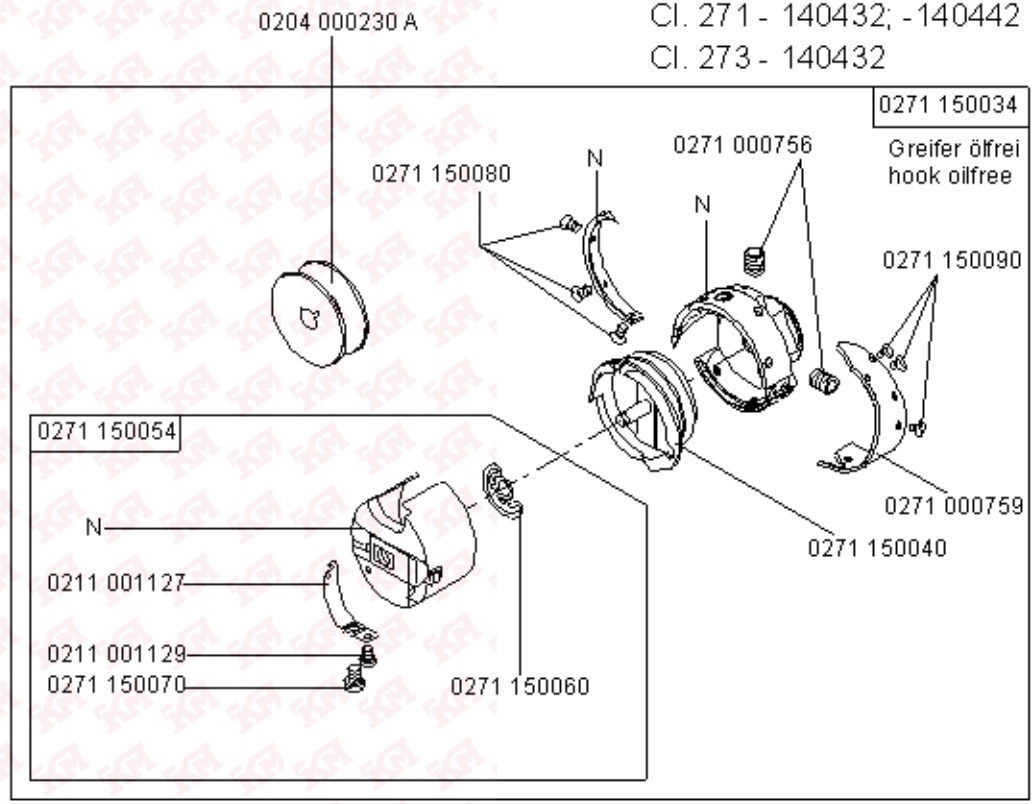

N- nicht als Einzelteil lieferbar
not available as separate part

Scale 50 %

Cl. 271, 272, 273, 274

Ausgabe/Edition 04.2007

Cl. 272-160362

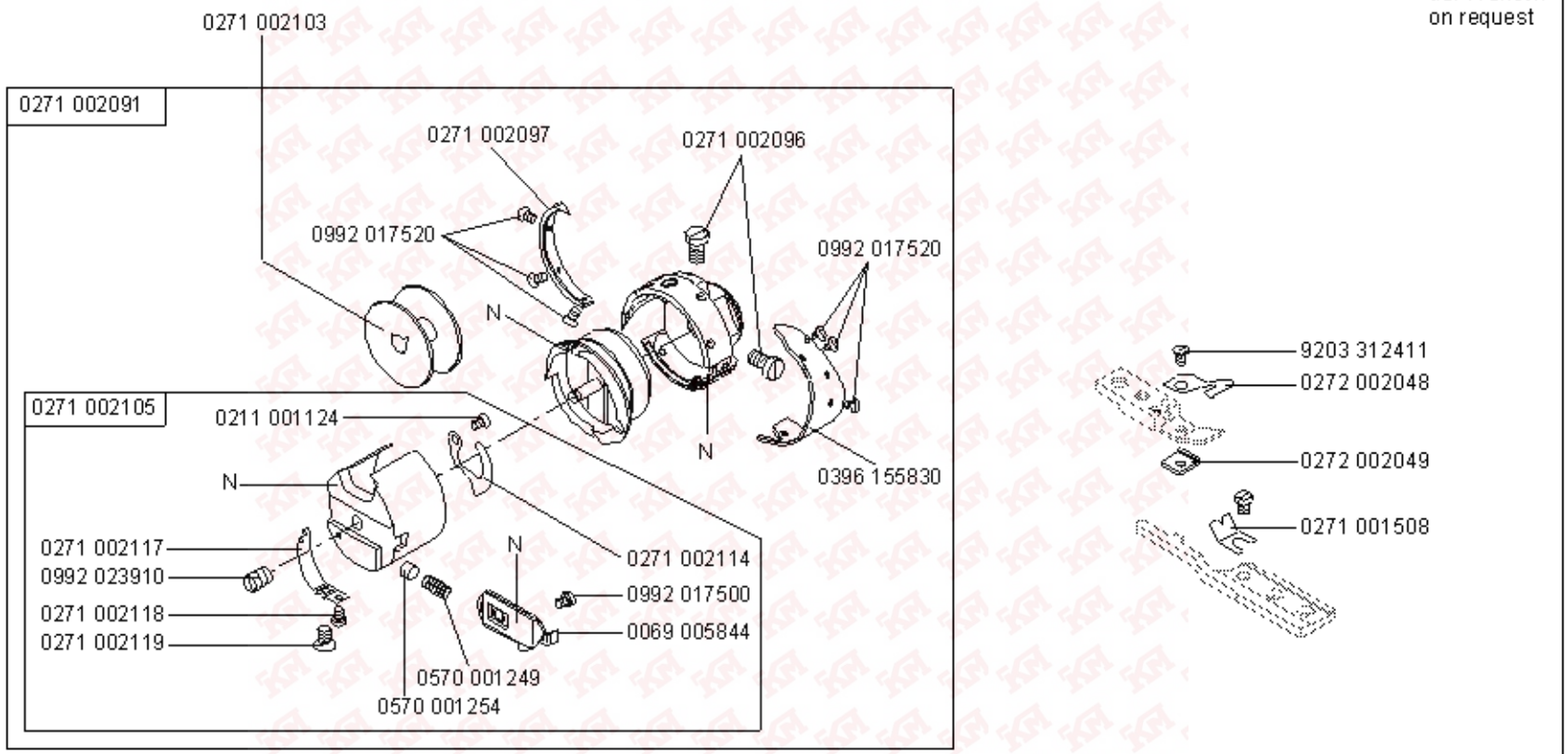

N- nicht als Einzelteil lieferbar
not available as separate part

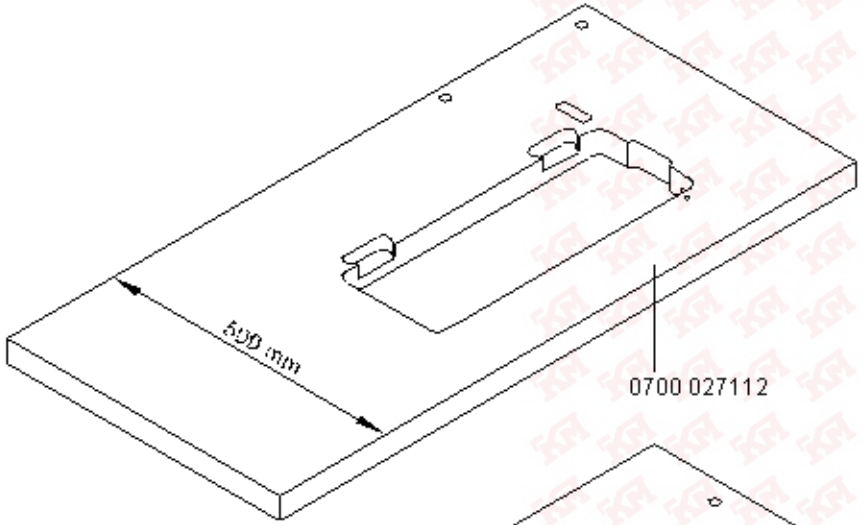

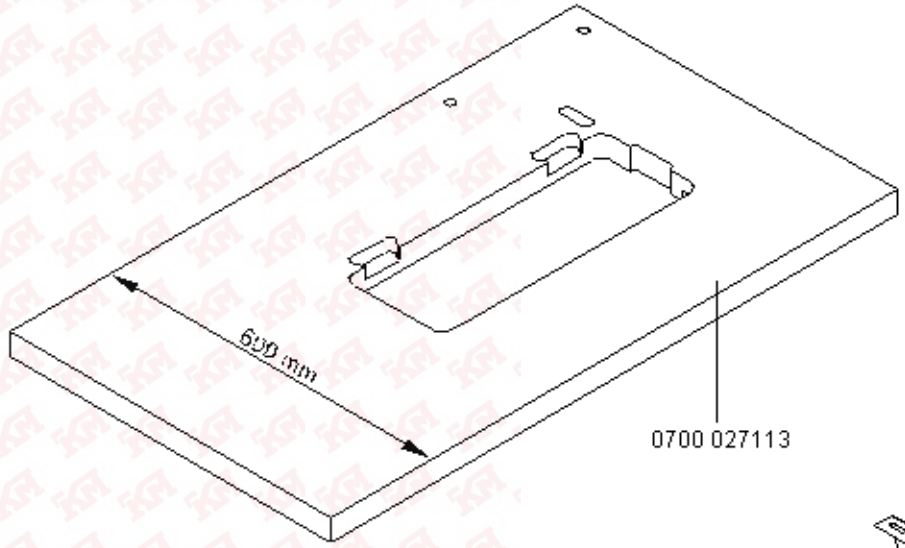

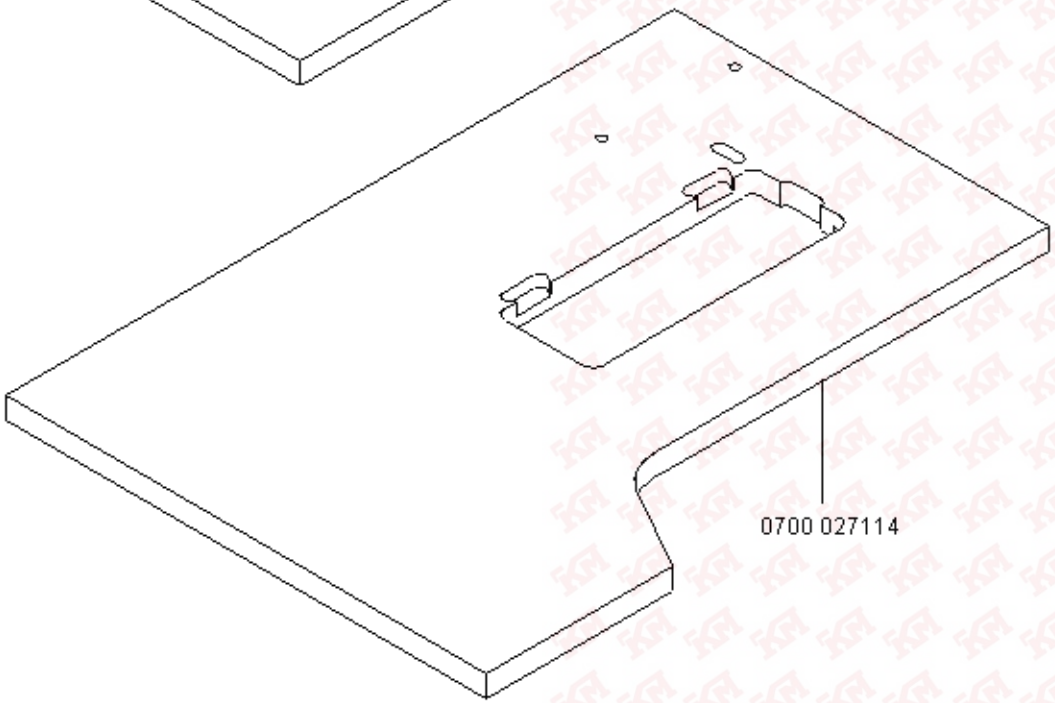

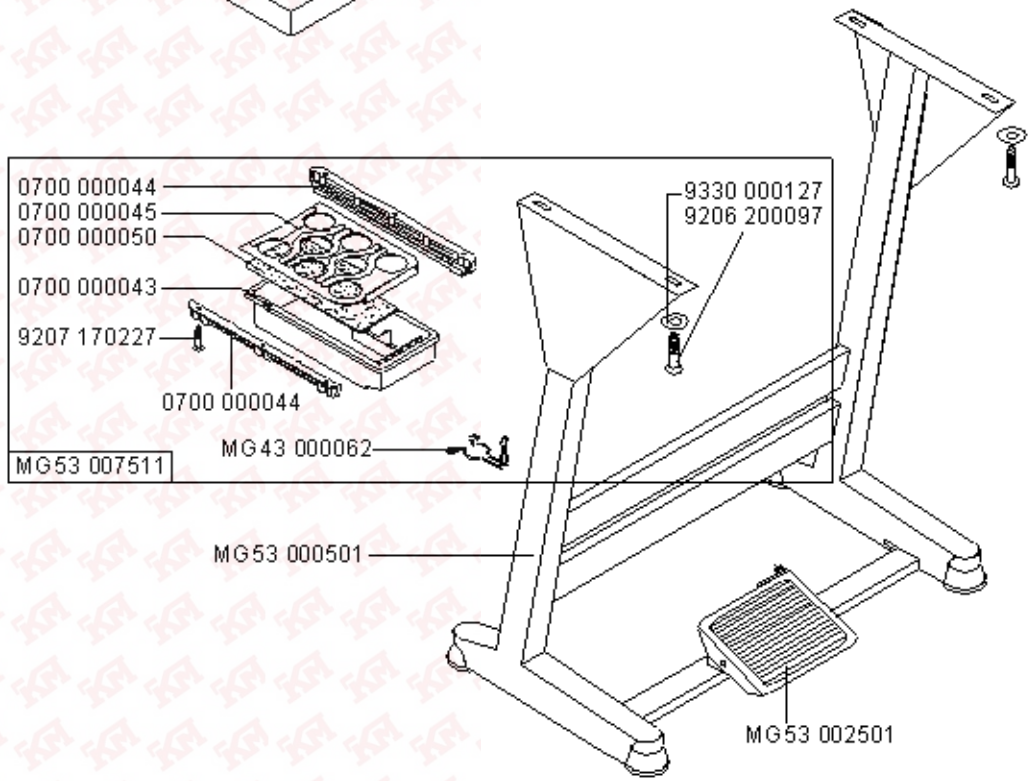

MG53 400015	= MG53 007511 + MG53 000501 + MG53 002501 + 0700 027112
MG53 400016	= MG53 007511 + MG53 000501 + MG53 002501 + 0700 027113
MG53 400017	= MG53 007511 + MG53 000501 + MG53 002501 + 0700 027114

Scale ca. 10 %

Cl. 271, 272, 273, 274

Ausgabe/Edition 04.2007

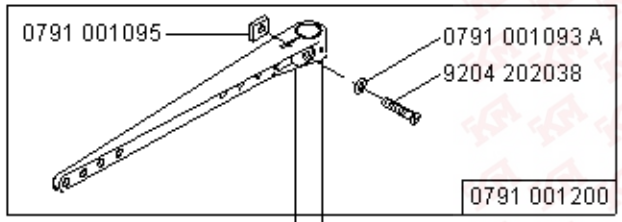

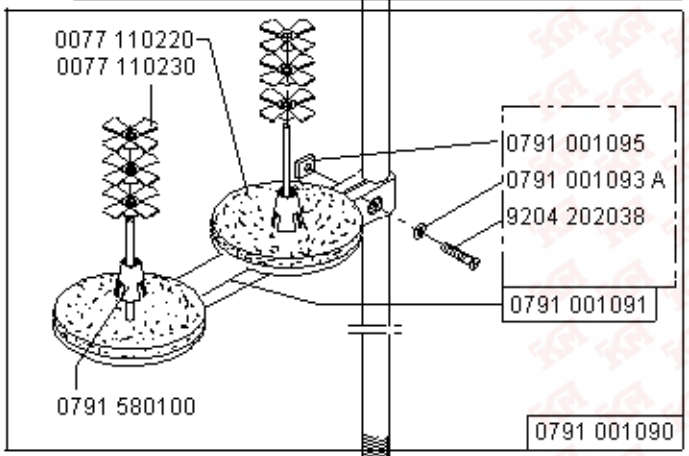

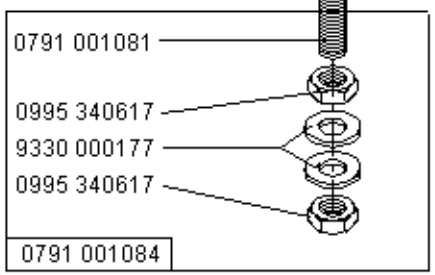

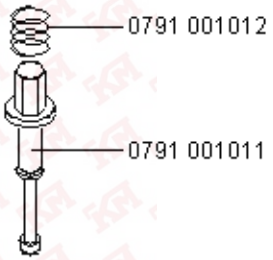

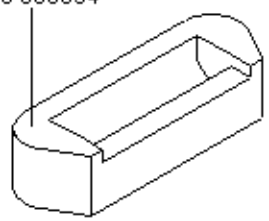

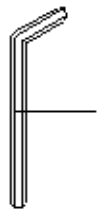

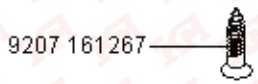

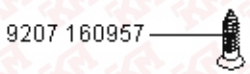

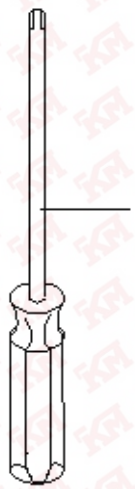

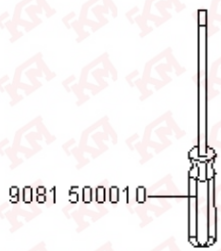

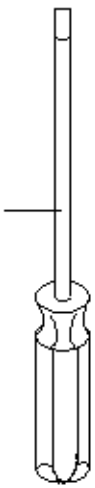

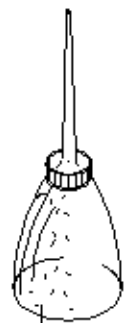

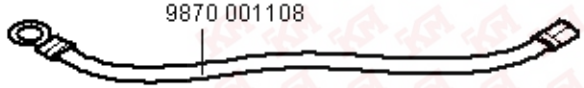

0791 271504
0791 272505
0791 272506
0791 272507
0791 273502

Scale 50 %

Cl. 271, 272, 273, 274

Ausgabe/Edition 04.2007

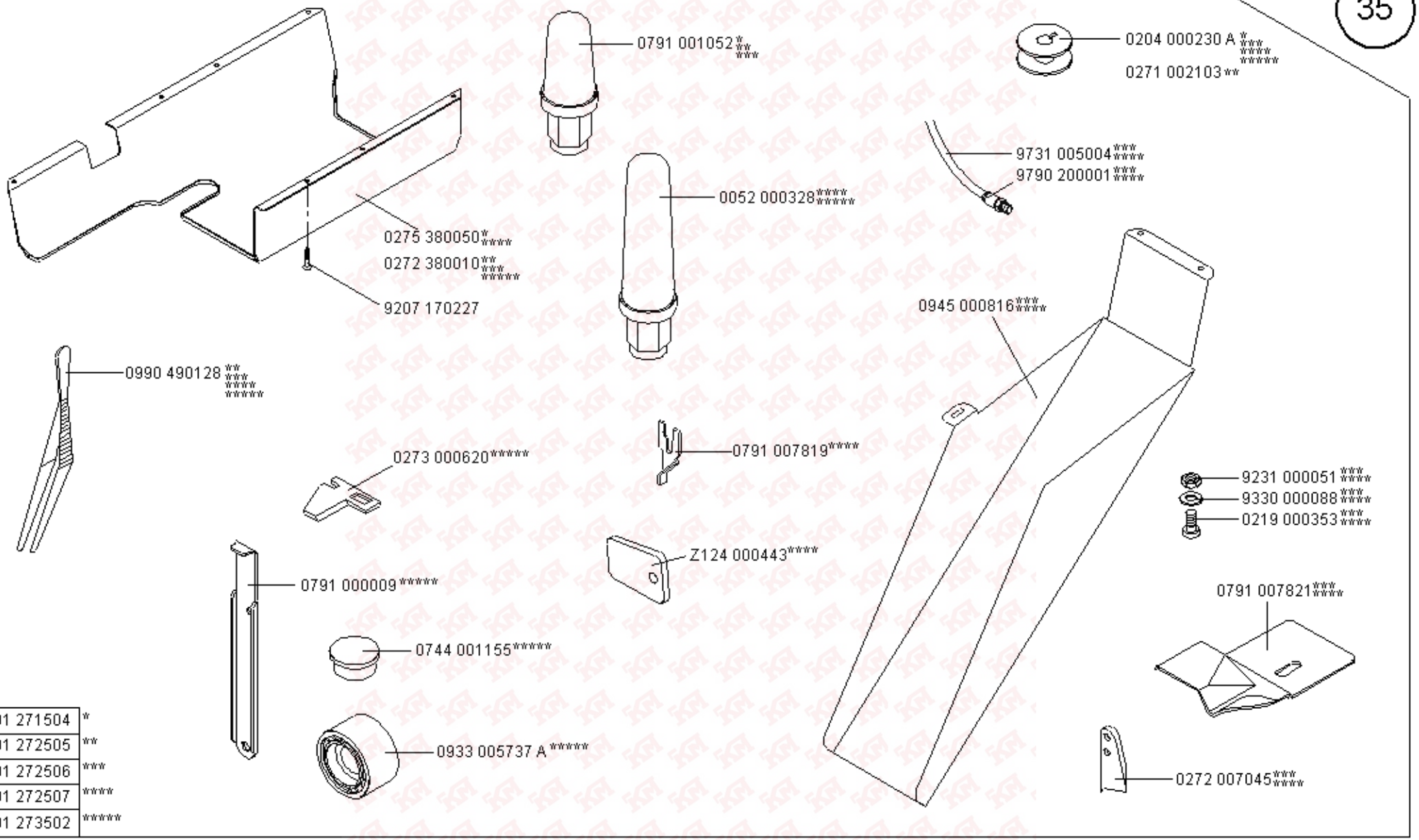

0791 271504	*
0791 272505	**
0791 272506	***
0791 272507	****
0791 273502	*****

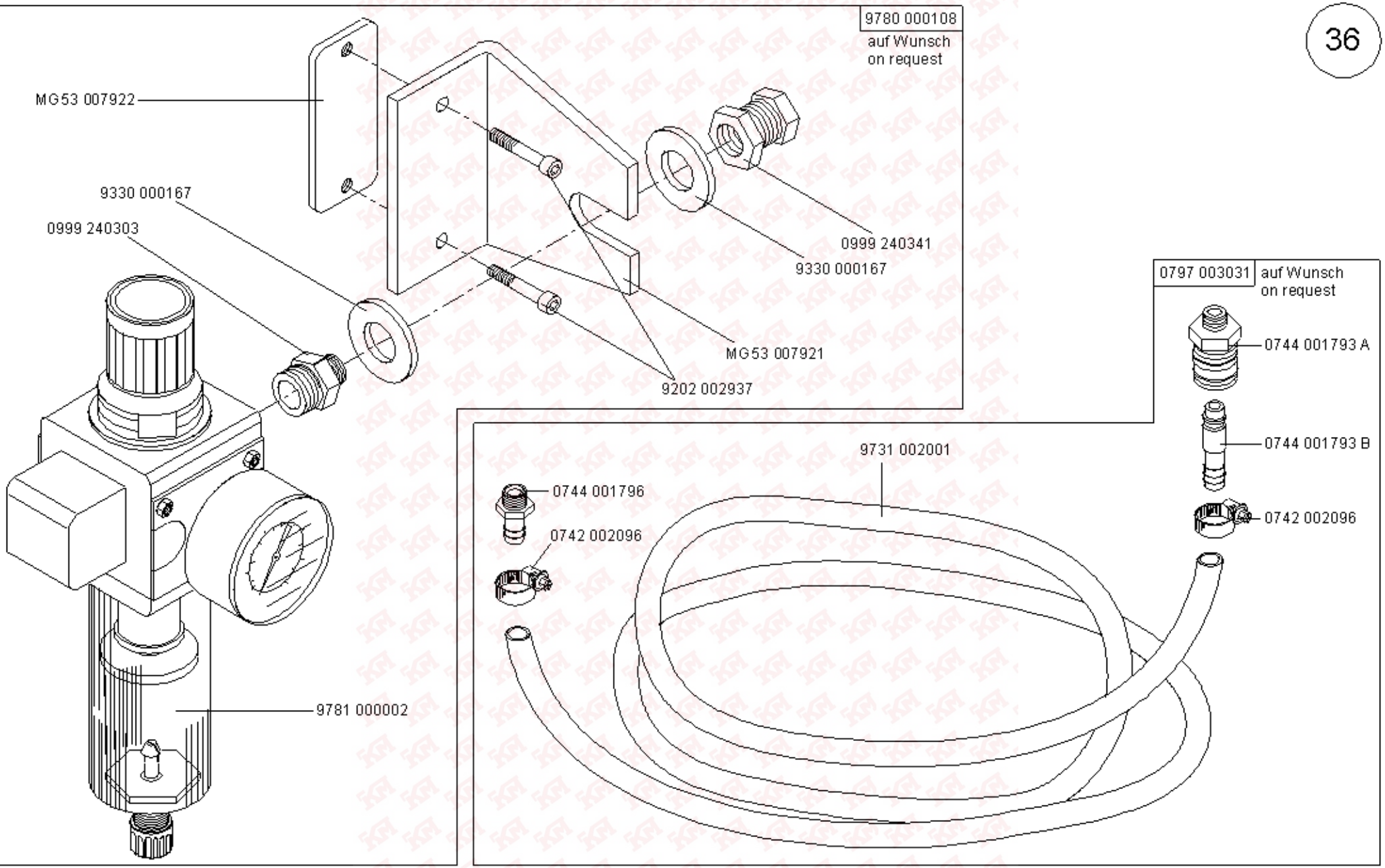

Scale 50 %

Cl. 271, 272, 273, 274

Ausgabe/Edition 04.2007

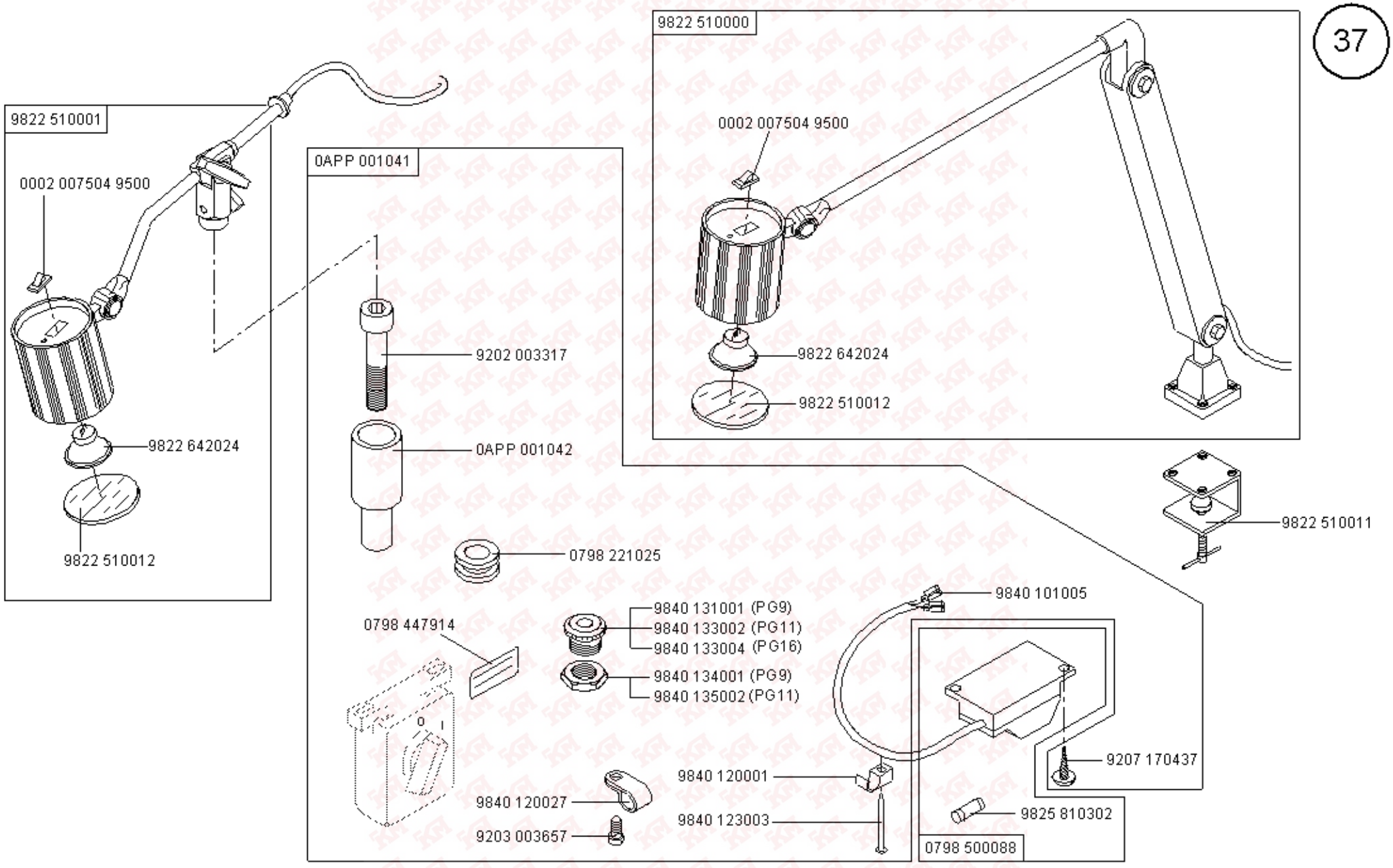

Scale 50 %

Cl. 271, 272, 273, 274

Ausgabe/Edition 04.2007

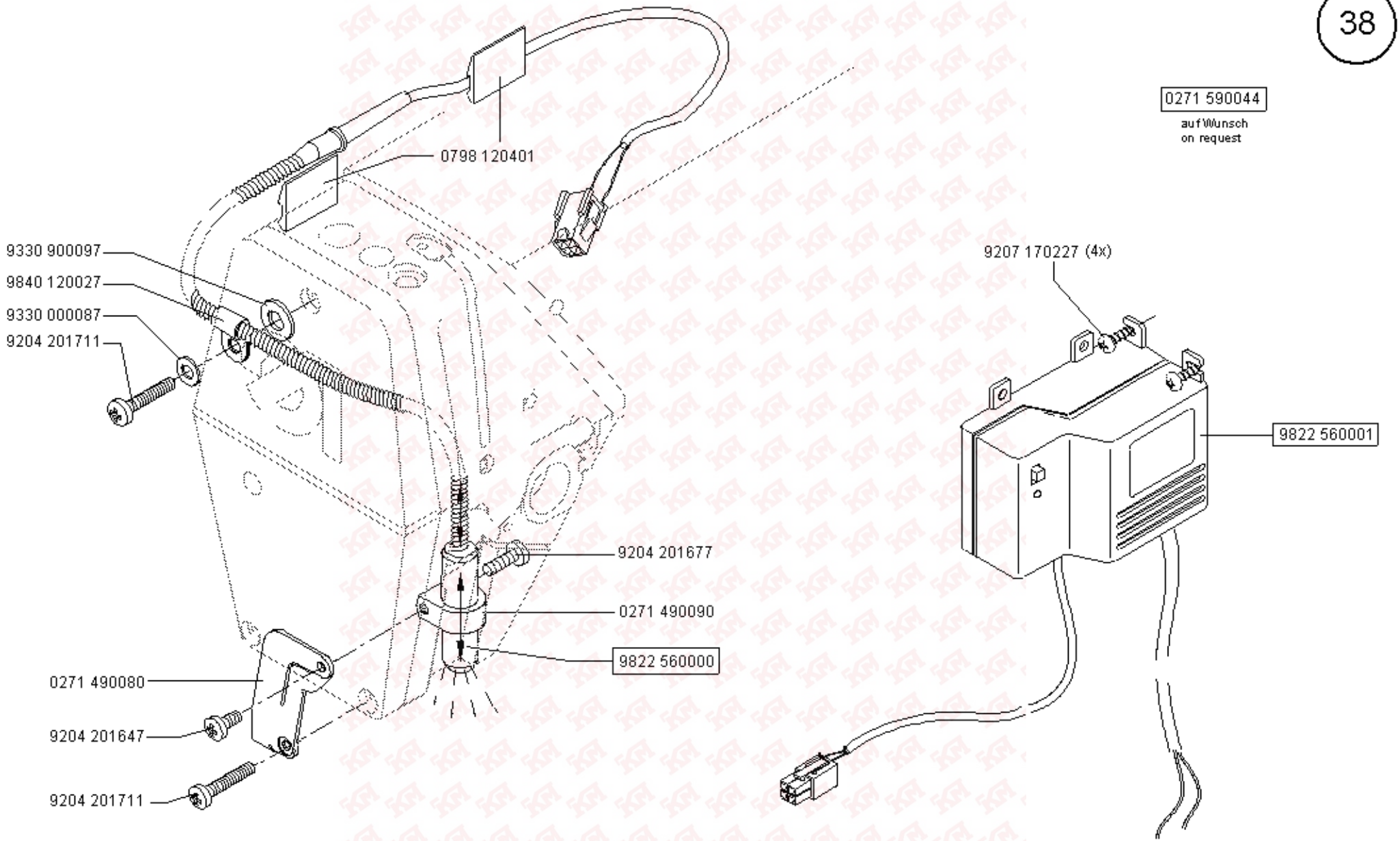

Scale 50 %

Cl. 271, 272, 273, 274

Ausgabe/Edition 04.2007

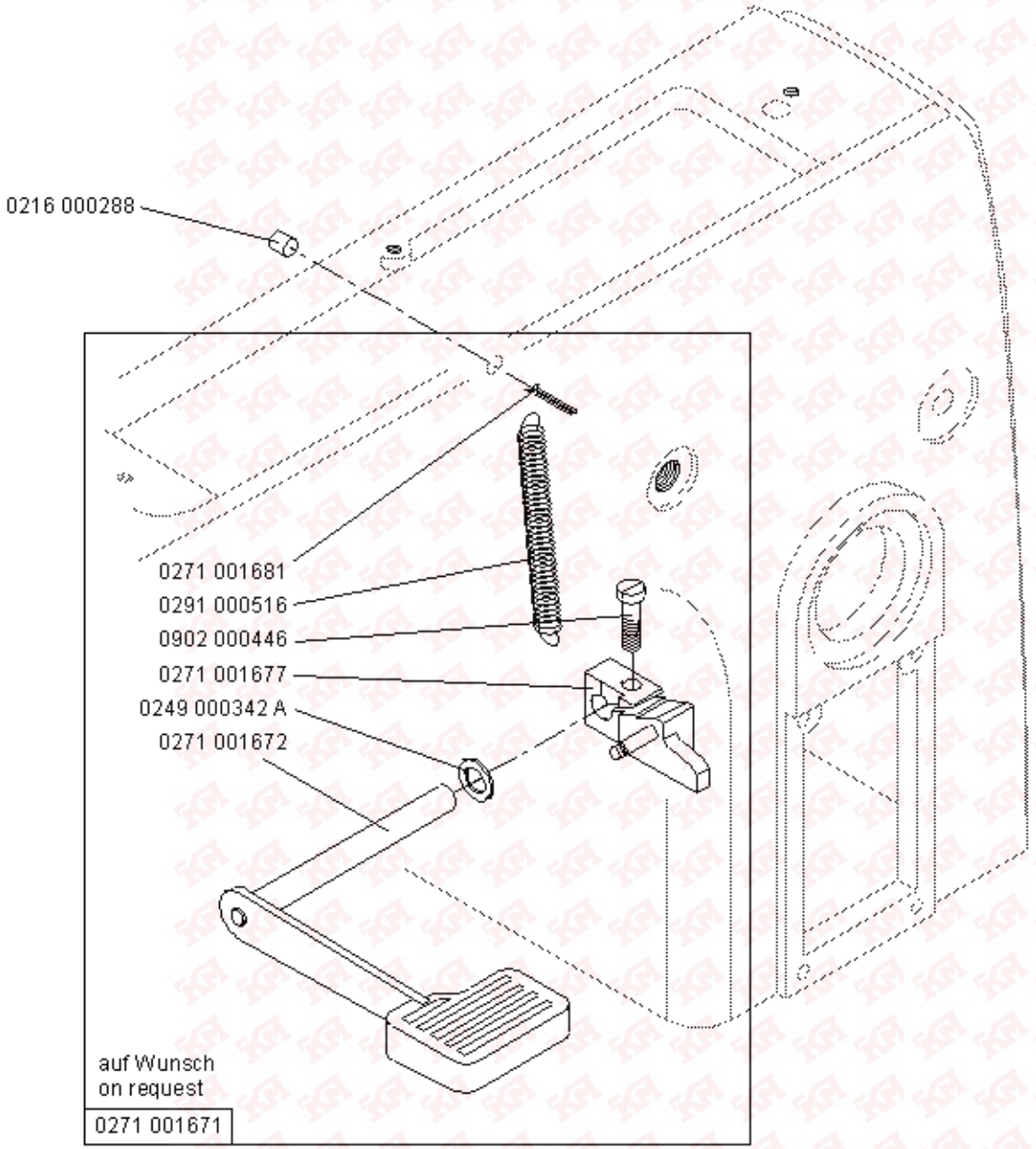
0216 000288
0271 001681
0291 000516
0902 000446
0271 001677
0249 000342 A
0271 001672
auf Wunsch
on request
0271 001671

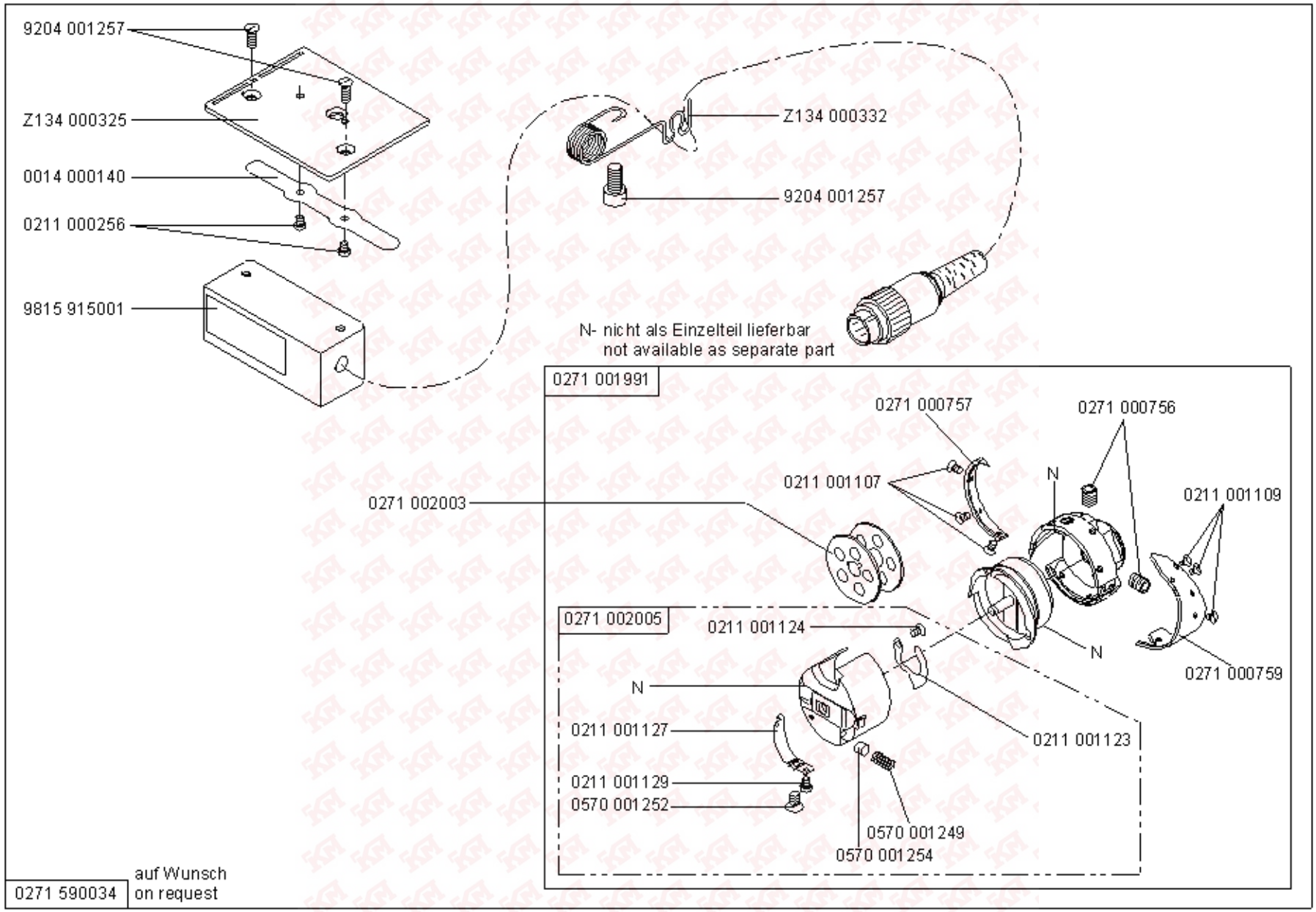
9204 001257
Z134 000325
0014 000140
0211 000256
9815 915001
Z134 000332
9204 001257
N- nicht als Einzelteil lieferbar
not available as separate part
0271 001991
0271 000757
0271 000756
0211 001107
N
0211 001109
0271 002003
0271 002005
0211 001124
N
0271 000759
N
0211 001123
0211 001127
0211 001129
0570 001252
0570 001249
0570 001254
0271 590034
auf Wunsch
on request

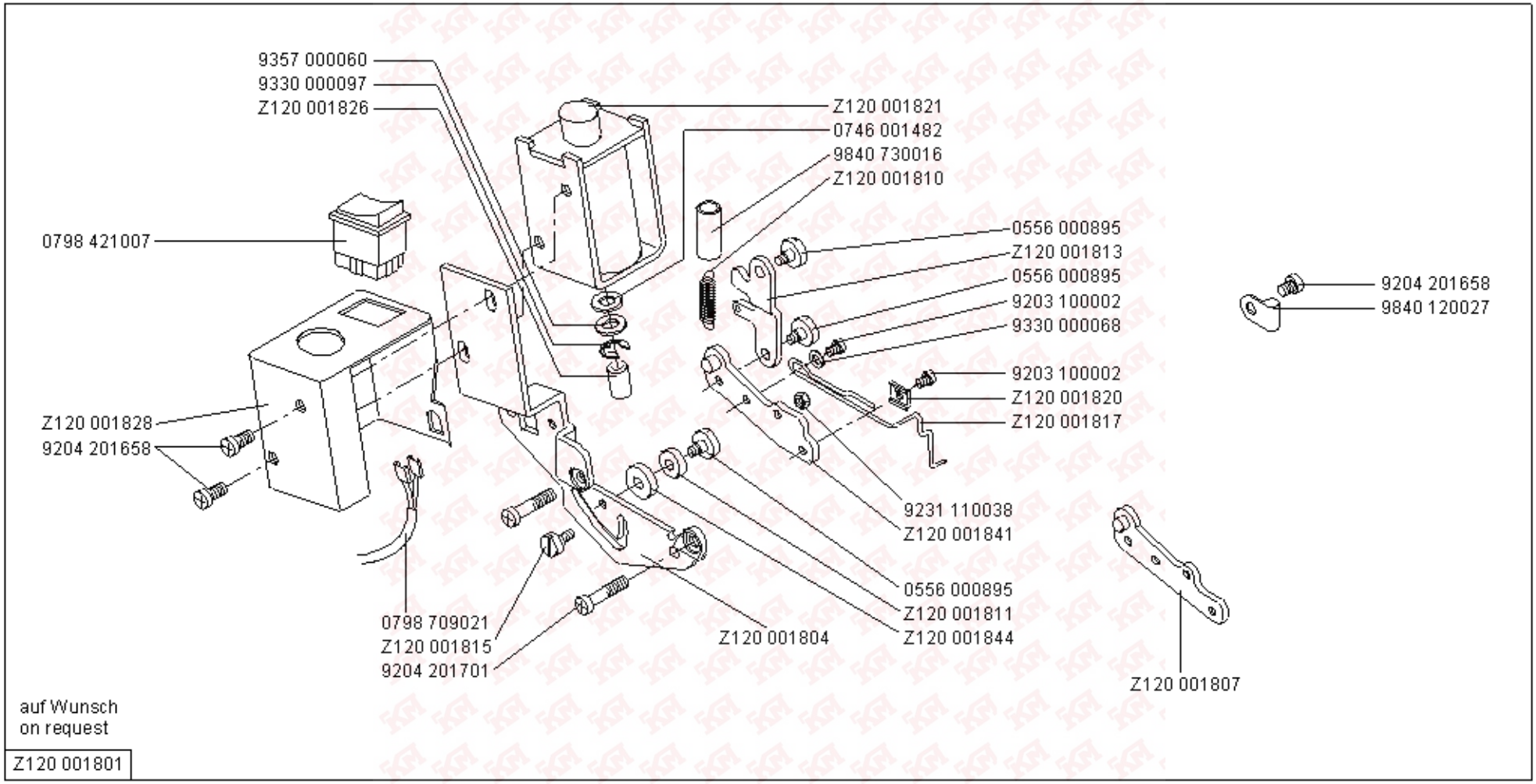
9357 000060
9330 000097
Z120 001826
Z120 001821
0746 001482
9840 730016
Z120 001810
0798 421007
0556 000895
Z120 001813
0556 000895
9203 100002
9330 000068
9204 201658
9840 120027
9203 100002
Z120 001820
Z120 001817
Z120 001828
9204 201658
9231 110038
Z120 001841
0556 000895
Z120 001811
Z120 001844
0798 709021
Z120 001815
9204 201701
Z120 001804
Z120 001807
auf Wunsch
on request
Z120 001801

0271 590024

auf Wunsch
on request

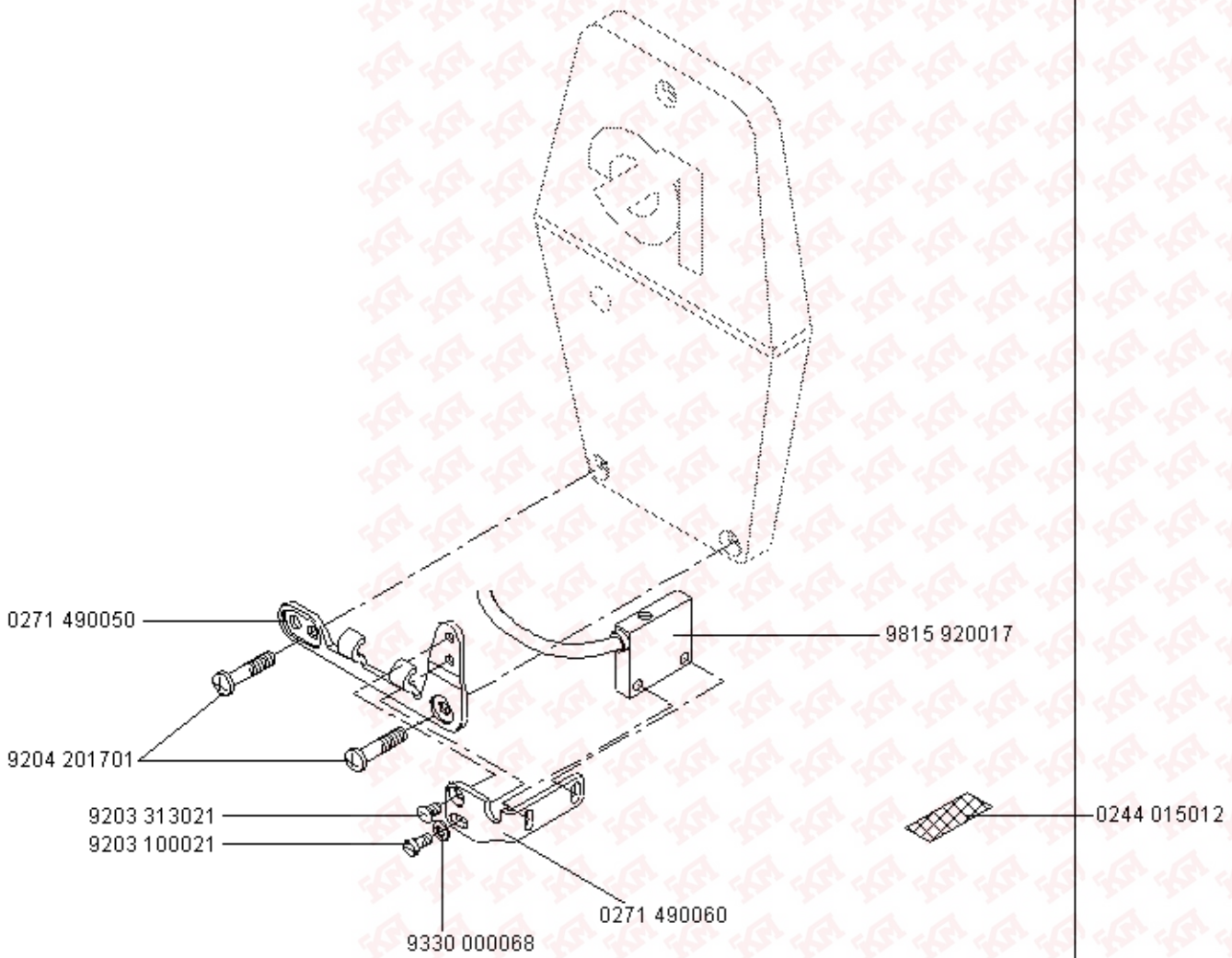

0271 000894

auf Wunsch
on request

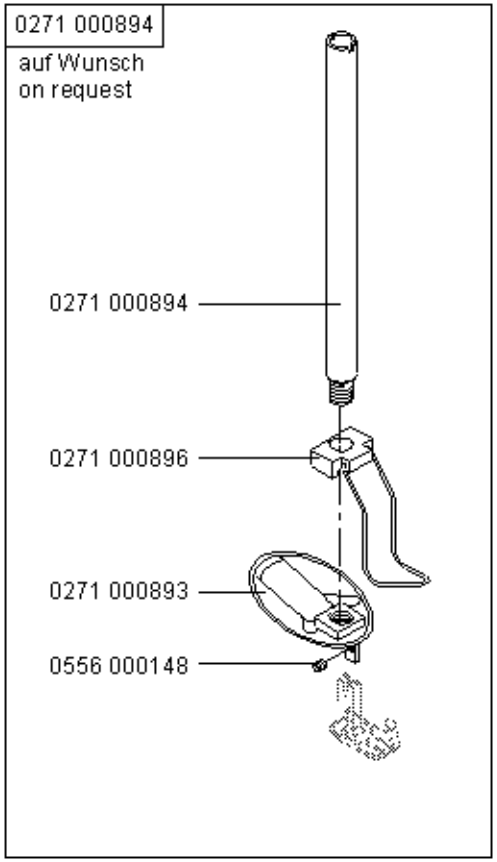

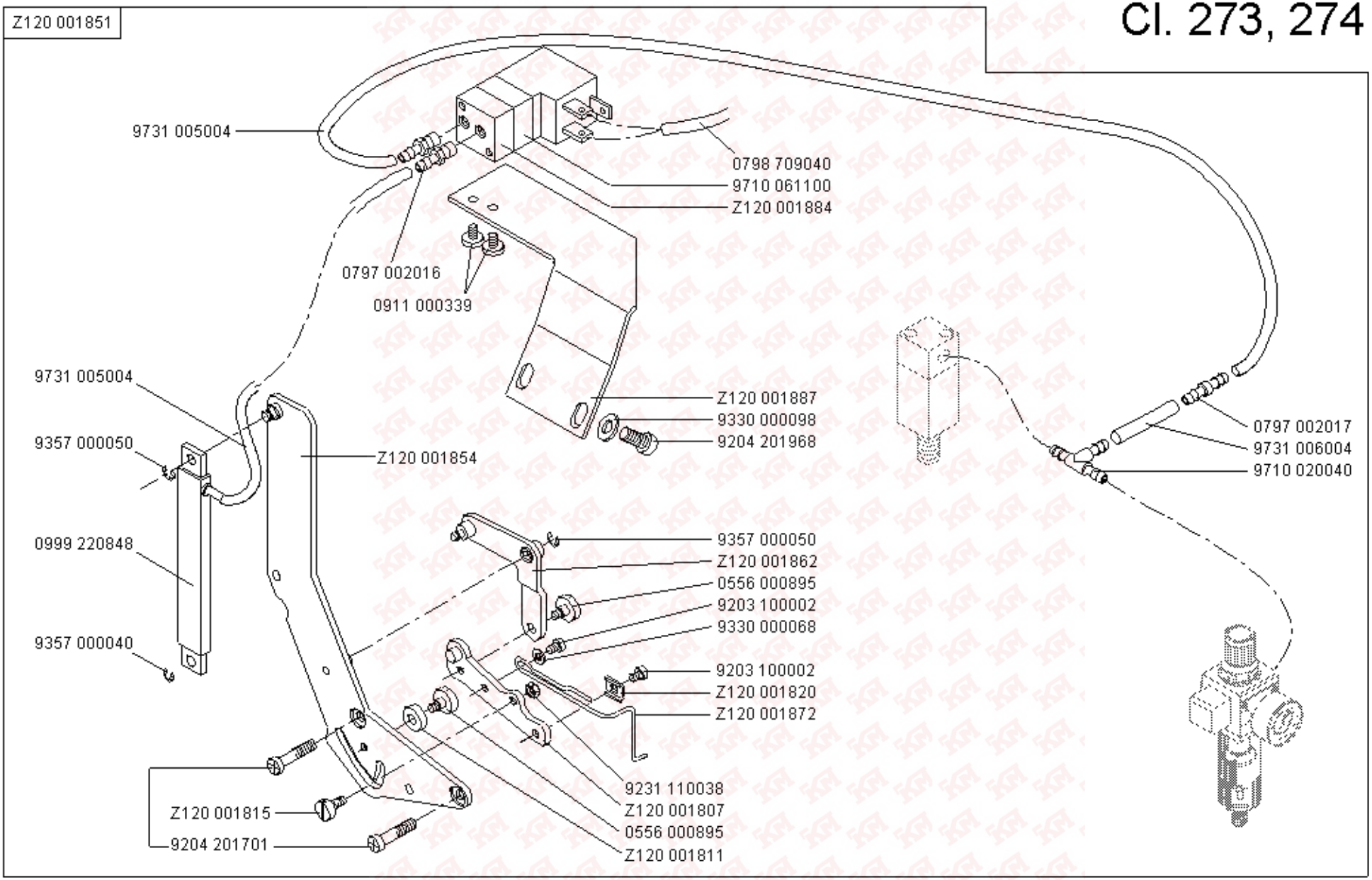
Z120 001851
9731 005004
0798 709040
9710 061100
Z120 001884
0797 002016
0911 000339
9731 005004
9357 000050
Z120 001854
Z120 001887
9330 000098
9204 201968
0797 002017
9731 006004
9710 020040
0999 220848
9357 000040
9357 000050
Z120 001862
0556 000895
9203 100002
9330 000068
9203 100002
Z120 001820
Z120 001872
9231 110038
Z120 001807
0556 000895
Z120 001811
Z120 001815
9204 201701

Cl. 272-640642

Z124 000501

auf Wunsch
on request

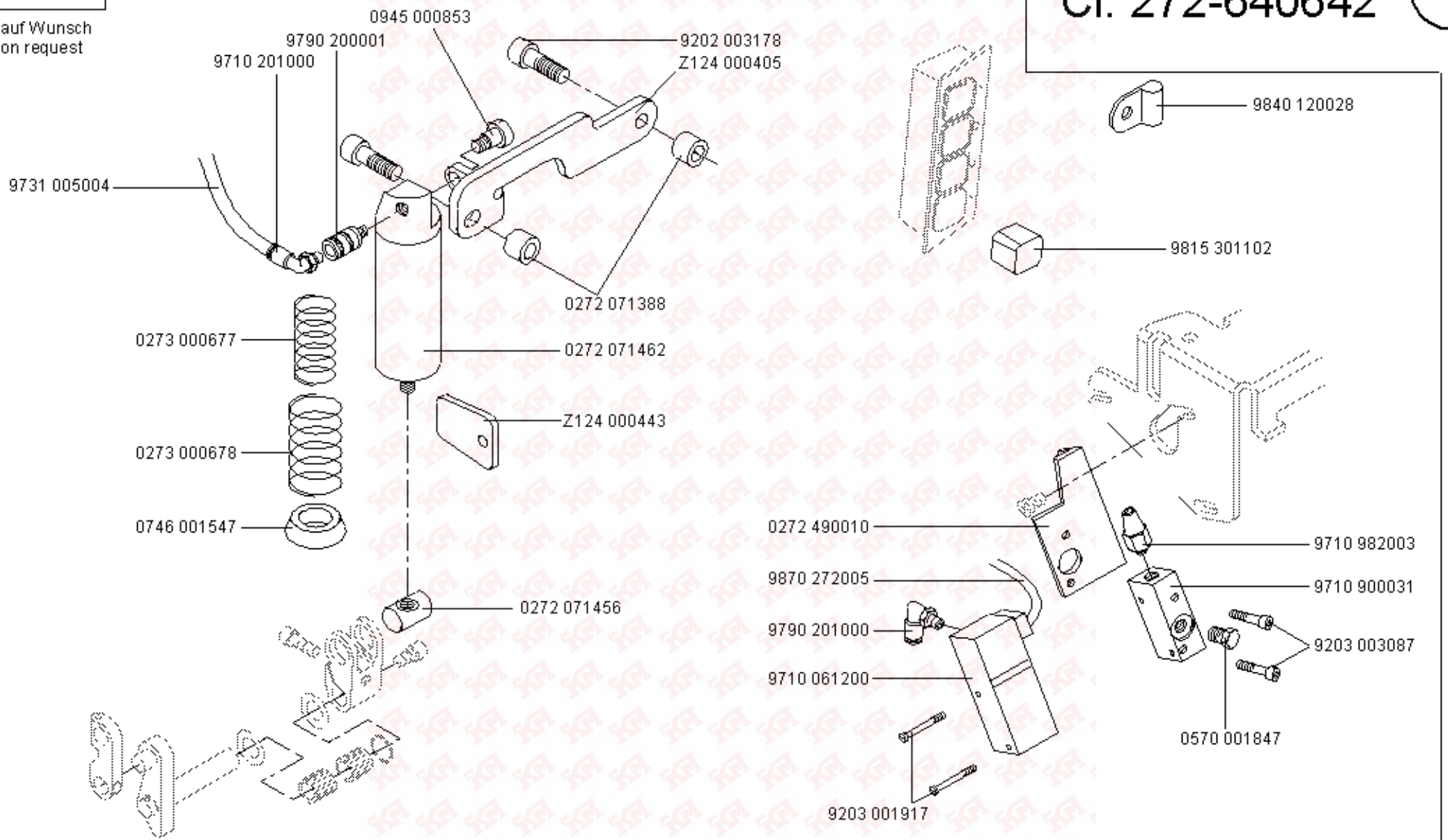

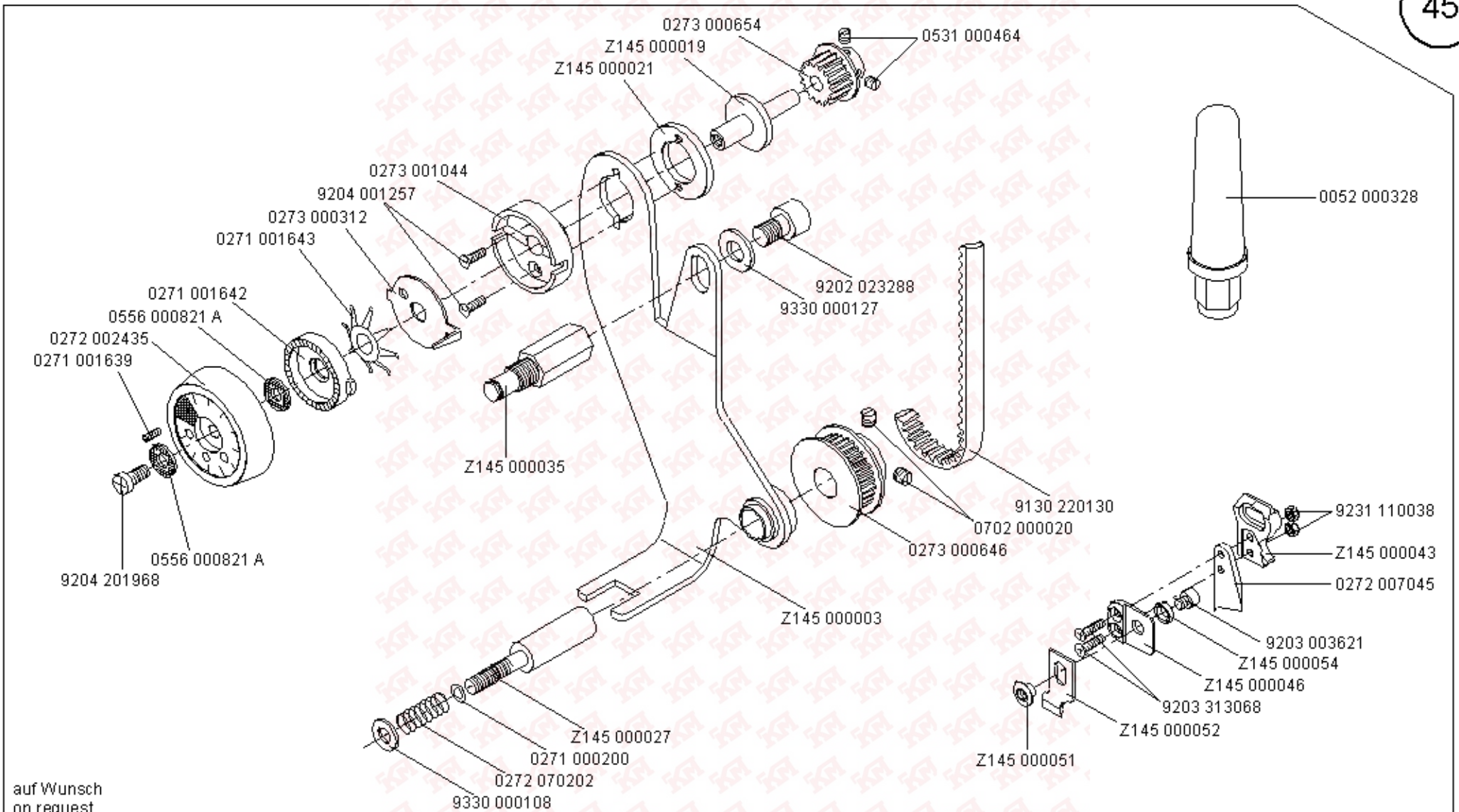
0273 000654
Z145 000019
Z145 000021
0531 000464
0273 001044
9204 001257
0273 000312
0271 001643
0271 001642
0556 000821 A
0272 002435
0271 001639
9204 201968
0556 000821 A
Z145 000035
9202 023288
9330 000127
0052 000328
9130 220130
0702 000020
0273 000646
Z145 000003
9231 110038
Z145 000043
0272 007045
9203 003621
Z145 000054
Z145 000046
9203 313068
Z145 000052
Z145 000051
Z145 000027
0271 000200
0272 070202
9330 000108
auf Wunsch
on request
Z145 000001

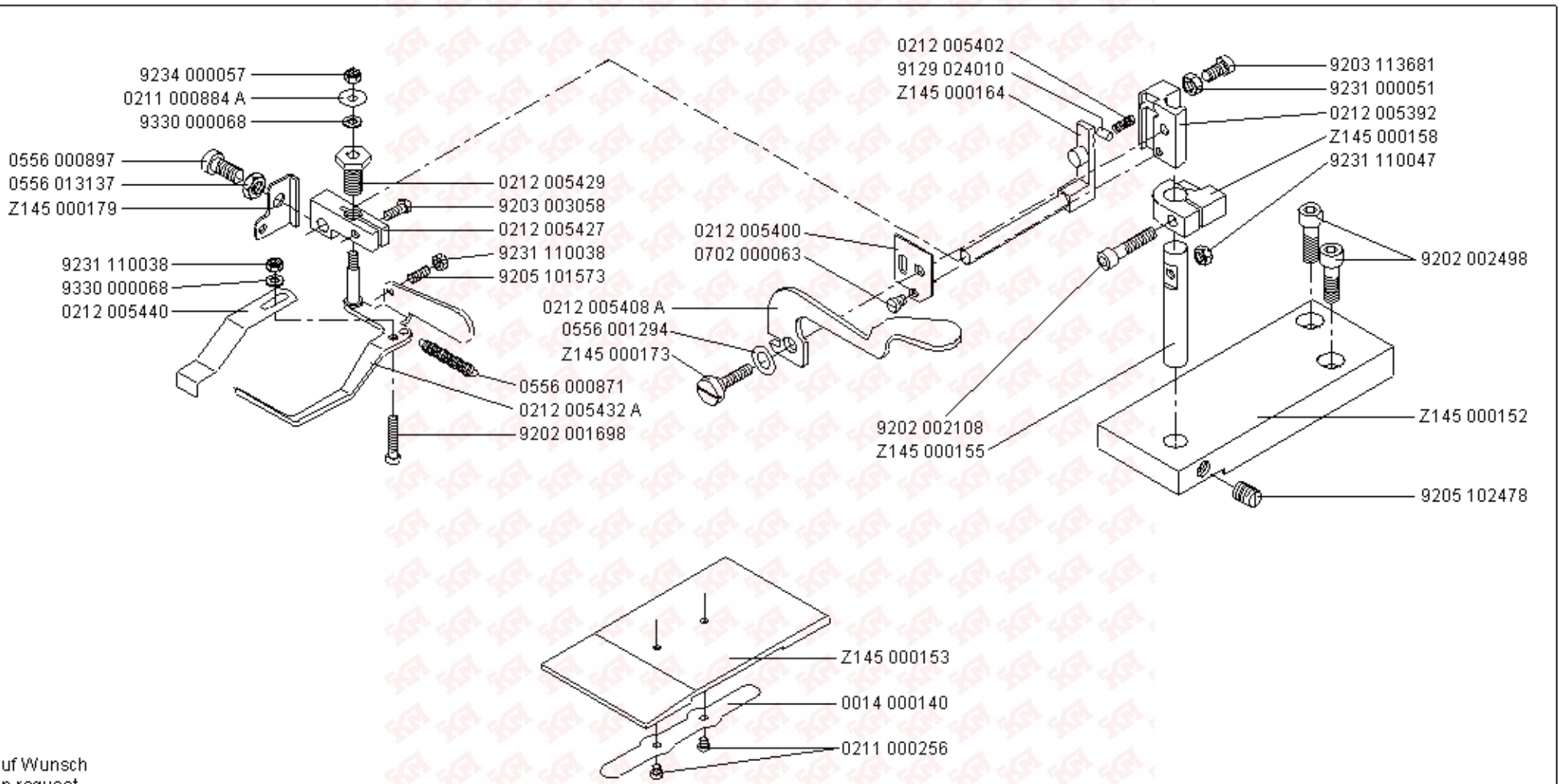

auf Wunsch
on request

Z145 000101	nur für Kl. 272-640642 und -740642; only for 272-640642 and -740642

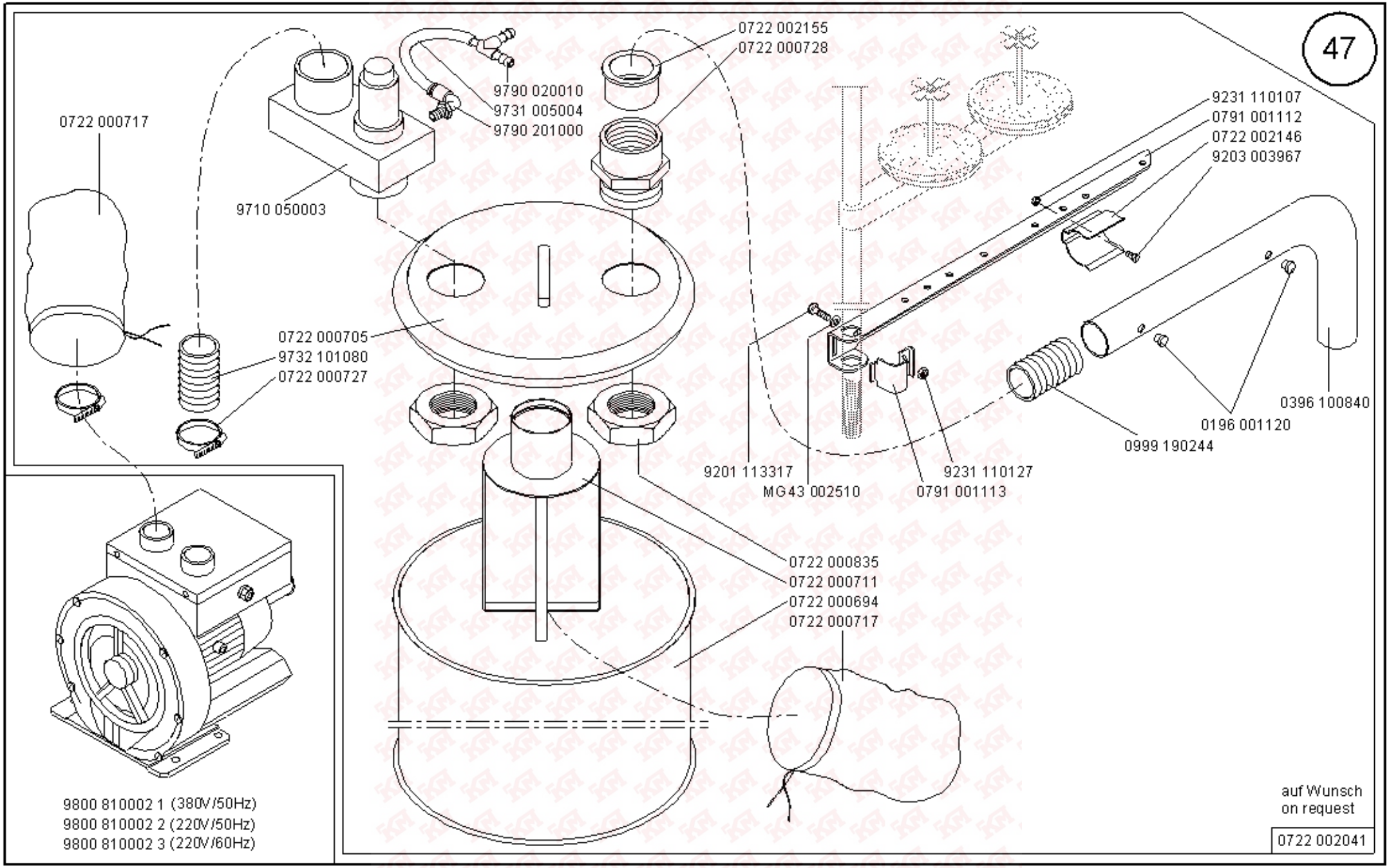

Scale 20 %

Cl. 271, 272, 273, 274

Ausgabe/Edition 04.2007

Cl. 272-160362

48

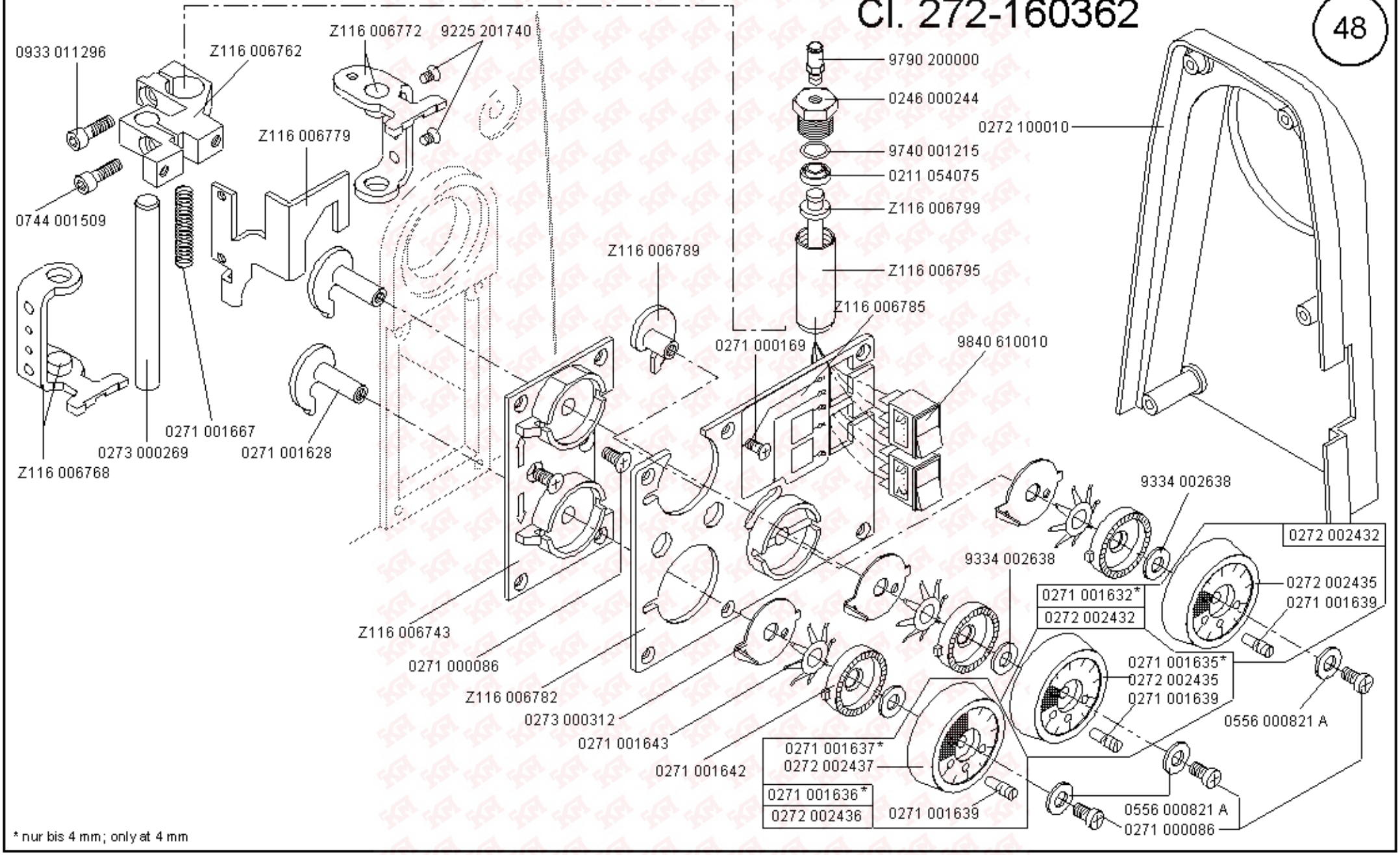

* nur bis 4 mm; only at 4 mm

Scale 50 %

Ausgabe/Edition 04.2007

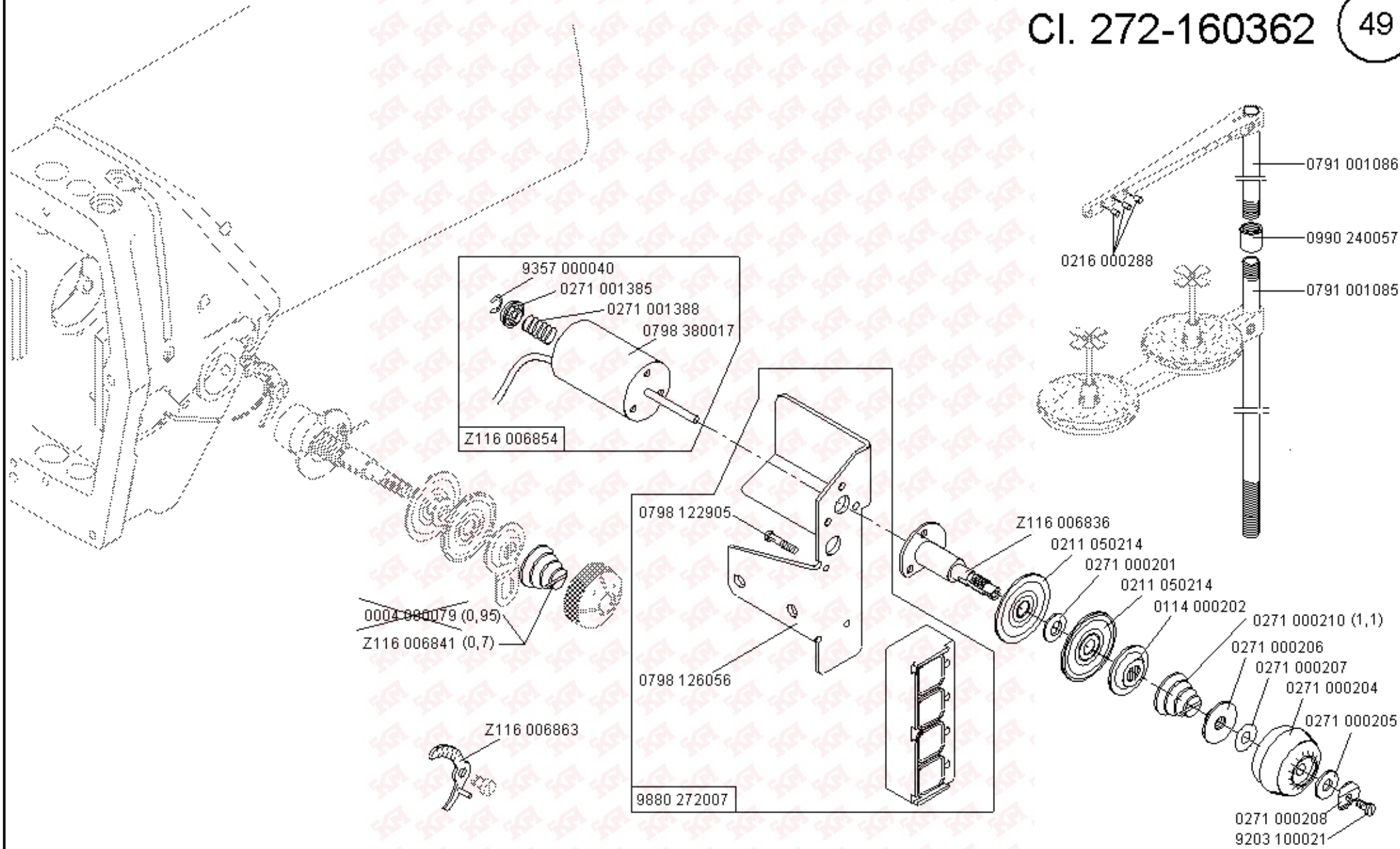

Scale 50 %

Cl. 271, 272, 273, 274

Ausgabe/Edition 04.2007

Cl. 272-160362

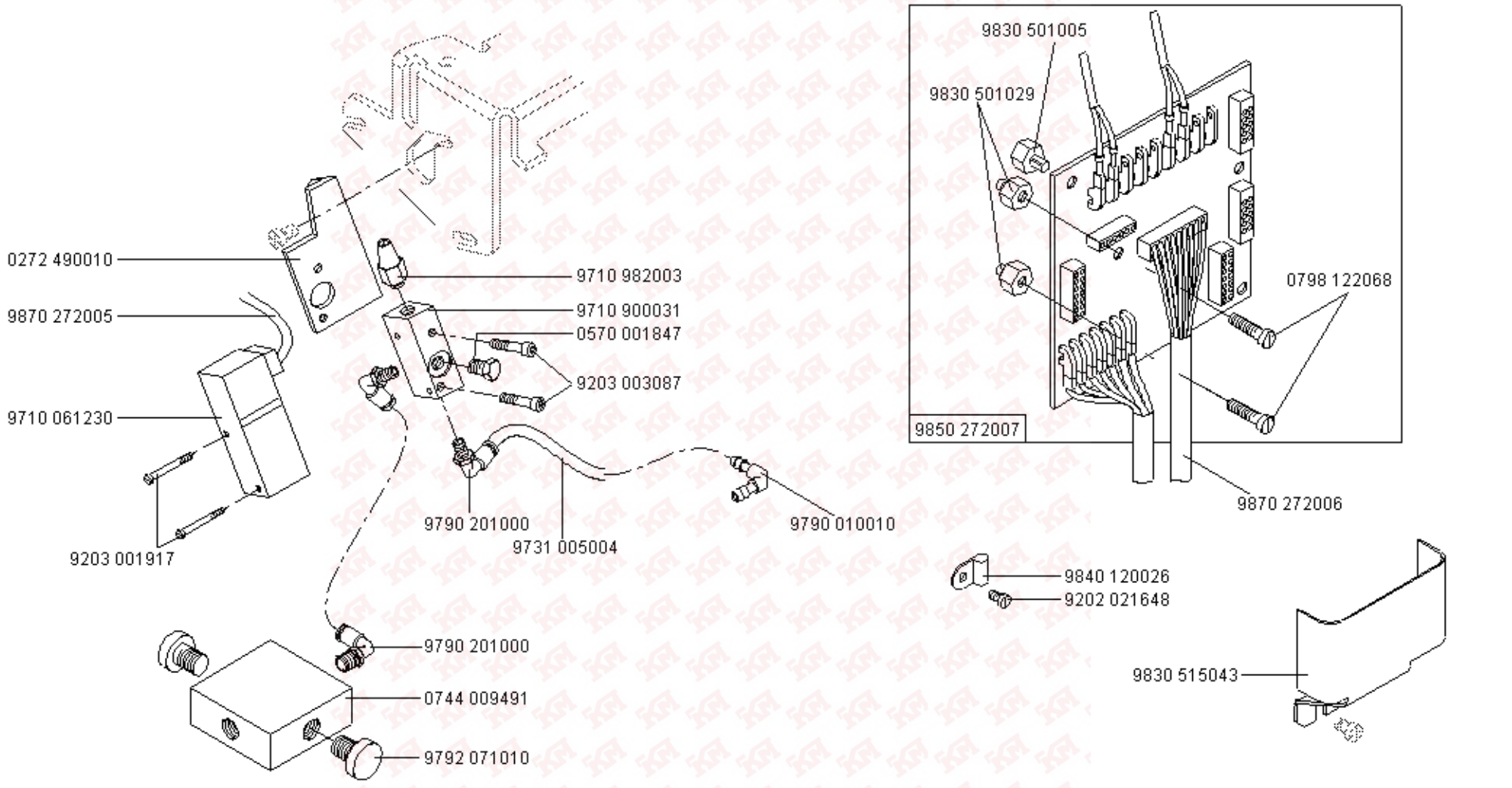

Teile-Nr./Part-No.	Tafel/Table
0002 005889 0700	01
0002 007504 9500	37
0002 008308 3325	21
0002 008930 0060	21
0002 008930 0070	06
0002 008930 0090	21
0004 000079	03, 21, 49
0014 000140	21, 40, 46
0024 000080 A	04
0052 000328	35, 45
0052 000369	34
0069 005844	19, 32
0077 110220	34
0077 110230	34
0114 000202	21, 49
0147 000203	09, 27
0171 000248	05
0196 001120	47
0204 000230 A	31, 35
0211 000003	10
0211 000007	10
0211 000013	06
0211 000014	08
0211 000018	07, 22
0211 000022	07, 22
0211 000025	07
0211 000027	07
0211 000043	09
0211 000045	09
0211 000060	09
0211 000062	19
0211 000069	09
0211 000085	09, 15, 19, 21
0211 000088	09
0211 000106	02
0211 000117	02
0211 000133	02, 09
0211 000208 M4	01, 20
0211 000248	10
0211 000249	10
0211 000253	10
0211 000256	21, 40, 46
0211 000257	10
0211 000299	01
0211 000302 A	01
0211 000305 A	01, 02, 20, 23
0211 000306 A	01
0211 000306 B	01
0211 000316	01
0211 000331	01, 05
0211 000332	01
0211 000339	01, 14
0211 000340	14
0211 000355	02
0211 000376	01
0211 000381	01
0211 000387	21
0211 000390 A	01
0211 000391 A	01, 20, 21
0211 000394	01, 20
0211 000395	01, 20
0211 000397 M0	01
0211 000398	01, 20
0211 000407	01
0211 000408 M1	01
0211 000420	04, 05
0211 000422	04
0211 000422 A	01
0211 000432 A	05
0211 000439	05
0211 000440	05
0211 000459	03
0211 000506	02
0211 000520	06
0211 000634	07
0211 000644	07
0211 000646 A	07
0211 000648	07
0211 000699	34
0211 000806	08
0211 000884 A	46
0211 001107	31, 40
0211 001109	31, 40
0211 001123	31, 40
0211 001124	19, 31, 32, 40
0211 001127	31, 40
0211 001129	31, 40
0211 008285	07
0211 050214	03, 21, 49
0211 050215	03
0211 054075	48
0212 000016 B	20, 23
0212 000059 M3	20
0212 000102	20, 23
0212 000152	01
0212 000236	14
0212 000627	02, 09
0212 004821	27
0212 004862	27
0212 005392	46
0212 005400	46
0212 005402	46
0212 005408 A	46
0212 005427	46
0212 005429	46
0212 005432 A	46
0212 005440	46
0216 000043	03
0216 000052	02
0216 000070	07, 22
0216 000131	09, 10, 21
0216 000134	10, 21
0216 000224	03
0216 000288	06, 39, 49
0216 000591	06
0216 000603	06
0216 001146	03
0219 000185	05
0219 000193	04
0219 000321	09, 15
0219 000353	06, 35
0219 000386	29, 30
0219 000840	04
0223 000238	07, 22
0223 000245	09
0223 000450 K	04
0223 000454	04
0223 000460 K	04
0223 000481	04
0223 000484	04
0223 000486	04
0223 000646	01, 02, 07, 22, 23
0223 000648	02, 06, 19, 22, 26
0223 000669	09, 21
0223 000937	08
0224 000700	07, 22
0231 000453	20
0244 000396	06
0244 000398	06
0244 000400	06
0244 000401	06
0244 000403	06
0244 000404	06
0244 000414	03, 06
0244 000415	03, 06
0244 000501	10
0244 000556 A	19
0244 000558	19
0244 000559 A	19
0244 000561	19
0244 000581 A	19
0244 000587 A	19

Teile-Nr./Part-No.	Tafel/Table
0244 000588 A	19
0244 000886	08
0244 015012	42
0246 000244	48
0246 000466	06
0246 000762	14
0249 000342 A	39
0264 000762	10
0265 000138	14
0265 000601	09
0265 000602	09
0265 000753	07
0265 002032	05
0271 000011	03
0271 000026	01
0271 000027	03
0271 000029	01, 03
0271 000047	03
0271 000054	01
0271 000086	48
0271 000090	01
0271 000095	01
0271 000096	01
0271 000112	01
0271 000118	01
0271 000119	01
0271 000120	01
0271 000122	03
0271 000124	03
0271 000163	05
0271 000165	05
0271 000167	05
0271 000169	48
0271 000185	04
0271 000186	05
0271 000187	03
0271 000197	03
0271 000199	03
0271 000200	03, 45
0271 000201	03, 21, 49
0271 000204	49
0271 000205	49
0271 000206	49
0271 000207	49
0271 000208	49
0271 000210	49
0271 000212	03
0271 000215	03
0271 000217	03
0271 000222	03
0271 000226	03
0271 000227	03, 29, 30
0271 000232	03
0271 000236	03
0271 000237	03, 21
0271 000238	03, 21
0271 000242	06
0271 000245	06
0271 000260	06
0271 000262	06
0271 000273	06
0271 000274	06
0271 000275	06
0271 000298	06, 09, 12, 20
0271 000300	06
0271 000301	06
0271 000308	06, 09
0271 000309	09
0271 000313	09
0271 000316	01
0271 000318	01
0271 000323	01
0271 000324	01
0271 000455	07
0271 000456	07
0271 000462	07, 27
0271 000463	07
0271 000474	07
0271 000491	07
0271 000502	02
0271 000516	02
0271 000533	09
0271 000573	09
0271 000574	09
0271 000576	09
0271 000579	09, 21
0271 000580	09, 21
0271 000592	07
0271 000593	07
0271 000597	07
0271 000602	07, 27
0271 000604	09
0271 000605	09, 21
0271 000648	09
0271 000651	09
0271 000661	04
0271 000667	04
0271 000672	04
0271 000681	04
0271 000682	04
0271 000692	04
0271 000706	16
0271 000756	31, 40
0271 000757	31, 40
0271 000759	31, 40
0271 000893	42
0271 000894	42
0271 000896	42
0271 001064	01
0271 001068	01
0271 001094	09
0271 001202	06
0271 001203	06
0271 001205	06
0271 001207	06, 11
0271 001212	06
0271 001213	06
0271 001216	06
0271 001217	06
0271 001222	06
0271 001232	08
0271 001237	08
0271 001248	08
0271 001255	09, 11
0271 001382	03
0271 001383	03
0271 001384	03
0271 001385	03, 49
0271 001385 A	03
0271 001388	03, 49
0271 001391	03
0271 001392	03
0271 001397	03, 06
0271 001398	03
0271 001403	08
0271 001410	08
0271 001415	08
0271 001435	08
0271 001449	10
0271 001452	08
0271 001456	08
0271 001466	08, 11
0271 001472	08
0271 001482	08
0271 001483	08
0271 001485	08
0271 001489	08
0271 001492	07
0271 001493	07
0271 001494	07, 22
0271 001495	07, 22
0271 001497	07

Teile-Nr./Part-No.	Tafel/Table
0271 001499	07
0271 001501	07
0271 001508	15, 32
0271 001612	11
0271 001622	12
0271 001624	12
0271 001628	12, 48
0271 001632	12, 48
0271 001635	12, 48
0271 001636	12, 48
0271 001637	12, 48
0271 001639	12, 26, 29, 30, 45, 48
0271 001642	12, 26, 29, 30, 45, 48
0271 001643	12, 26, 29, 30, 45, 48
0271 001654	12
0271 001663	12
0271 001667	12, 48
0271 001671	39
0271 001672	39
0271 001677	39
0271 001681	39
0271 001742	11
0271 001746	11
0271 001747	11
0271 001754	11
0271 001755	11
0271 001763	11
0271 001764	11
0271 001766	11
0271 001767	11
0271 001772	11
0271 001773	11
0271 001991	40
0271 002003	40
0271 002005	40
0271 002091	19, 32
0271 002096	19, 32
0271 002097	19, 32
0271 002103	19, 32, 35
0271 002105	19, 32
0271 002114	19, 32
0271 002117	19, 32
0271 002118	19, 32
0271 002119	19, 32
0271 002121	32
0271 100090	01
0271 100164	01
0271 100200	02
0271 100244	03
0271 100350	10
0271 100360	10
0271 110040	03
0271 120070	05
0271 120080	05
0271 120133	01
0271 130253	05
0271 130260	05
0271 130280	05
0271 130290	05
0271 130294	05
0271 130310	05
0271 150034	31
0271 150040	31
0271 150054	31
0271 150060	31
0271 150070	31
0271 150080	31
0271 150090	31
0271 150104	02
0271 150110	16
0271 150124	31
0271 150144	31
0271 150173	18
0271 160024	07
0271 380010	16
0271 380034	01
0271 490010	16
0271 490030	16
0271 490050	42
0271 490060	42
0271 490080	38
0271 490090	38
0271 590024	42
0271 590034	40
0271 590044	38
0272 000016	14
0272 000128	14
0272 000129	14
0272 000135	14
0272 000137	14
0272 000138	14
0272 000138 A	14
0272 000138 B	14
0272 000138 C	14
0272 000141	14
0272 000143	14, 26
0272 000146	14
0272 000151	14
0272 000156	14
0272 000157	14
0272 000191	14
0272 000193	14
0272 000196	14
0272 000202	14
0272 000203	14
0272 000215	14
0272 000217	14
0272 000222	15
0272 000234	15
0272 000235	15
0272 000237	15
0272 000602	15
0272 000613	15
0272 000614	15
0272 000617	15
0272 000702	09
0272 000708	15
0272 000709	15
0272 001395	22
0272 002048	15, 32
0272 002049	15, 32
0272 002422	12
0272 002432	12, 48
0272 002435	12, 45, 48
0272 002436	12, 48
0272 002437	12, 48
0272 007042	20
0272 007045	35, 45
0272 070019	20, 23
0272 070032	20, 23
0272 070068	20
0272 070103	20
0272 070115	20
0272 070117	20
0272 070123	20
0272 070124	20
0272 070126	20
0272 070135	20
0272 070144	20
0272 070153	20
0272 070162	20
0272 070166	20
0272 070168	20
0272 070173	20
0272 070177	20
0272 070193	20
0272 070197	20
0272 070198	20
0272 070202	20, 45
0272 070206	20
0272 070207	20
0272 070210	20

Teile-Nr./Part-No.	Tafel/Table
0272 070216	20
0272 070219	20
0272 070222	20
0272 070225	20
0272 070233	20
0272 070294	21
0272 070306	21
0272 070342	21
0272 070353	21
0272 070369	21
0272 070401	21
0272 070455	20
0272 070458	20
0272 070877	21
0272 070878	21
0272 070895	21
0272 070898	21
0272 070902	21
0272 071044	21
0272 071045	21
0272 071046	21
0272 071071	22
0272 071311	23
0272 071318	23
0272 071353	23
0272 071364	23
0272 071374	23
0272 071380	23
0272 071383	23
0272 071387	23
0272 071388	23, 44
0272 071394	23
0272 071396	23
0272 071456	23, 44
0272 071462	23, 44
0272 076064	22
0272 076093	22
0272 076153	22
0272 076157	22
0272 076159	22
0272 076279	22
0272 076374	24
0272 076375	24
0272 100010	48
0272 100100	03
0272 380010	35
0272 490010	25, 44, 50
0273 000006	26
0273 000163	05
0273 000180	05
0273 000244	26
0273 000248	26
0273 000256	26
0273 000257	26
0273 000262	26
0273 000267	26
0273 000269	48
0273 000272	26
0273 000283	26
0273 000293	26
0273 000295	26
0273 000297	26
0273 000299	26
0273 000307	26
0273 000312	26, 29, 30, 45, 48
0273 000317	26
0273 000321	26
0273 000322	26
0273 000324	28
0273 000325	23, 26
0273 000342	06
0273 000345	06
0273 000463	27
0273 000465	27
0273 000469	27
0273 000472	27
0273 000478	27
0273 000506	27
0273 000515	27
0273 000521	27
0273 000524	27
0273 000530	27
0273 000534	27
0273 000542	27
0273 000548	27
0273 000552	27
0273 000555	28
0273 000557	28
0273 000562	28
0273 000572	28
0273 000576	28
0273 000583	28
0273 000587	28
0273 000589	28
0273 000590	28
0273 000596	28
0273 000599	28
0273 000600	28
0273 000606	28
0273 000615	28
0273 000617	28
0273 000620	28, 35
0273 000629	28
0273 000637	28
0273 000645	27
0273 000646	27, 45
0273 000651	27
0273 000653	28
0273 000654	28, 45
0273 000662	28
0273 000663	28
0273 000675	28
0273 000677	23, 28, 44
0273 000678	23, 28, 44
0273 000680	28
0273 000683	28
0273 000686	28
0273 000697	27
0273 001041	29
0273 001043	29
0273 001044	29, 30, 45
0273 001046	29
0273 001055	29
0273 001057	29
0273 002511	28
0273 002518	26
0273 130010	05
0274 000193	14
0274 001141	30
0274 001143	30
0274 001146	30
0274 001158	30
0275 380050	35
0291 000159	01, 05, 14, 21
0291 000178 M3	04
0291 000347	11
0291 000516	39
0367 135014	04
0396 100840	47
0396 155830	19, 32
0531 000464	10, 28, 45
0540 100850	05
0556 000148	01, 05, 14, 42
0556 000230	15, 19
0556 000821 A	12, 26, 29, 30, 45, 48
0556 000871	46
0556 000895	08, 28, 41, 43
0556 000897	46
0556 001294	46
0556 003011	20
0556 003087	08
0556 003088	08

Teile-Nr./Part-No.	Tafel/Table
0556 005040	09, 21
0556 013137	46
0569 006884	14, 21
0570 000055	02, 09
0570 000623	09
0570 001249	19, 31, 32, 40
0570 001252	31, 40
0570 001254	19, 31, 32, 40
0570 001255	31
0570 001847	25, 44, 50
0570 010007	01, 14, 21
0620 760092	06, 08, 09, 15, 19, 21
0650 000045	06
0650 000292	06
0700 000043	33
0700 000044	33
0700 000045	33
0700 000050	33
0700 000054	34
0700 027112	33
0700 027113	33
0700 027114	33
0702 000020	27, 45
0702 000063	07, 46
0722 000694	47
0722 000705	47
0722 000711	47
0722 000717	47
0722 000727	47
0722 000728	47
0722 000835	47
0722 002041	47
0722 002146	47
0722 002155	47
0723 000013	27
0739 000347	08
0742 002096	36
0742 041517	28

Teile-Nr./Part-No.	Tafel/Table
0742 041524	28
0744 001155	35
0744 001369	28
0744 001509	48
0744 001793 A	36
0744 001793 B	36
0744 001796	36
0744 001801 B	03
0744 009491	50
0746 000789	27
0746 001482	08, 41
0746 001547	23, 28, 44
0748 000294	09
0791 000007	34
0791 000009	35
0791 001011	34
0791 001012	34
0791 001052	35
0791 001081	34
0791 001084	34
0791 001085	49
0791 001086	49
0791 001090	34
0791 001091	34
0791 001093 A	01, 34
0791 001095	34
0791 001112	47
0791 001113	47
0791 001200	34
0791 007819	35
0791 007821	35
0791 271504	34, 35
0791 272505	34, 35
0791 272506	34, 35
0791 272507	34, 35
0791 273502	34, 35
0791 580100	34
0792 008065	26, 28

Teile-Nr./Part-No.	Tafel/Table
0793 003508	22
0797 002016	43
0797 002017	43
0797 003031	36
0798 120401	38
0798 122068	24, 50
0798 122905	13, 49
0798 123916	24
0798 124920	13
0798 126056	49
0798 126072	24
0798 221025	37
0798 221026	24
0798 380017	49
0798 421007	41
0798 447914	37
0798 500088	37
0798 709021	41
0798 709040	43
0902 000446	39
0902 000623	14
0902 000670	20
0911 000339	43
0931 002092	28
0933 000075	01
0933 001533	06
0933 001545	10
0933 001546	10
0933 001555	10
0933 001556	10
0933 005615	27
0933 005621	27
0933 005622	27
0933 005623	27
0933 005724	28
0933 005725	28
0933 005736	28
0933 005737 A	28, 35

Teile-Nr./Part-No.	Tafel/Table
0933 005738	28
0933 005738 A	28
0933 011296	48
0933 063984	08
0939 002868	21
0945 000816	35
0945 000853	23, 28, 44
0990 240057	49
0990 490128	35
0992 017500	19, 32
0992 017520	19, 32
0992 023910	19, 32
0993 087108	24
0993 087138	24
0993 941028	28
0995 340617	34
0998 881520	20
0999 190244	47
0999 202637	13
0999 220848	43
0999 240303	36
0999 240341	36
0APP 001041	37
0APP 001042	37
1001 001162	01, 05, 15
1001 003102	06
1001 009140	04
1001 009148	29
9041 100015	26
9041 100025	03, 09, 14, 21, 26
9041 100030	01, 06, 09, 15, 19, 21
9041 100035	03, 07, 08, 15, 22
9041 100050	01
9041 100203	01
9041 102025	01, 09, 15, 19, 26
9041 102035	15
9050 050001	08
9081 200250	34

Teile-Nr./Part-No.	Tafel/Table
9081 500010	34
9081 500051	34
9120 030050	08
9120 030080	07
9120 030081	07
9120 030121	02
9120 050120	27
9120 080250	01
9122 210081	20
9129 016060	01
9129 020180	06
9129 024010	46
9129 024030	06
9130 202190	16
9130 220130	28, 45
9201 112877	16
9201 113317	47
9202 001658	27
9202 001698	46
9202 002057	28
9202 002063	20, 23
9202 002073	20
9202 002083	19, 20, 27, 28
9202 002093	20
9202 002108	46
9202 002377	27, 28
9202 002467	23
9202 002473	01
9202 002483	09
9202 002488	01, 08, 09, 20, 21, 23
	27, 28
9202 002493	12, 15
9202 002498	46
9202 002537	16
9202 002558	10
9202 002903	09
9202 002918	11, 26
9202 002937	36

Teile-Nr./Part-No.	Tafel/Table
9202 003008	10
9202 003178	09, 23, 44
9202 003317	37
9202 003737	10
9202 021648	50
9202 022078	20
9202 023288	45
9202 042887	16
9202 201723	26
9203 001917	25, 44, 50
9203 003028	14
9203 003037	20
9203 003058	46
9203 003087	25, 44, 50
9203 003101	26
9203 003621	45
9203 003627	13
9203 003653	01
9203 003657	37
9203 003667	13
9203 003678	14
9203 003967	47
9203 003977	11
9203 003988	20
9203 004288	11
9203 100002	41, 43
9203 100021	42, 49
9203 100631	05, 10, 14, 21
9203 113671	03
9203 113681	46
9203 113983	03
9203 312411	01, 05, 14, 15, 21, 32
9203 313021	42
9203 313048	21
9203 313068	45
9203 313671	05, 14, 26
9203 313681	29
9204 001257	29, 40, 45

Teile-Nr./Part-No.	Tafel/Table
9204 001258	30
9204 002473	01
9204 201647	38
9204 201648	01, 03, 23, 24
9204 201658	01, 03, 11, 13, 14, 22
	41
9204 201668	03, 08
9204 201677	38
9204 201678	03, 15
9204 201693	02
9204 201698	08, 30
9204 201701	41, 42, 43
9204 201711	38
9204 201723	06, 26
9204 201768	02
9204 201827	08
9204 201958	07, 11, 13, 24
9204 201968	11, 12, 29, 30, 43, 45
9204 201977	01
9204 202038	34
9204 202268	16
9204 311507	24
9205 023641	05
9205 023658	06
9205 024358	04
9205 101573	46
9205 101888	20
9205 102168	20
9205 102178	03
9205 102473	23
9205 102478	01, 46
9205 102508	14
9205 102783	16, 18
9205 102787	04
9205 102788	02
9205 102808	01
9206 100637	08
9206 200097	33

Teile-Nr./Part-No.	Tafel/Table
9207 160957	34
9207 161267	34
9207 170227	33, 35, 38
9207 170437	37
9217 300518	06, 23
9217 300528	03, 28
9225 201740	07, 48
9231 000051	35, 46
9231 000378	06, 28
9231 011133	09
9231 011137	04
9231 110037	24
9231 110038	29, 30, 41, 43, 45, 46
9231 110047	46
9231 110058	06, 08
9231 110107	10, 11, 47
9231 110108	28
9231 110127	09, 47
9231 110128	04, 10
9231 110137	04
9234 000057	46
9237 900001	26
9301 022608	34
9301 103231	12
9330 000068	20, 27, 41, 42, 43, 46
9330 000087	38
9330 000088	03, 35
9330 000097	08, 11, 16, 41
9330 000098	07, 20, 26, 43
9330 000108	45
9330 000127	33, 45
9330 000167	36
9330 000177	34
9330 200098	08, 10
9330 200137	10
9330 900088	28
9330 900097	38
9330 900098	08

Teile-Nr./Part-No.	Tafel/Table
9333 000090	08
9334 002638	12, 26, 48
9352 000060	06
9352 000090	14, 21
9352 000120	02
9353 000120	28
9353 000280	27
9354 010020	06
9354 010240	02
9357 000040	43, 49
9357 000050	43
9357 000060	08, 11, 27, 28, 41
9357 000070	05, 06, 08, 09, 11, 14 15, 28
9357 000080	04, 09, 11, 21
9357 000090	04, 05, 06, 11
9357 000100	04
9357 000110	27
9380 521220	04
9710 020040	43
9710 050003	47
9710 061100	43
9710 061200	25, 44
9710 061230	50
9710 201000	44
9710 900031	25, 44, 50
9710 920013	23
9710 982003	25, 44, 50
9731 001030	09
9731 001045	06, 08
9731 002001	36
9731 004035	09
9731 005004	35, 43, 44, 47, 50
9731 006004	43
9731 007035	07, 22
9731 102025	09
9732 101080	47
9740 000731	20
9740 000803	05
9740 001215	48
9780 000108	36
9781 000002	36
9790 010010	50
9790 020010	47
9790 101010	23
9790 200000	48
9790 200001	35, 44
9790 201000	25, 28, 44, 47, 50
9792 071010	50
9792 350002	05
9800 130101 R	17
9800 130103	17
9800 150007 R	17
9800 150008	17
9800 170025	18
9800 170026 R	18
9800 330009	17
9800 330010	17
9800 330012	17
9800 331101	17
9800 350001	17
9800 350002	17
9800 351007	17
9800 360101	18
9800 370000	18
9800 370001	18
9800 560001	23
9800 760001	23
9800 810002 1	47
9800 810002 2	47
9800 810002 3	47
9805 300001	24
9815 114001	24
9815 301102	44
9815 915001	40
9815 920017	42
9820 110012	03
9820 110013	03
9822 510000	37
9822 510001	37
9822 510011	37
9822 510012	37
9822 560000	38
9822 560001	38
9822 642024	37
9825 810215	18
9825 810302	37
9825 810409	18
9825 810417	17
9825 830223	18
9830 400125	24
9830 501005	24, 50
9830 501029	24, 50
9830 515031	13
9830 515043	50
9840 101005	37
9840 104011	08
9840 120001	37
9840 120026	03, 50
9840 120027	13, 37, 38, 41
9840 120028	13, 44
9840 120031	13
9840 120060	34
9840 121001	34
9840 123003	37
9840 131001	37
9840 133002	37
9840 133004	37
9840 134001	37
9840 135002	37
9840 610010	48
9840 730016	41
9850 271002	13
9850 272003	24
9850 272005	24
9850 272007	50
9850 272008	24
9870 001108	34
9870 271001	08
9870 271004	13
9870 272004	24
9870 272005	44, 50
9870 272006	24, 50
9870 273001	13
9870 382003	27
9880 271004	13
9880 271005	13
9880 272003	13
9880 272004	24
9880 272006	24
9880 272007	49
9880 273002	13
MG43 000062	33
MG43 000484	17, 18
MG43 002510	47
MG53 000501	33
MG53 002501	33
MG53 007511	33
MG53 007921	36
MG53 007922	36
MG53 400015	33
MG53 400016	33
MG53 400017	33
Z116 006743	48
Z116 006762	48
Z116 006768	48
Z116 006772	48
Z116 006779	48
Z116 006782	48
Z116 006785	48
Z116 006789	48
Z116 006795	48

Teile-Nr./Part-No.	Tafel/Table
Z116 006799	48
Z116 006836	49
Z116 006841	49
Z116 006854	49
Z116 006863	49
Z120 001801	41
Z120 001804	41
Z120 001807	41, 43
Z120 001810	41
Z120 001811	41, 43
Z120 001813	41
Z120 001815	41, 43
Z120 001817	41
Z120 001820	41, 43
Z120 001821	41
Z120 001826	41
Z120 001828	41
Z120 001841	41
Z120 001844	41
Z120 001851	43
Z120 001854	43
Z120 001862	43
Z120 001872	43
Z120 001884	43
Z120 001887	43
Z124 000405	44
Z124 000443	23, 35, 44
Z124 000501	44
Z125 000118	27
Z134 000325	40
Z134 000332	40
Z145 000001	45
Z145 000003	45
Z145 000019	45
Z145 000021	45
Z145 000027	45
Z145 000035	45
Z145 000043	45
Z145 000046	45
Z145 000051	45
Z145 000052	45
Z145 000054	45
Z145 000101	46
Z145 000152	46
Z145 000153	46
Z145 000155	46
Z145 000158	46
Z145 000164	46
Z145 000173	46
Z145 000179	46

1.

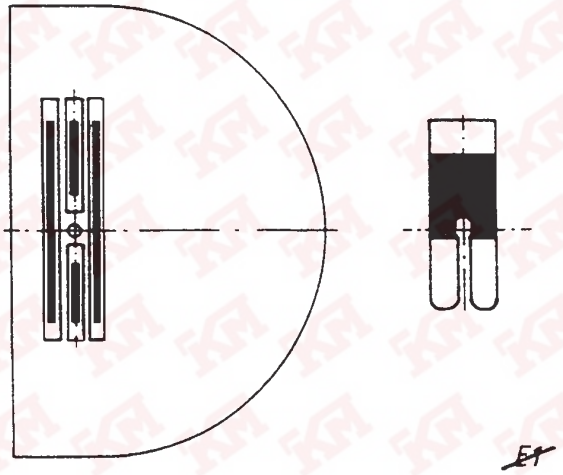

~~E1~~

2.

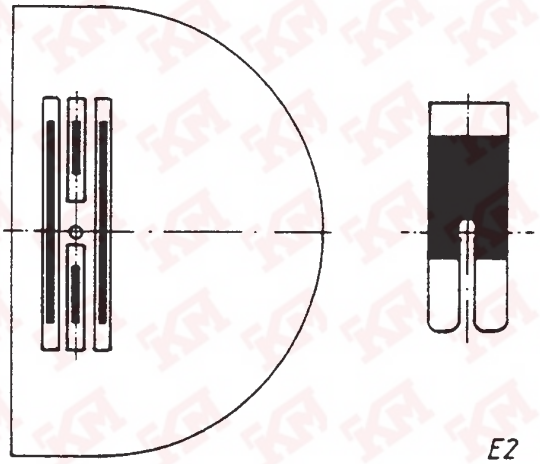

E2

3.

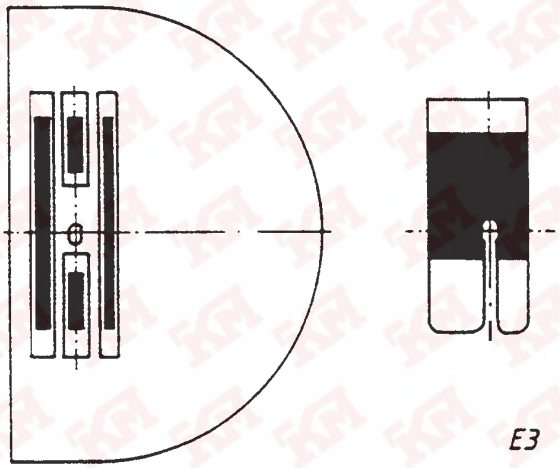

E3

4.

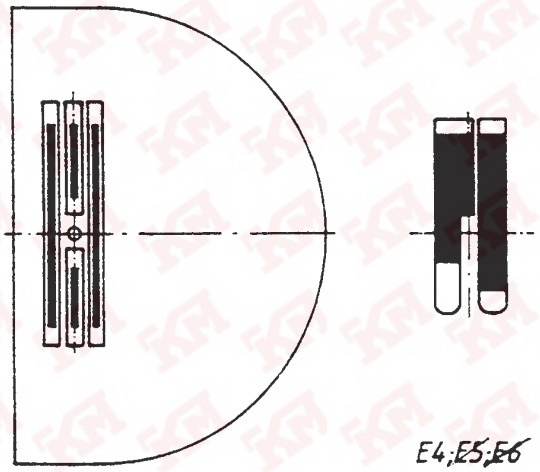

E4;~~E5;E6~~

5.

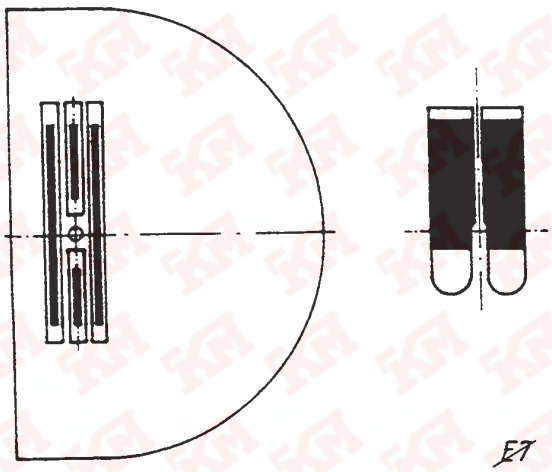

~~E7~~

6.

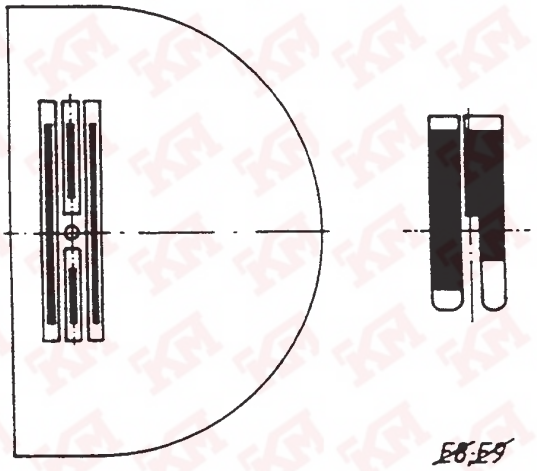

~~E8;E9~~

7.

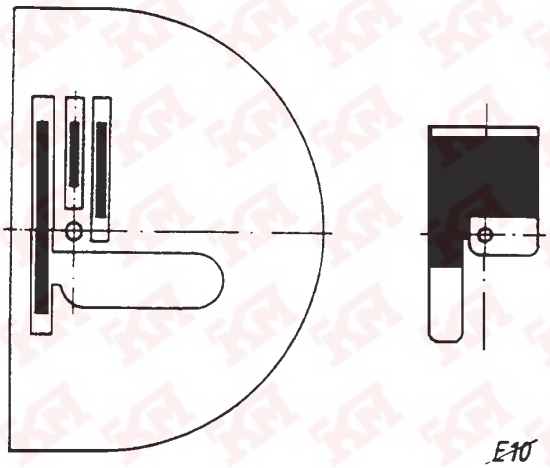

E10

8.

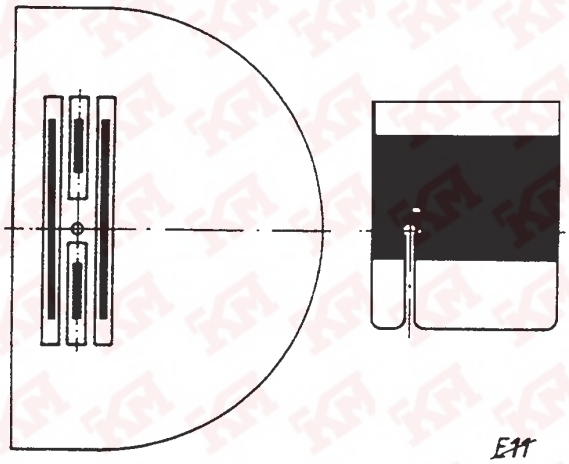

E11

9.

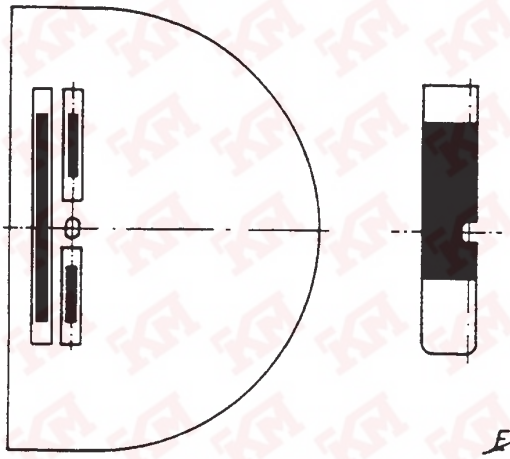

E12

10.

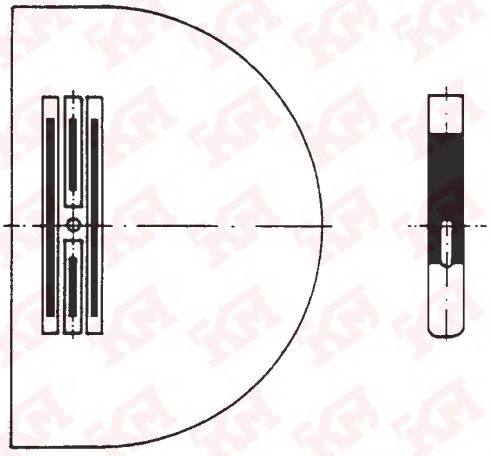

E13

11.

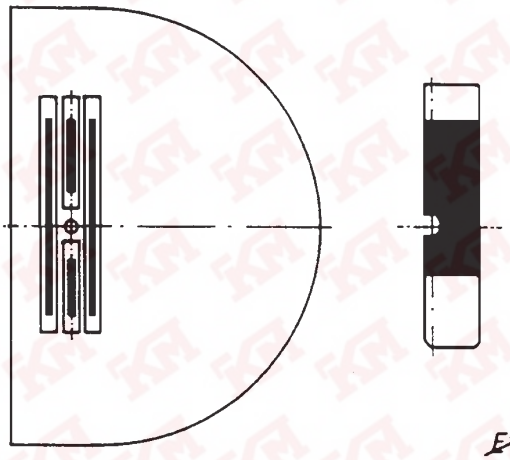

E14

12.

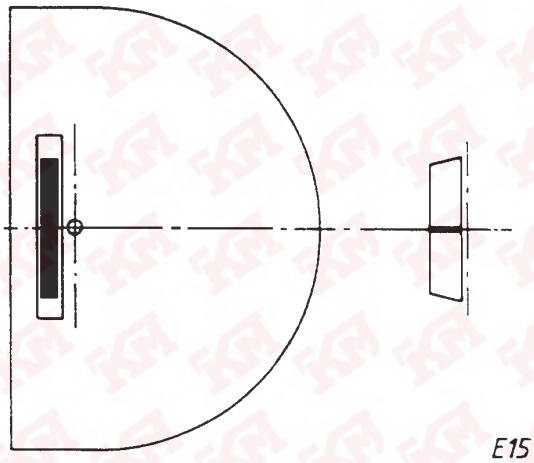

E15

13.

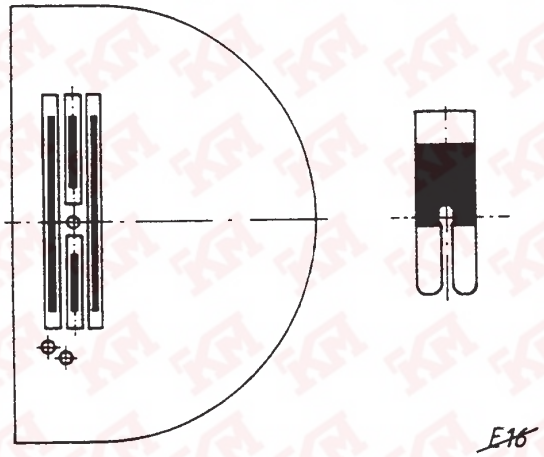

E16

14.

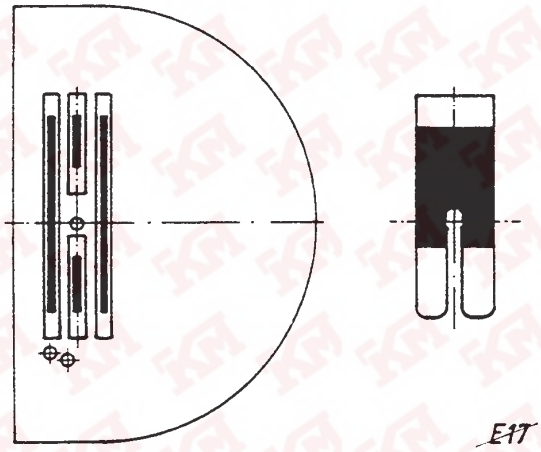

E17

15.

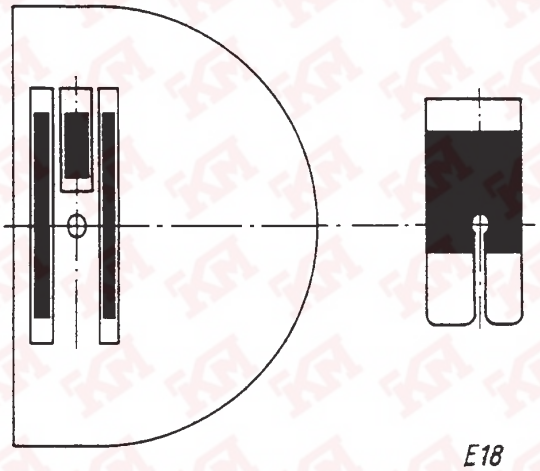

E18

16.

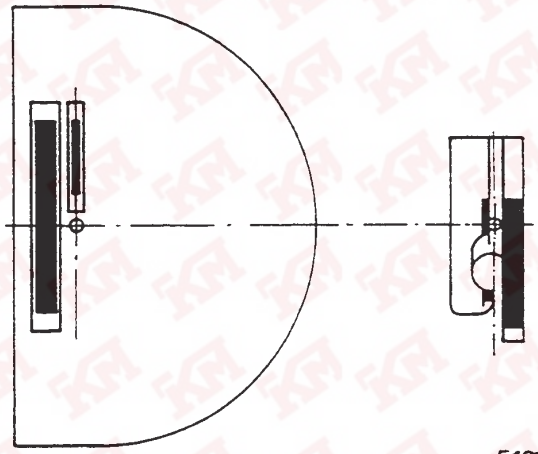

E19

17.

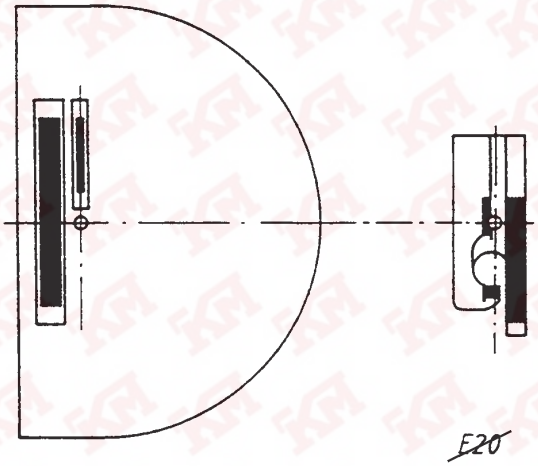

E20

18.

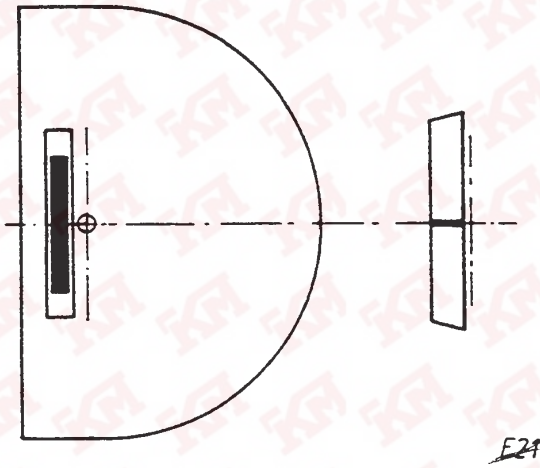

E21

19.

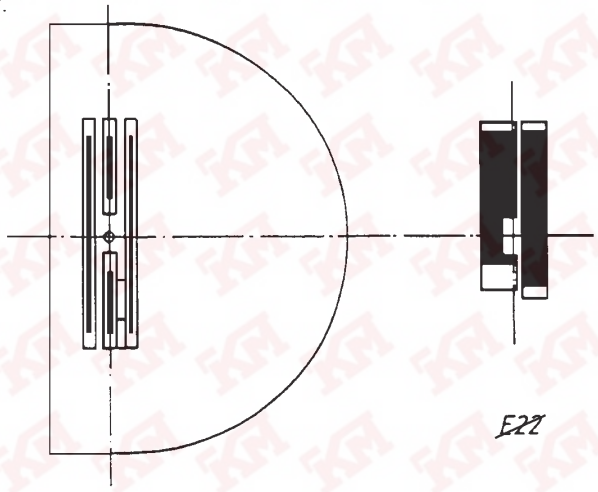

E22

20.

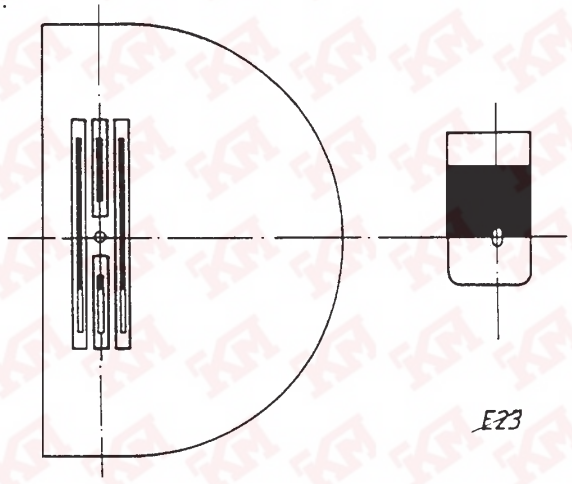

E23

21.

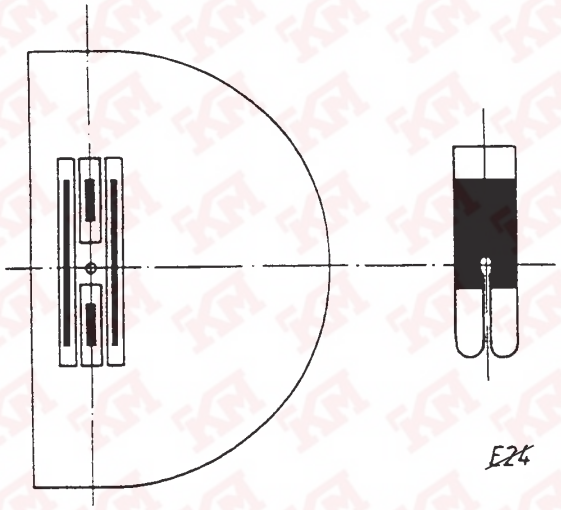

E24

22.

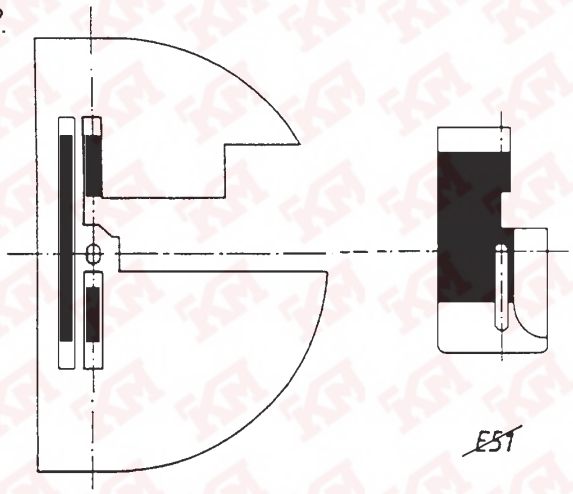

E51

23.

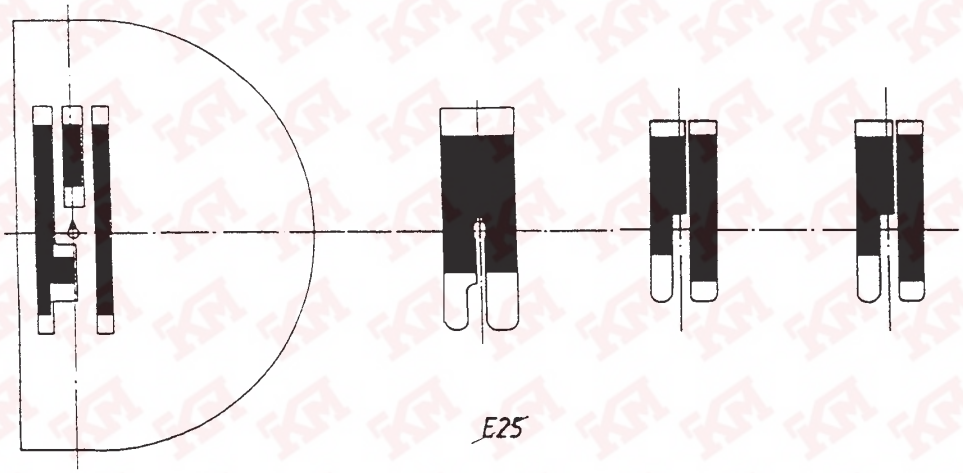

E25

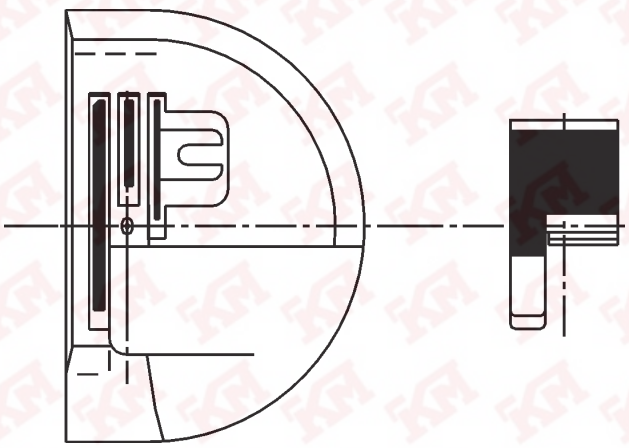

E26

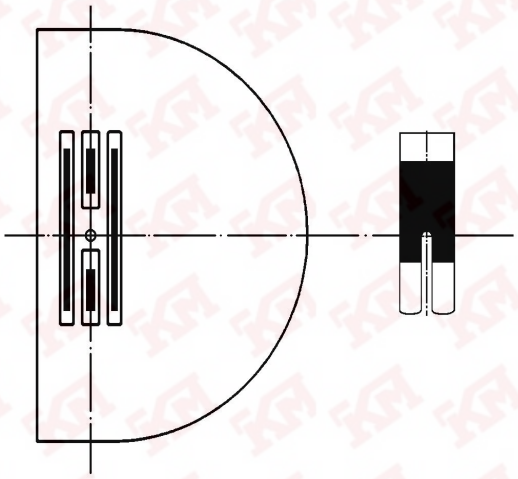

E27

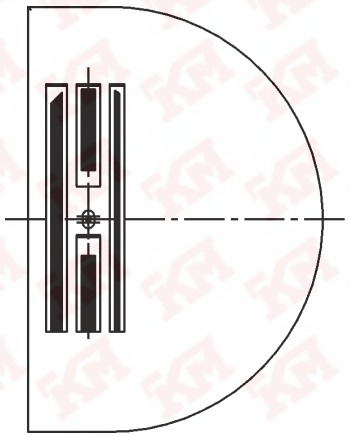

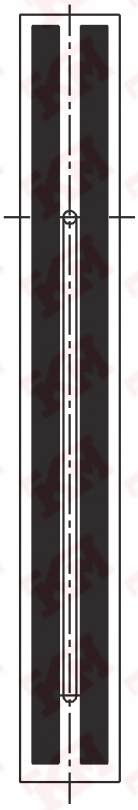

E30

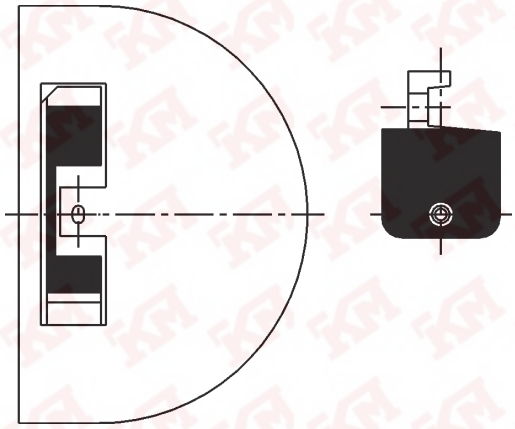

E31

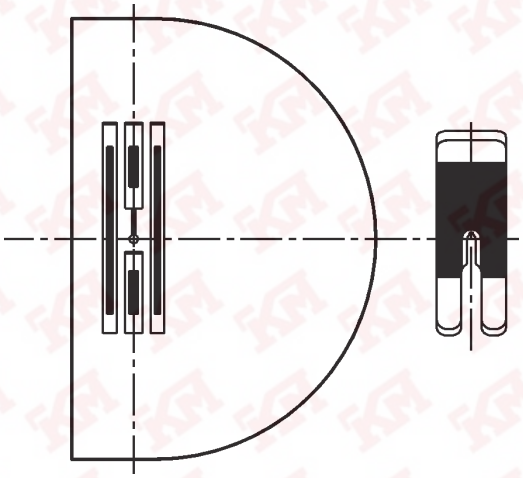

E60

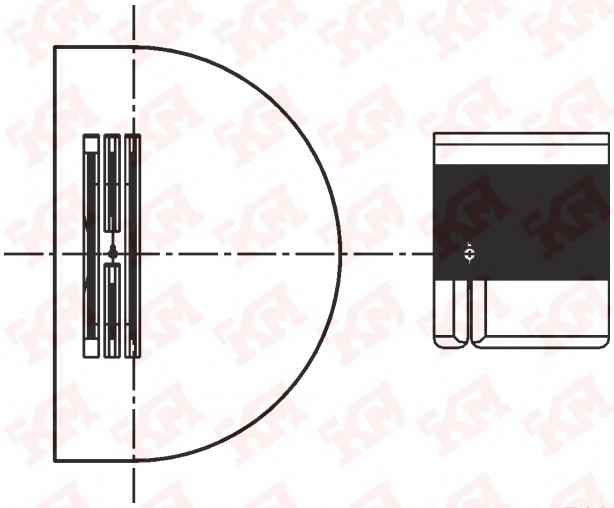

E62

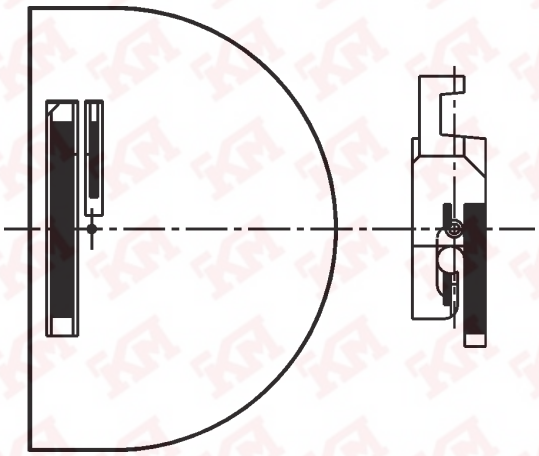

E64

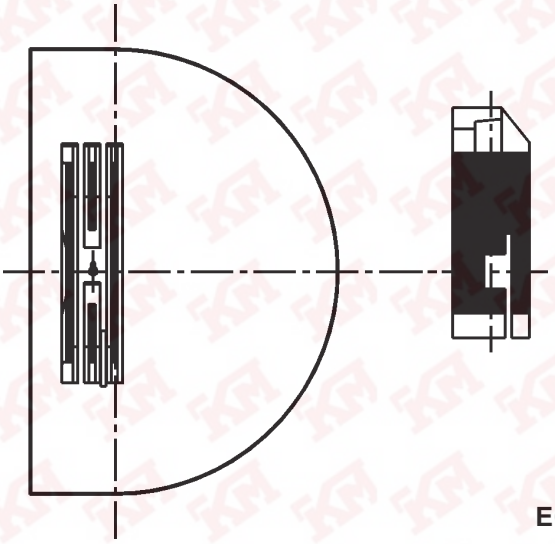

E66

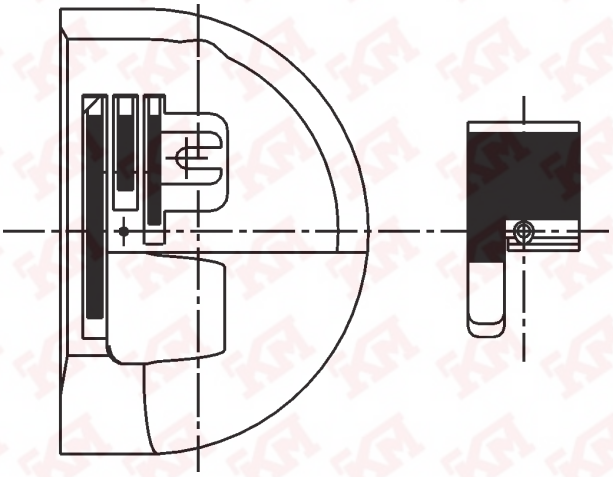

E68

E-Nr. / E-No. / Abb.-Nr. / Fig.No.	Für Unterklasse / For Subclass Verwendungszweck / Use	Nadelhalter / Needle holder: Nadelabstand / Needle distance mm	Nadelhalter / Needle holder	Nadelhalter links / Needle holder, left	Nadelhalter rechts / Needle holder, right	Stichplatte / Throat plate: Stichlochgröße / Stitch hole size mm	Stichplatte / Throat plate	Schieber, links / Slide, left	Schieber, rechts / Slide, right	Haupt-Transporteur / Main feed dog: Stichlochgröße / Stitch hole size mm	Sägeverzahnt / Serrated mm	Säge-schrägverzahnt / Serrated, oblique mm	Kreuzverzahnt / Cross toothed mm	Dachverzahnt / Roof-shaped mm	Presserfuß / Presser foot: Fester Fuss / Foot, rigid	Gelenkfuss / Foot, articulated	Hebelgelenkfuss / Foot, articulated, with lever	Tandemgelenkfuss	Greifer / Hook: Nadelschutz		Nadelsystem / Needle system
E2	-140041; -140042; -140341; -140342; -140442 Allgemeine Näharbeiten für leichtes Nähgut mit Gelenkfuß. Max. Stichlänge 4 mm General stitching operations in leight weight material with articulated foot. Stitch length max. 4 mm					ø 1,5	0211 004521				0271 006602; 1,6					0204 000052					134/ 80
E3	-140041; -140042; -140341; -140342; -140442 Allgemeine Näharbeiten für mittelschweres Nähgut mit Gelenkfuß. Max. Stichlänge 4 mm General stitching operations in medium weight material with articulated foot. Stitch length max. 4 mm					ø 1,8	0211 001491				0271 006603; 2,0					0204 000078					134 / 100
E4	-140041; -140042; -140341; -140342; -140442 Näheinrichtung zum Kantensteppen, Anschlag 0,8 mm rechts der Nadel in sehr leichtem und leichtem Nähgut mit gefedertem Ausgleichs gelenkfuß. Max. Stichlänge 3 mm Sewing equipment for stitching on edges, guide 0,8 mm on the right of the needle in very leight and leight weight material with springy articul. compens. foot. Stitch length max. 3 mm					ø 1,5	0271 006504				0271 006601; 1,2					0204 001322					134 / 80
E5	-140041; -140042 Kantensteppen, Anschlag 1,6 mm rechts der Nadel. Für sehr leichtes und leichtes Nähgut. Ausgleichsgelenkfuß, gefedert. Max. Stichlänge 3 mm Stitching on edges, guide 1,6 mm on the right of the needle. For very leight and leight weight material. With springy articul. compens. foot. Stitch length max. 3 mm					ø1,5	0271 016504				0271 016601; 1,2					0204 001322 A					797/ 80
E7	-140041; -140042; -140341; -140342; -140442 Näheinrichtung zum Kantensteppen, Anschlag 0,8 mm rechts und links der Nadel in sehr leichtem und leichtem Nähgut mit gefedertem Ausgleichsgelenkfuß. Ersatz für E8. Max. Stichlänge 3 mm Sewing equipment for stitching on edges, guide 0,8 mm on the right and on the left of the needle in very leight and leight weight material with springy articul. compens. foot. Replacement for E8. Stitch length max. 3 mm					ø 1,5	0271 006504				0271 006601; 1,2					0204 001323					134 / 80

= Änderung / Modification

E-Nr. / E-No. / Abb.-Nr. / Fig.No.	Für Unterklasse / For Subclass Verwendungszweck / Use	Nadelhalter / Needle holder: Nadelabstand / Needle distance mm	Nadelhalter / Needle holder	Nadelhalter links / Needle holder, left	Nadelhalter rechts / Needle holder, right	Stichplatte / Throat plate: Stichlochgröße / Stitch hole size mm	Stichplatte / Throat plate	Schieber, links / Slide, left	Schieber, rechts / Slide, right	Haupt-Transporteur / Main feed dog: Stichlochgröße / Stitch hole size mm	Sägeverzahnt / Serrated mm	Säge-schrägverzahnt / Serrated, oblique mm	Kreuzverzahnt / Cross toothed mm	Dachverzahnt / Roof-shaped mm	Presserfuß / Presser foot: Säumerfuss / Foot, hemming	Gelenkfuss / Foot, articulated	Rollfuss / Foot, roller	Tandemgelenkfuss	Greifer / Hook: Nadelschutz	Lineal / Guide	Nadelsystem / Needle system
E10	- 140040; -140041; -140042; 150046; -150047 Für Einfaßarbeiten nach NB 14, 15 und 17 bei leichtem und mittelschwerem Nähgut. For binding according to NB 14, 15 and 17. For light and medium-heavy material.					1,8 x 2,7	0220 001521				0271 016604; 1,6					0204 000886					797/ 100
E11	- 140040; -140041; -140042; 150046; -150047 Für Säume nach NB 1 und NB 5 mit Vorsatzsäumer. Für sehr leichtes Nähgut. Sohlenbreite ist auf Saumbreite abzustimmen. For hemming according to NB 1 and NB 5. Hemmer in front of the presser foot. For very light and light weight material. Sole width must be adapted to the hem width.					ø 1,5	0211 004521				0271 006602; 1,6					0204 000850					797/ 80
E13	- 140041; -140042; -140341; -140342; -140442 Näheinrichtung zum Einnähen von Reißverschlüssen, Reißverschlußkette links oder rechts in sehr leichtem und leichtem Nähgut. Ersatz E12 und E14. Max. Stichlänge 3 mm Sewing equipment for inserting zipper chain on the left or on the right of the food sole in very light and light weight material. Replacement for E13 and E14. Stitch length max. 3 mm					ø 1,5	0271 006504				0271 006601; 1,2					0211 001331					134 / 80
E15	- 140041; -140042; -140341; -140342; -140442 Allgemeine Näharbeiten mit Rollfuß in leichtem Leder. Rolle 4 mm breit, ∅ 21 mm Perlrändelung. Max. Stichlänge 4 mm General stitching operations, with roller foot, for light weight leather, 4 mm wide roller, ∅ 21 mm, knurled. Stitch length max. 4 mm					ø 1,5	0271 006507				0271 006606; 1,2						0271 006815				797 LR / 90
E16	- 140040; -140041; -140042; 150046; -150047 Allgemeine Näharbeiten in sehr leichtem Nähgut. Max. Stichlänge 3 mm. Kann auch für Maschinen mit Durchlichtschranke verwendet werden. General stitching operations in very light weight material. Stitch length max. 3 mm. Can also be used for machines with transmitted light barrier.					ø 1,5	0271 006508				0271 006607; 1,2					0211 000748					797/ 80

= Änderung / Modification

E-Nr. / E-No. / Abb.-Nr. / Fig.No.	Für Unterklasse / For Subclass Verwendungszweck / Use	Nadelhalter / Needle holder				Stichplatte / Throat plate				Haupt-Transporteur / Main feed dog					Presserfuß / Presser foot				Greifer / Hook		
		Nadelabstand / Needle distance mm	Nadelhalter / Needle holder	Nadelhalter links / Needle holder, left	Nadelhalter rechts / Needle holder, right	Stichlochgröße / Stitch hole size mm	Stichplatte / Throat plate	Schieber, links / Slide, left	Schieber, rechts / Slide, right	Stichlochgröße / Stitch hole size mm	Sägeverzahnt / Serrated mm	Säge-schrägverzahnt / Serrated, oblique mm	Kreuzverzahnt / Cross toothed mm	Dachverzahnt / Roof-shaped mm	Säumerfuss / Foot, hemming	Gelenkfuss / Foot, articulated	Rollfuss / Foot, roller	Tandemgelenkfuss	Nadelschutz	Lineal / Guide	Nadelsystem / Needle system
E17	-140040; -140041; -140042; 150046; -150047 Allgemeine Näharbeiten in leichtem Nähgut. Max Stichlänge 4 mm. Wird die Näheinrichtung für Maschinen mit Durchlichtschranke verwendet, dann beträgt die max. Stichlänge 3 mm General stitching operations in light weight material. Stitch length max. 4 mm. When using sewing equipmentfor machines with transmitted light barrier the maximum stitch length amounts to 3 mm.					ø 1,5	0271 006509				0271 006608; 1,6					0204 000052					797/ 80
E18	- 140040; -140041; -140042; 150046; -150047 Allgemeine Näharbeiten in mittelschwerem Nähgut, z. B. Jeans. Max. Stichlänge 4 mm. General stitching operations in medium weight material, e.g. denims. Max stitch length 4 mm.					2,1 x 3,0	0271 006510				0271 006609; 2,0					0204 000078					134 / 110
E20	- 140041; -140042; -140341; -140342; -140442 Näheinrichtung zum Säumen von sehr leichtem bis leichtem Nähgut nach N005. Saumbreite 2,0 mm. Ersatz für E19. Max. Stichlänge 4 mm Sewing equipment for hemming very light and light weight material according to N005 with hemmer foot. Hem width 2,0 mm. Replacement for E19. Stitch length max. 4 mm					ø 1,8	0204 000907				0204 000957 a; 1,6				0204 002520 A1A						134 / 80
E21	- 140040; -140041; -140042; 150046; -150047 Allgemeine Näharbeit mit Rollfuß in mittelschwerem Leder. Rolle 4 mm breit, ø33 mm, Perlrändelung. Max. Stichlänge 4 mm. General stitching operations with roller foot for medium weight leather, 4 mm wide roller, ø33 mm, knurled. Stitch length max. 4 mm.					1,8 x 2,7	0271 006513				0271 006606; 1,2						0271 006819				797 LR/ 120
E22	- 140041; -140042; -140341; -140342; -140442 Näheinrichtung zum Annähen der Schulterpasse an das Hemdenvorderteil nach N514. Max. Stichlänge 3 mm Sewing equipment for attaching the yoke to the shirt front according to N514. Stitch length max. 3 mm					ø 1,5	0271 006512				0271 006601; 1,2					0271 006818					134 / 80

= Änderung / Modification

E-Nr. E-No. Abb.-Nr. Fig.No.	Für Unterklasse / For Subclass Verwendungszweck / Use	Nadelhalter Needle holder				Stichplatte Throat plate				Haupt-Transporteur Main feed dog					Presserfuß Presser foot				Greifer Hook		
		Nadelabstand / Needle distance mm	Nadelhalter / Needle holder	Nadelhalter links / Needle holder, left	Nadelhalter rechts / Needle holder, right	Stichlochgröße / Stitch hole size mm	Stichplatte / Throat plate	Schieber, links / Slide, left	Schieber, rechts / Slide, right	Stichlochgröße / Stitch hole size mm	Sägeverzahnt / Serrated mm	Säge-schrägverzahnt / Serrated, oblique mm	Kreuzverzahnt / Cross toothed mm	Dachverzahnt / Roof-shaped mm	Säumerfuss / Foot, hemming	Gelenkfuss / Foot, articulated	Ausgleichsgelenkfuß / Foot articul. compens.	Ausgleichsgelenkfuß / Foot articul. compens.	Nadelschutz	Lineal / Guide	Nadelsystem / Needle system
E23	-140040; -140041; -140042; 150046; -150047 Kragen an Einlage heften nach NB 1 auf gestaltetem Nähplatz 550-1-4. Max. Stichlänge 3 mm Basting the collar to the interlining according to NB 1 on the engineering working station 550-1-4. Stitch length max. 3 mm					ø 1,5	0271 006504				0271 006611; 1,2					0271 006821					797/ 80
E24	-140042; -140341; -140342; -140442 Näheinrichtung für leichtes Nähgut. Max. Stichlänge 3 mm Sewing equipment for light weight material. Stitch length max. 3 mm					ø 1,8	0273 006504				0273 006604; 1,2					0211 000748					134 / 80
E25	-840043 Allgemeine Näharbeit in leichtem bis mittelschwerem Nähgut, für Durchlichtschranke mit Positionierung 12 oder 20 mm vor der Nadel, 1 Gelenkfuß und 2 Ausgleichsgelenkfüße gefedert, 0,8 mm bzw. 1,6 mm rechts der Nadel. Stichlänge max. 3,2 mm General stitching in light to medium weight material, for transmitted light barrier with positioning 12 and 22 mm in front of the needle, 1 hinged foot and 2 springy hinged compensating feet, 0,8 mm respectively 1,6 mm to the right of the needle. Stitch length max. 3,2 mm					ø 1,5	0271 006518				0271 006613; 1,2					0271 006841	0271 006851; 0,8	0271 006856; 1,6			134 / 80
E26	- 140041; -140042; -140341; -140342; -140442 Näheinrichtung zum Einfassen mit mitgehendem Einfasser in leichtem Nähgut nur in Verbindung mit Bausatz N900 003441 und Einfasser nach N015. Max. Stichlänge 4 mm. Sewing equipment for binding operations with go along binder light weight material only in combination with the kit N900 003441 and the according to N015. Stitch length max. 4 mm					2,4 x 1,5	0271 006520				0271 006614; 1,6					0204 000886					134 / 100
E27	- 140041; -140042; -140341; -140342; -140442 Näheinrichtung für leichtes bis mittelschweres Nähgut mit Gelenkfuß. Max. Stichlänge 4 mm Sewing equipment for light to medium weight material with articulated foot. Stitch length max. 4 mm					ø 1,5	0273 006504				273 006604; 1,2					271 006829					134 / 80

= Änderung / Modification

E-Nr. / E-No. / Abb.-Nr. / Fig.No.	Für Unterklasse / For Subclass Verwendungszweck / Use	Nadelhalter / Needle holder: Nadelabstand / Needle distance mm	Nadelhalter / Needle holder	Nadelhalter links / Needle holder, left	Nadelhalter rechts / Needle holder, right	Stichplatte / Throat plate: Stichlochgröße / Stitch hole size mm	Stichplatte / Throat plate	Schieber, links / Slide, left	Schieber, rechts / Slide, right	Haupt-Transporteur / Main feed dog: Stichlochgröße / Stitch hole size mm	Sägeverzahnt / Serrated mm	Säge-schrägverzahnt / Serrated, oblique mm	Kreuzverzahnt / Cross toothed mm	Dachverzahnt / Roof-shaped mm	Presserfuß / Presser foot: Säumerfuss / Foot, hemming	Gelenkfuss / Foot, articulated	Ausgleichsgelenkfuß / Foot articul. compens.	Ausgleichsgelenkfuß / Foot articul. compens.	Greifer / Hook: Abdeckplatte / ...plate	Lineal / Guide	Nadelsystem / Needle system
E30	-140042; -140341; -140342; -140442 Näheinrichtung zum Abnähen von Ärmelschlitzecken am Blazer und Sakko in leichtem bis mittelschwerem Nähgut. Max. Stichlänge 4 mm Sewing equipment for pre-stitching sleeve vent corners on blazer and jackets in light to medium weight material. Stitch length max. 4 mm					2,7 x 1,8	0211 001491				0271 006603; 2,0					N900 003541						134 / 100
E31	-140341; -140342 Näheinrichtung für den Arbeitsgang “Spitzfasson vornähen mit Klappschablonen” in leichtem Nähgut. Max. Stichlänge 4 mm Sewing equipment for the operation “sewing and trimming of peak lapels and small parts with template" in leight weight material. Stitch length max. 4 mm					2,7 x 1,8	0271 006521				0271 006615					0211 0001452 K				0271 007048		134 / 80
E51	-240042 Näheinrichtung mit Kantenanschlaglineal zum Kanteneinschneiden von leichtem bis mittelschwerem Nähgut. Max. Stichlänge 4 mm Sewing equipment with graduated edge guide for notching the edges in light to medium weight material. Stitch length max. 4 mm					2,7 x 1,8	0271 006517				0271 006605; 1,6					0211 012096					0271 007041	134 / 100
E60	-140331; -140332; -140432 Näheinrichtung für sehr leichtes bis leichtes Nähgut. Max. Stichlänge 4 mm Sewing equipment for very light to light weight material. Stitch length max. 4 mm					ø 1,2	0271 006522				0273 006604; 1,2					0271 006858						134 SAN 10 - 70
E62	-140331; -140332; -140432 Näheinrichtung mit Vorsatzsäumer für sehr leichtes bis leichtes Nähgut nach N001 und N005. Max. Stichlänge 4 mm Sewing equipment with hemmer for very light to light weight material according to N001 and N005. Stitch length max. 4 mm					ø 1,2	0275 200130				0275 210090; 1,2					0204 000850						134 SAN 10 - 70

= Änderung / Modification

E-Nr. E-No. Abb.-Nr. Fig.No.	Für Unterklasse / For Subclass Verwendungszweck / Use	Nadelhalter Needle holder				Stichplatte Throat plate				Haupt-Transporteur Main feed dog					Presserfuß Presser foot				Greifer Hook		
		Nadelabstand / Needle distance mm	Nadelhalter / Needle holder	Nadelhalter links / Needle holder, left	Nadelhalter rechts / Needle holder, right	Stichlochgröße / Stitch hole size mm	Stichplatte / Throat plate	Schieber, links / Slide, left	Schieber, rechts / Slide, right	Stichlochgröße / Stitch hole size mm	Sägeverzahnt / Serrated mm	Säge-schrägverzahnt / Serrated, oblique mm	Kreuzverzahnt / Cross toothed mm	Dachverzahnt / Roof-shaped mm	Säumerfuss / Foot, hemming	Gelenkfuss / Foot, articulated	Ausgleichsgelenkfuß / Foot articul. compens.	Ausgleichsgelenkfuß / Foot articul. compens.	Abdeckplatte / ..plate	Lineal / Guide	Nadelsystem / Needle system
E64	-140331; -140332; -140432 Näheinrichtung für Säumarbeiten.Saumbreite 2 mm. Nach N005, für sehr leichtes Nähgut, mit Säumerfuß. Max. Stichlänge 4 mm. Sewing equipment for hemming. Hem width 2 mm. For very light weight material, according to N005, with hemming foot. Stitch length max. 4 mm					ø 1,2	0271 006523				0271 006619; 1,2				0204 002520 A1A						134 SAN 10 - 70
E66	-140331; -140332; -140432 Näheinrichtung zum Annähen der Schulterpassen an das Hemdenvorderteil. Nach N514, für sehr leichtes Nähgut. Max. Stichlänge 3 mm Sewing equipment for attaching the yoke to the shirt front according to N514. For very light weight material. Stitch length max. 3 mm					ø 1,2	0271 006525				0275 210090; 1,2						0271 006818				134 SAN 10 - 70
E68	-140331; -140332; -140432 Näheinrichtung zum Einfassen mit mitgehendem Einfasser. Nach N015, für sehr leichtes Nähgut. Nur in Verbindung mit Bausatz N900 003441 und Einfasser. Max. Stichlänge 4 mm Sewing equipment for for binding operations with go along binder. For very light weight material, according to N015. Use only in combination with the kit N900 003441 and a binder. Stitch length max. 4 mm					ø 1,2	0271 006524				0271 006620; 1,2					0204 000886					134 SAN 10 - 70

= Änderung / Modification

1.

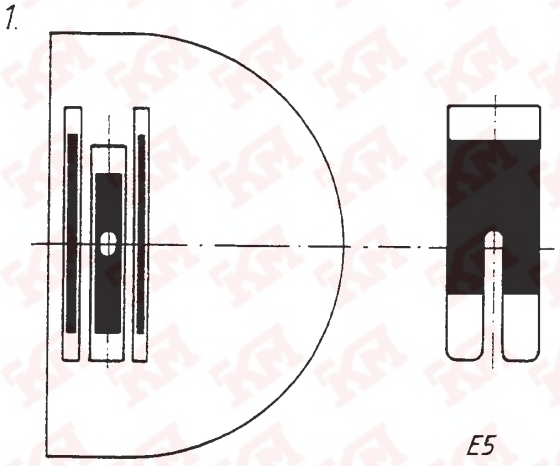

E5

2.

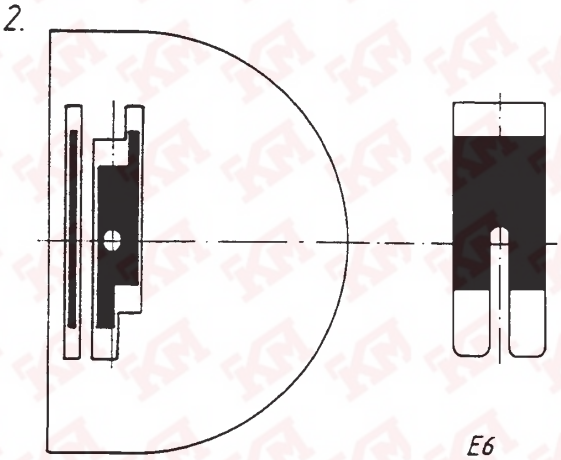

E6

3.

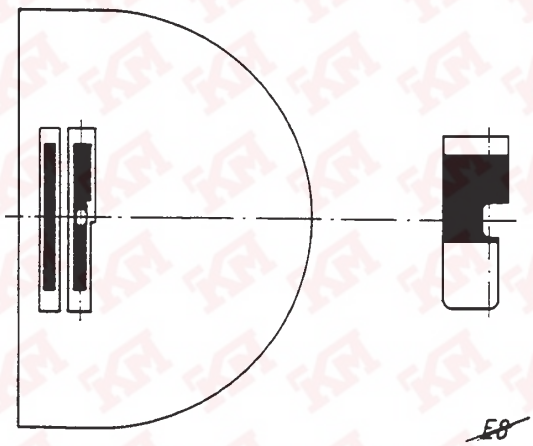

~~E8~~

4.

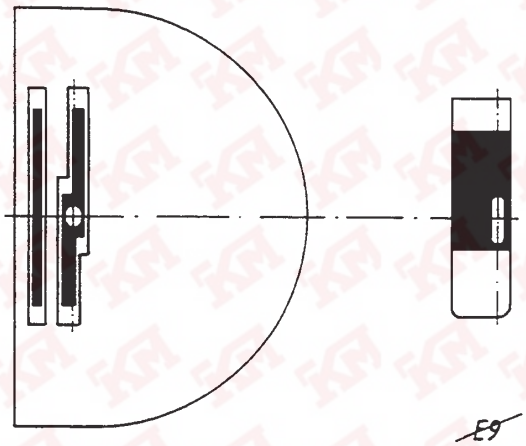

~~E9~~

5.

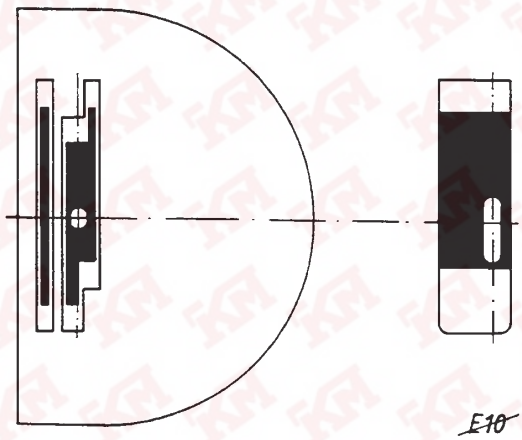

~~E10~~

6.

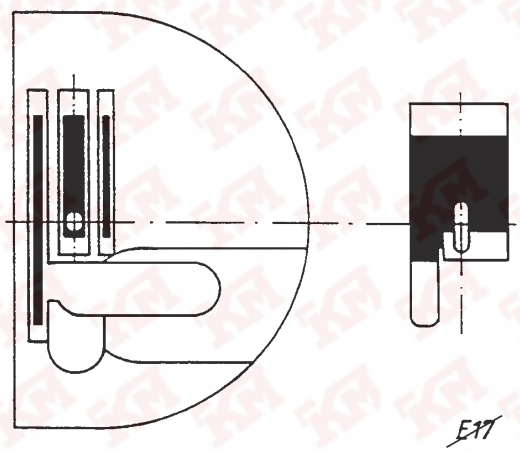

~~E11~~

7.

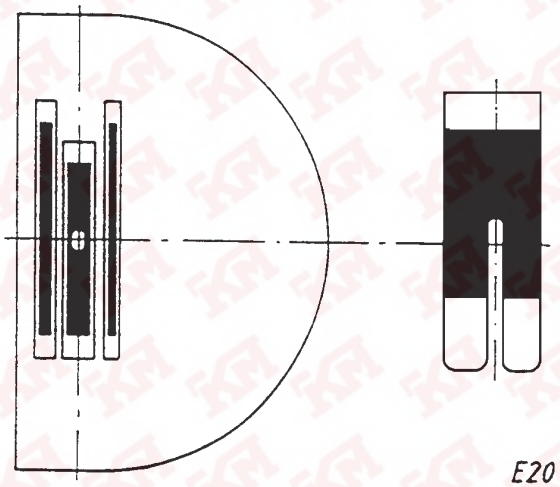

E20

8.

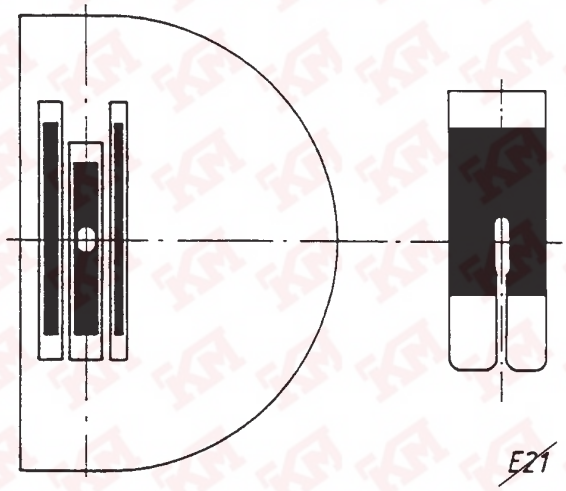

E21

9.

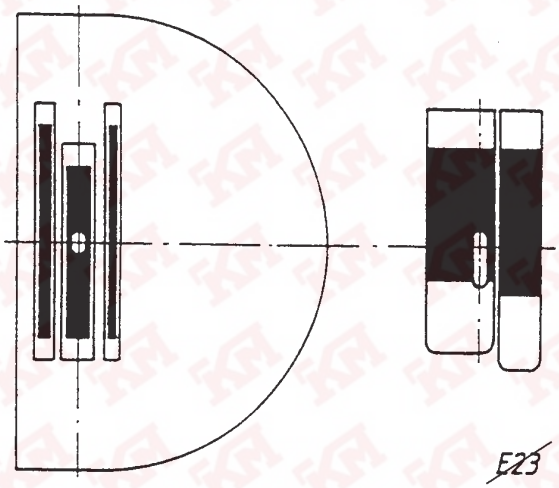

E23

10.

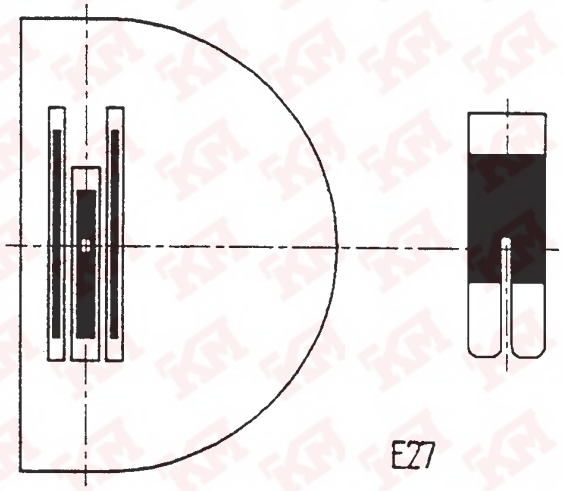

E27

11.

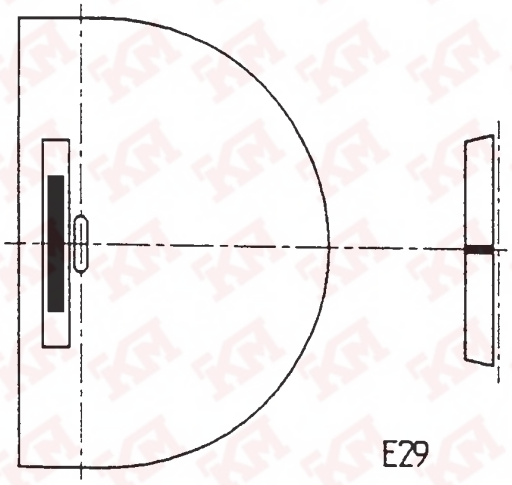

E29

12.

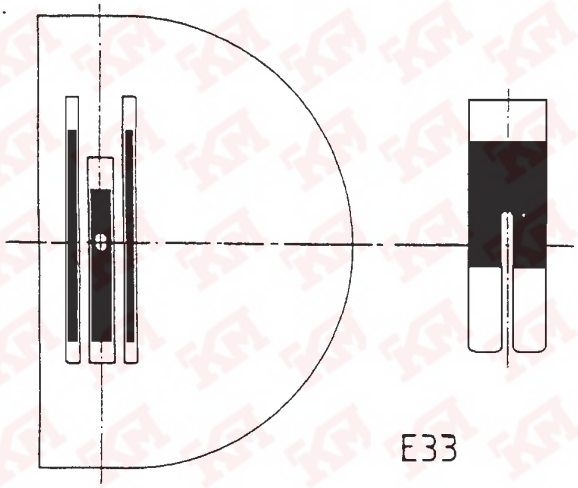

E33

13.

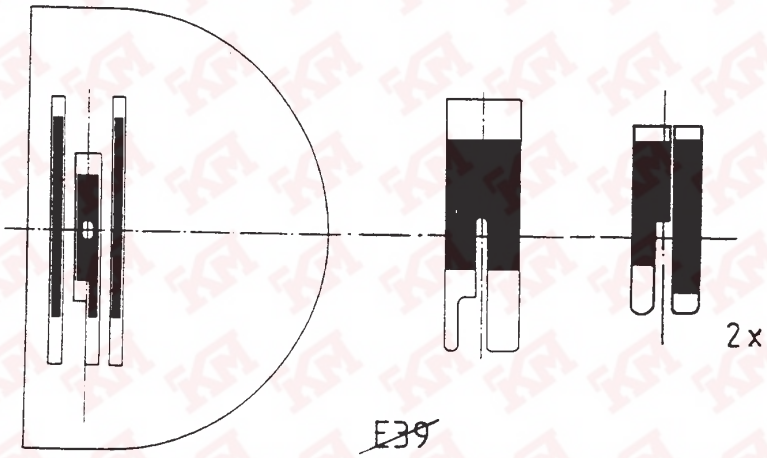

~~E39~~

14.

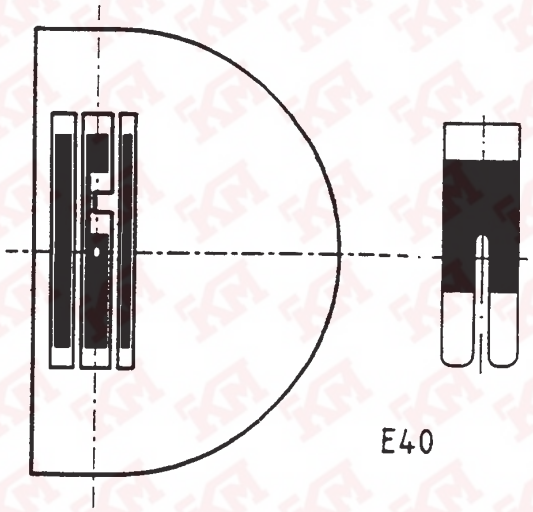

E40

15.

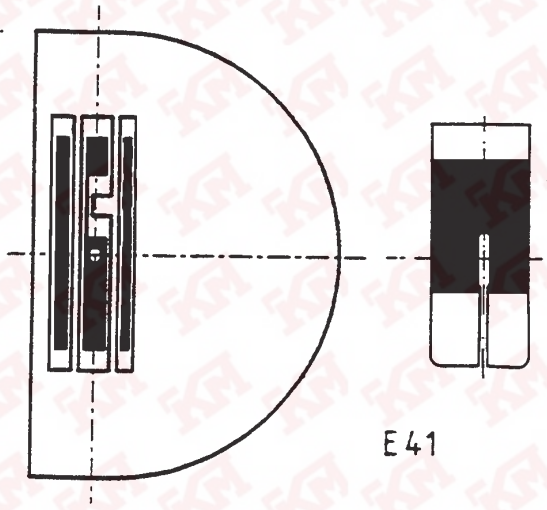

E 41

16.

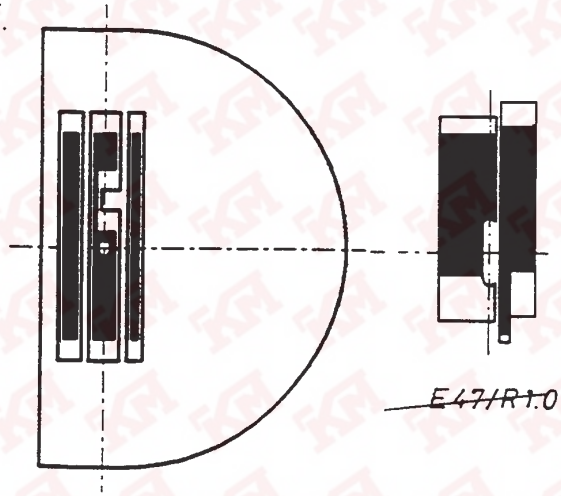

~~E47/R1.0~~

17.

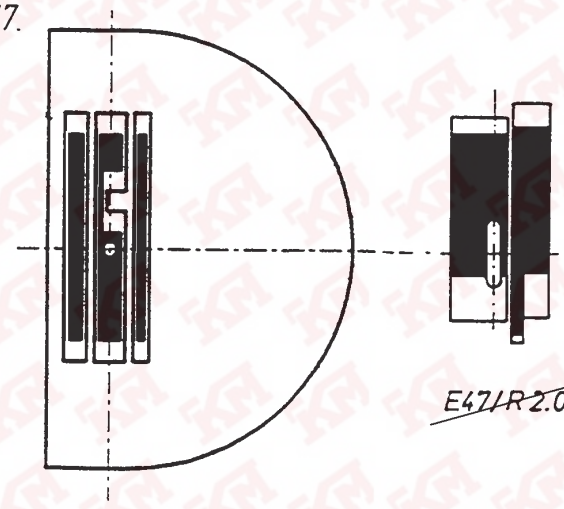

~~E47/R2.0~~

18.

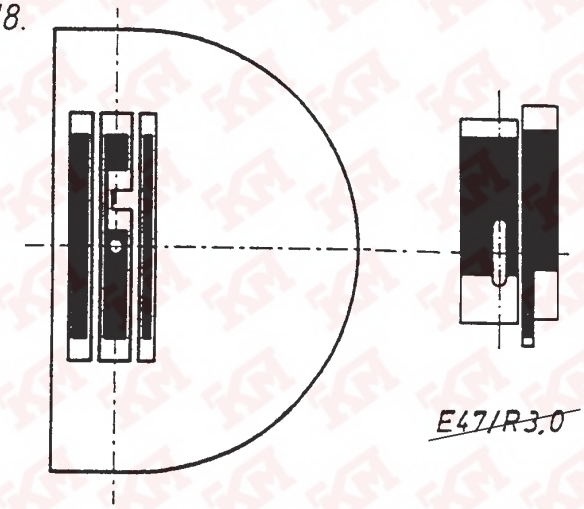

~~E47/R3.0~~

19.

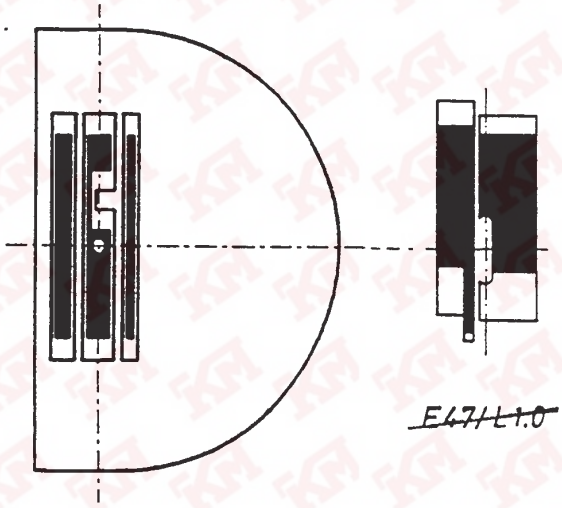

~~E47/L1.0~~

20.

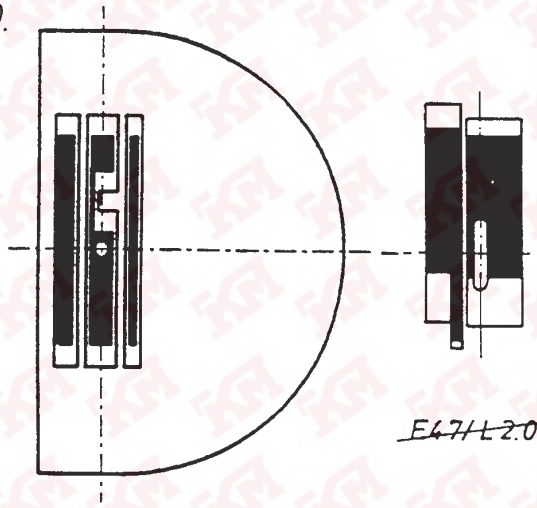

~~E47/L2.0~~

21.

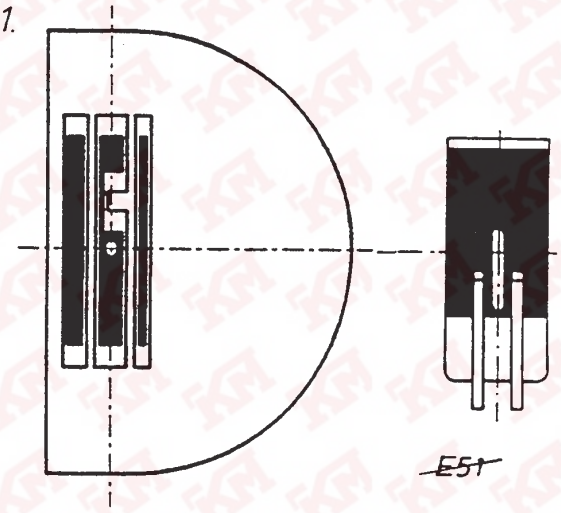

~~E51~~

22.

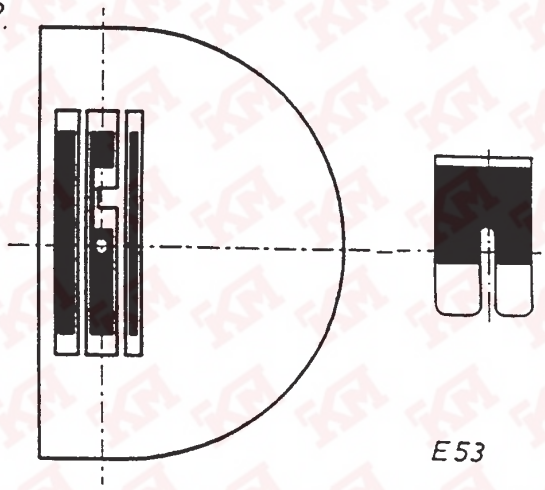

E53

23.

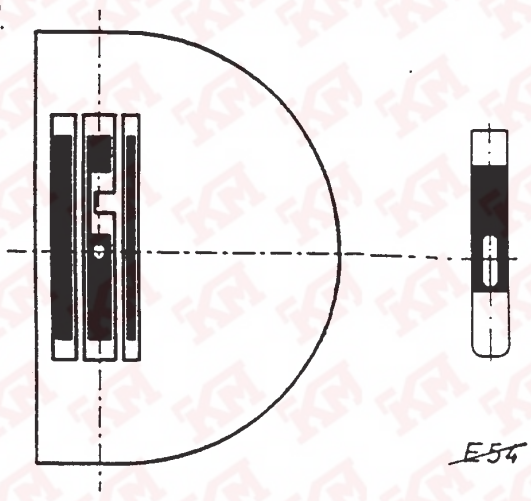

~~E54~~

25.

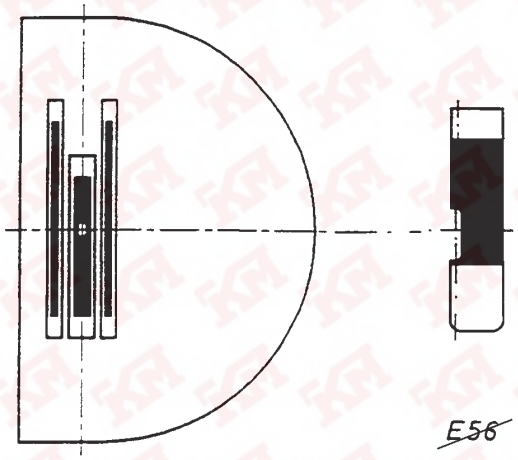

E56

26.

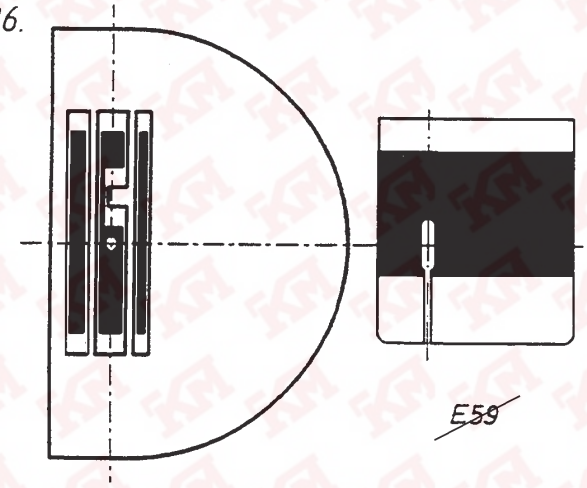

E59

27.

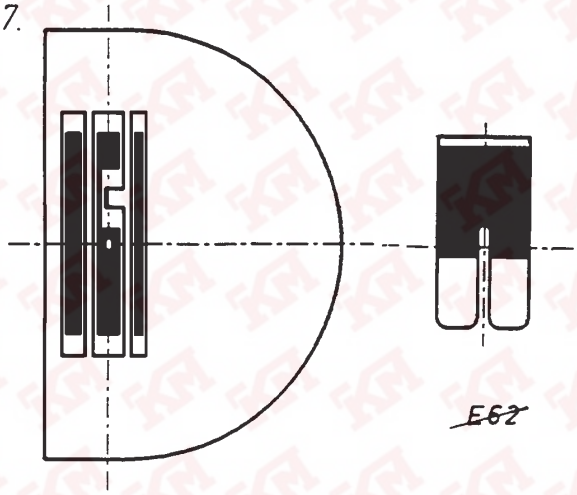

E62

28.

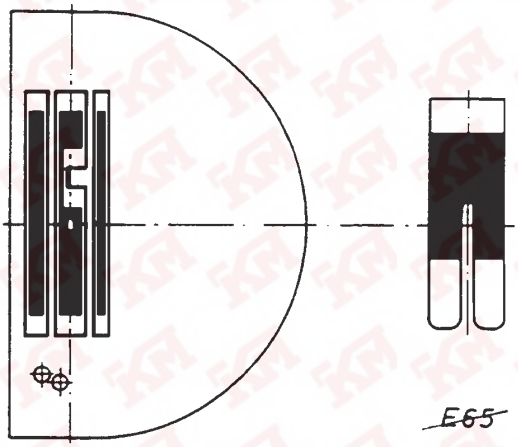

E65

29.

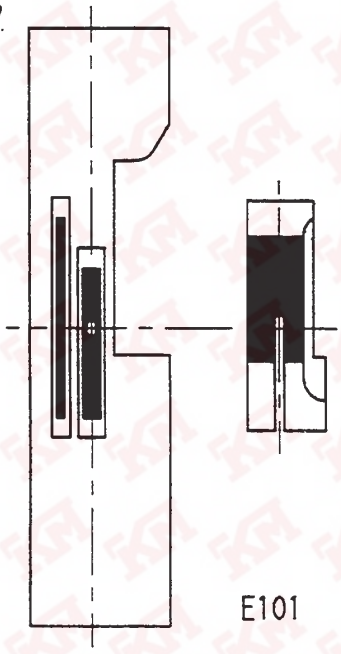

E101

30.

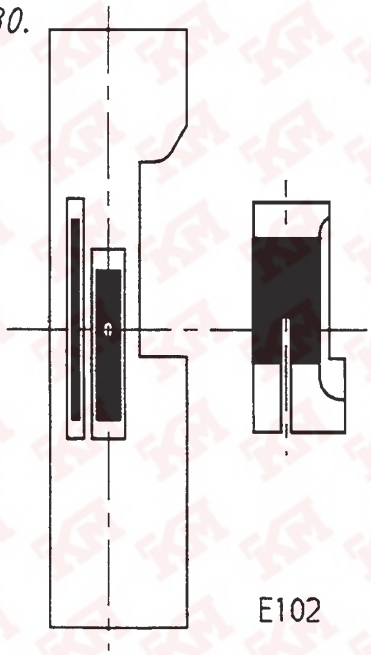

E102

31.

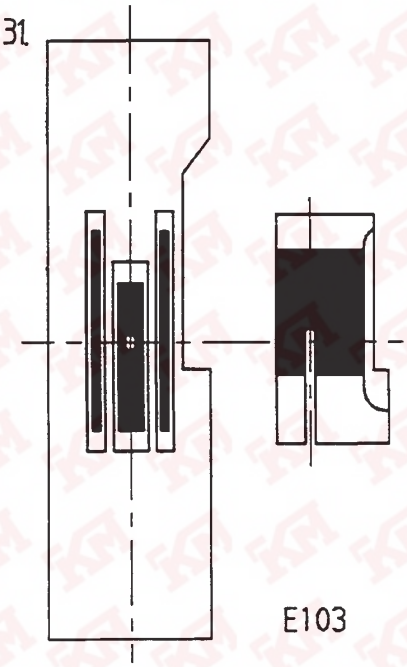

E103

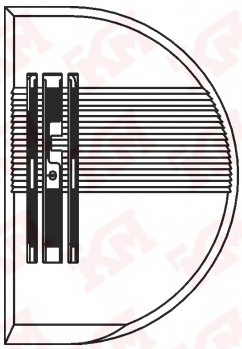

E70

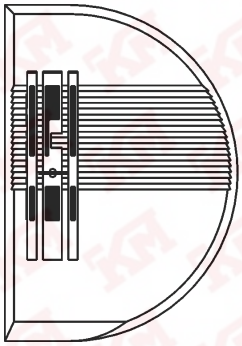

E75

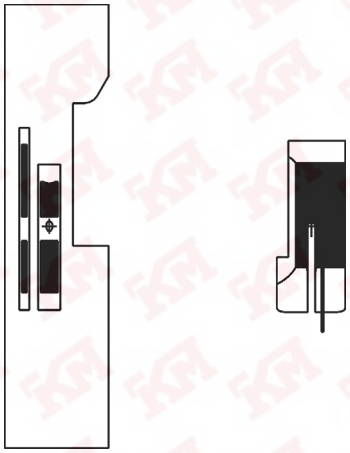

E107

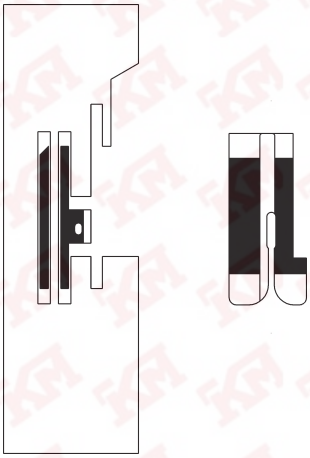

E111

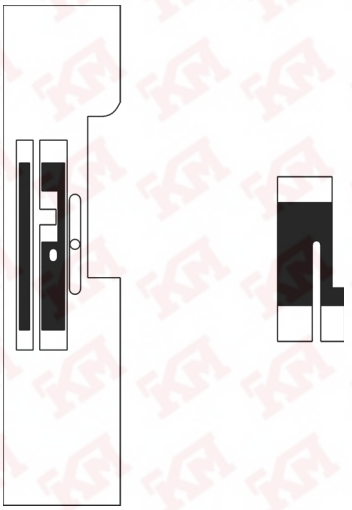

E112

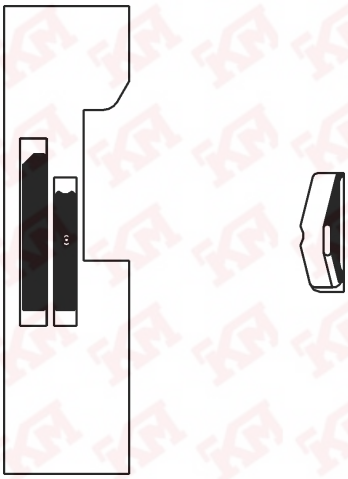

E113

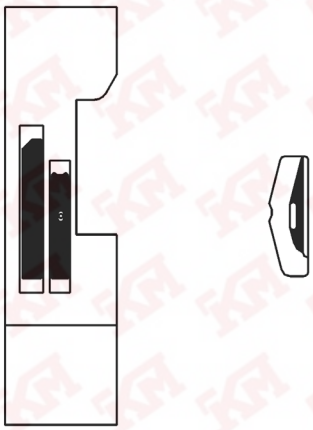

E114

E-Nr. / E-No. / Abb.-Nr. / Fig.No.	Für Unterklasse / For Subclass Verwendungszweck / Use	Nadelhalter / Needle holder: Nadelabstand / Needle distance mm	Nadelhalter / Needle holder	Nadelhalter links / Needle holder, left	Nadelhalter rechts / Needle holder, right	Stichplatte / Throat plate: Stichlochgröße / Stitch hole size mm	Stichplatte / Throat plate	Schieber, links / Slide, left	Schieber, rechts / Slide, right	Haupt-Transporteur / Main feed dog: Stichlochgröße / Stitch hole size mm	Sägeverzahnt / Serrated mm	Säge-schrägverzahnt / Serrated, oblique mm	Kreuzverzahnt / Cross toothed mm	Dachverzahnt / Roof-shaped mm	Presserfuß / Presser foot: Fester Fuss / Foot, rigid	Gelenkfuss / Foot, articulated	Hebelgelenkfuss / Foot, articulated, with lever	Tandemgelenkfuss	Greifer / Hook: Nadelschutz		Nadelsystem / Needle system
E5	-140342; -160062; -160362 Allgemeine Näharbeiten im mittelschwerem bis schwerem Nähgut. Max. Stichlänge 6 mm General stitching operations in medium to heavy weight material. Stitch length max. 6 mm					3 x 3,9	0272 006513				0272 006610; 2,0					0272 006868					134/ 120
E6	-140342; -160062; -160362 Allgemeine Näharbeiten im mittelschwerem bis schwerem Nähgut. Max. Stichlänge 6 mm General stitching operations in medium to heavy weight material. Stitch length max. 6 mm					ø 1,8	0272 006514				0271 006611; 2,0					0272 006868					134 / 100
E8	-140040[1)]; -140041[1)]; -140042[1)]; -160061[1)]; -160062[1)]; -170066[1)]; -170067[1)] Kantensteppen ab 1,2 mm rechts der Nadel mit Kantenanschlag 204 000073. Für leichtes Nähgut. Max. Stichlänge 3 mm Edge topstitching from 1,2 mm on the right of the needle with edge guide 204 000073. For light weight material. Stitch length max. 3 mm					ø 1,5	0271 006504				0271 016601; 1,2					0204 001322					134 / 80
E9	-140040; -140041; -140042; -160061[1)]; -160062[1)]; -170066[1)]; -170067[1)] Kantensteppen ab 2,0 mm rechts der Nadel mit Kantenanschlag 204 000073. Für mittelschweres Nähgut. Max. Stichlänge 4 mm Edge topstitching from 2,0 mm on the right of the needle with edge guide 204 000073. For medium weight material. Stitch length max. 4 mm					ø1,5	0271 016504				0271 016601; 1,2					0204 001322 A					797/ 80

1) Werden die Unterklassen -160061 u. -160062 mit Näheinrichtung für max. 4 mm oder 3 mm Stichlänge und die Unterklassen -140040, -140041 und -140042 mit Näheinrichtung für max. 3 mm Stichlänge ausgestattet, dann muß die Stichlänge entsprechend begrenzt werden.

1) If the sub-classes -160061 and -160062 are fitted with sewing equipments for Stitch length max. of 4 mm or 3 mm and the sub-classes -140040, -140041 and -140042 for max. 3 mm it is necessary to limit the stitch length accordingly.

= Änderung / Modification

E-Nr. / E-No. / Abb.-Nr. / Fig.No.	Für Unterklasse / For Subclass Verwendungszweck / Use	Nadelhalter / Needle holder: Nadelabstand / Needle distance mm	Nadelhalter / Needle holder	Nadelhalter links / Needle holder, left	Nadelhalter rechts / Needle holder, right	Stichplatte / Throat plate: Stichlochgröße / Stitch hole size mm	Stichplatte / Throat plate	Schieber, links / Slide, left	Schieber, rechts / Slide, right	Haupt-Transporteur / Main feed dog: Stichlochgröße / Stitch hole size mm	Sägeverzahnt / Serrated mm	Säge-schrägverzahnt / Serrated, oblique mm	Kreuzverzahnt / Cross toothed mm	Dachverzahnt / Roof-shaped mm	Presserfuß / Presser foot: Fester Fuss / Foot, rigid	Gelenkfuss / Foot, articulated	Hebelgelenkfuss / Foot, articulated, with lever	Ausgleichsgelenkfuß / Foot articulation comp.	Greifer / Hook: Nadelschutz		Nadelsystem / Needle system
E10	-140040; -140041; -140042; -160061; -160062; -170066; -170067 Kantensteppen ab 3,0 mm rechts der Nadel. Für mittelschweres bis schweres Nähgut. Max. Stichlänge 6 mm Edge topstitching from 3,0 mm on the right of the needle. For medium and heavy weight material. Stitch length max. 6 mm					2,4 x 3,3	0272 006515				0272 006612; 1,8					0272 006871						797/ 110
E17	-140041; -140042; -140341; -140342 Einfaßarbeiten nach N014, N015 und N017 für mittelschweres Nähgut. Max. Stichlänge 4 mm Binding operations according to N014, N015 and N017 for medium weight material. Stitch length max. 4 mm					2,1 x 3,0	0272 006508				0272 006608; 1,6					0272 006864						134 / 90
E20	-140041; -140042; -140341; -140342 Allgemeine Näharbeiten in leichtem bis mittlerem Nähgut. Max. Stichlänge 4 mm General stitching operations light and medium weight material. Stitch length max. 4 mm					1,5 x 2,4	0272 006516				0272 006613; 1,6					0272 006873						134 / 80
E21	-140041; -140042; -140341; -140342 Allgemeine Näharbeiten in mittelschwerem Nähgut. Mit durchgehender, kurzer Mittelrippe. Max. Stichlänge 4 mm General stitching operations in medium weight material. With short continuous middle rib. Stitch length max. 4 mm					2,1 x 3,0	0272 006516				0272 006614; 2,0					0272 006875						134 / 100
E23	-140041; -140042; -140341; -140342 Kantensteppen, Anschlag 2 mm rechts der Nadel. Ausgleichsgelenkfuß mit zwangsläufig gesteuerten Sohlen für leichtes bis mittleres Nähgut. Max. Stichlänge 4 mm Edge topstitching, guide 2 mm on the right of the needle. With positive foot articulation compensation. For light and medium weight material. Stitch length max. 4 mm					1,5 x 2,4	0272 006516				0272 006613; 1,6								0272 006878			134 / 80

= Änderung / Modification

E-Nr. / E-No. / Abb.-Nr. / Fig.No.	Für Unterklasse / For Subclass Verwendungszweck / Use	Nadelhalter / Needle holder				Stichplatte / Throat plate				Haupt-Transporteur / Main feed dog					Presserfuß / Presser foot				Greifer / Hook		
		Nadelabstand / Needle distance mm	Nadelhalter / Needle holder	Nadelhalter links / Needle holder, left	Nadelhalter rechts / Needle holder, right	Stichlochgröße / Stitch hole size mm	Stichplatte / Throat plate	Schieber, links / Slide, left	Schieber, rechts / Slide, right	Stichlochgröße / Stitch hole size mm	Sägeverzahnt / Serrated mm	Säge-schrägverzahnt / Serrated, oblique mm	Kreuzverzahnt / Cross toothed mm	Dachverzahnt / Roof-shaped mm	Fester Fuss / Foot, rigid	Gelenkfuss / Foot, articulated	Hebelgelenkfuss / Foot, articulated, with lever	Ausgleichsgelenkfuß / Foot articulation comp.	Nadelschutz		Nadelsystem / Needle system
E27	-140041; -140042; -140341; -140342; Allgemeine Näharbeiten in leichtem Nähgut. Robuster und universeller als E2. Max. Stichlänge 4 mm General stitching operations in light weight material. More sturdy and universal than E2. Stitch length max. 4 mm					1,5 x 2,4	0272 006519				0272 006617; 1,2					0272 006801						134 / 80
E29	-140041; -140042; -140341; -140342; Allgemeine Näharbeiten in mittlerem Leder mit Rollfuß ∅ 33 mm. Max. Stichlänge 6 mm General stitching operations in medium weight leather with roller foot ∅ 33 mm. Stitch length max. 6 mm					1,8 x 8	0272 006521				0272 006618; 1,2					0272 006896						134LR / 120
E33	-160362 Allgemeine Näharbeiten und Ziernähte, in Verbindung mit Z116 006741. (Tri-flex-Vorrichtung). Max. Stichlänge 6 mm General stitching operations and decorative seams, in connection with Z116 006741. (Tri-flex device). Stitch length max. 6 mm					1,5 x 2,4	0272 006522				0272 006617; 1,2					0272 068011						134 / 80
E39	- 840043 Allgemeine Näharbeiten in leichtem bis mittelschwerem Nähgut, für Durchlichtschranke mit Positionuerung 12 oder 20 mm vor der Nadel, 1 Gelenkfuß und 2 Ausgleichsgelenkfüße gefedert, 0,8 mm bzw. 1,6 mm rechts der Nadel. Max. Stichlänge 3,2 mm General stitching operations in light to medium medium weight material, for transmitted light barrier with positioning 12 or 20 mm in front of the needle, 1 articulated foot and 2 springy articulated compensating feet, 0,8 mm respectively 1,6 mm to the right of the needle. Stitch length max. 3,2 mm					1,5 x 2,4	0272 006523				0272 006619; 1,2					0272 068013	0271 006856; 1,6	0271 006851; 0,8				134 / 80

= Änderung / Modification

E-Nr. / E-No. / Abb.-Nr. / Fig.No.	Für Unterklasse / For Subclass Verwendungszweck / Use	Nadelhalter / Needle holder: Nadelabstand / Needle distance mm	Nadelhalter / Needle holder	Nadelhalter links / Needle holder, left	Nadelhalter rechts / Needle holder, right	Stichplatte / Throat plate: Stichlochgröße / Stitch hole size mm	Stichplatte / Throat plate	Schieber, links / Slide, left	Schieber, rechts / Slide, right	Haupt-Transporteur / Main feed dog: Stichlochgröße / Stitch hole size mm	Sägeverzahnt / Serrated mm	Säge-schrägverzahnt / Serrated, oblique mm	Kreuzverzahnt / Cross toothed mm	Dachverzahnt / Roof-shaped mm	Presserfuß / Presser foot: Fester Fuss / Foot, rigid	Gelenkfuss / Foot, articulated	Fußsohle, links, foot sole, left	Fußsohle, rechts, foot sole, right	Greifer / Hook: Nadelschutz		Nadelsystem / Needle system
E40	-140041; -140042; -140341; -140342 Allgemeine Näharbeiten in leichtem Nähgut. Max. Stichlänge 3 mm General stitching operations in light weight material. Stitch length max. 3 mm					1,2 x 2,0	0272 006525				0272 006631; 1,2					0272 006801					134 /80
E41	-140041; -140042; -140341; -140342; Allgemeine Näharbeiten in mittelschwerem Nähgut; Stichplatte mit Kettelquersteg. Max. Stichlänge 4 mm General stitching operations in medium weight material; throat plate with whipped cross path. Stitch length max. 4 mm					1,5 x 2,4	272 006525				0272 006632; 1,6					0272 006807					134/ 100
E47/ R1,0	-140040; -140041; -140042; -160061[1]; -160062[1]; -170066[1]; -170067[1] Kantensteppen 1,0 mm rechts der Nadel mit Ausgleichshebelfuß. Für mittelschweres Nähgut. Max. Stichlänge 4 mm Stitching on edges 1,0 mm on the right of the needle with compensating lever foot. For medium weight material. Stitch length max. 4 mm					1,5 x 2,4	0272 006525				0272 006632; 1,6					0272 006821	0272 006822*	0272 006823**			134 / 100
E47/ R2,0	-140041; -140042; -140341; -140342 Kantensteppen 2,0 mm rechts der Nadel mit Ausgleichshebelfuß. Für mittelschweres Nähgut. Max. Stichlänge 4 mm Stitching on edges 2,0 mm on the right of the needle with compensating lever foot. For medium weight material. Stitch length max. 4 mm					1,5 x 2,4	0272 006525				272 006632; 1,6					272 006824	0272 006825*	0272 006823**			134 / 110
E47/ R3,0	-140041; -140042; -140341; -140342 Wie E47/R2,0, jedoch Kantensteppen 3,0 mm. Same as E47/R2,0, but stitching on edges 3,0 mm.					1,5 x 2,4	0272 006525				272 006614; 2,0					272 006875					134 / 100

1) Werden die Unterklassen -160061 u. -160062 mit Näheinrichtung für max. 4 mm oder 3 mm Stichlänge und die Unterklassen -140040, -140041 und -140042 mit Näheinrichtung für max. 3 mm Stichlänge ausgestattet, dann muß die Stichlänge entsprechend begrenzt werden

1) If the sub-classes -160061 and -160062 are fitted with sewing equipments for Stitch length max. of 4 mm or 3 mm and the sub-classes -140040, -140041 and -140042 for max. 3 mm it is necessary to limit the stitch length accordingly.

= Änderung / Modification

E-Nr. / E-No. / Abb.-Nr. / Fig.No. — Für Unterklasse / For Subclass — Verwendungszweck / Use	Nadelhalter / Needle holder: Nadelabstand / Needle distance mm	Nadelhalter / Needle holder	Nadelhalter links / Needle holder, left	Nadelhalter rechts / Needle holder, right	Stichplatte / Throat plate: Stichlochgröße / Stitch hole size mm	Stichplatte / Throat plate	Schieber, links / Slide, left	Schieber, rechts / Slide, right	Haupt-Transporteur / Main feed dog: Stichlochgröße / Stitch hole size mm	Sägeverzahnt / Serrated mm	Säge-schrägverzahnt / Serrated, oblique mm	Kreuzverzahnt / Cross toothed mm	Dachverzahnt / Roof-shaped mm	Presserfuß / Presser foot: Gelenkfuss / Foot, articulated	Ausgleichsgelenkfuß / Foot articulation comp.	Fußsohle, links / Foot sole, left	Fußsohle, rechts / Foot sole, right	Greifer / Hook: Nadelschutz / Needle guard		Nadelsystem / Needle system
E47/ L1,0 -140040; -140041; -140042; -160061[1]; -160062[1]; -170066[1]; -170067[1] Kantensteppen 1,0 mm links der Nadel mit Ausgleichshebelfuß. Für mittelschweres Nähgut. Max. Stichlänge 4 mm Stitching on edges 1,0 mm on the left of the needle with compensating lever foot. For medium and heavy weight material. Stitch length max. 4 mm					1,5 x 2,4	0272 006525				0272 006632; 1,6					0272 006831	0272 006832**	0272 006833**			134/ 100
E47/ L2,0 -140040; -140041; -140042; -160061[1]; -160062[1]; -170066[1]; -170067[1] Kantensteppen 2,0 mm links der Nadel mit Ausgleichshebelfuß. Für mittelschweres Nähgut. Max. Stichlänge 4 mm Stitching on edges 2,0 mm on the left of the needle with compensating lever foot. For medium and heavy weight material. Stitch length max. 4 mm					1,5 x 2,4	0272 006525				0272 006632; 1,6					0272 006834	0272 006832**	0272 006836**			134/ 100
E51 -140040; -140041; -140042; -160061[1]; -160062[1]; -170066[1]; -170067[1] Kantensteppen 1,6 mm links und rechts der Nadel mit federnden Anschlägen im Gelenkfuß. Für mittelschweres Nähgut. Max. Stichlänge 4 mm Stitching on edges 1,6 mm on the left and on the right of the needle with spring-loaded stops in the articulated foot. For medium weight material. Stitch length max. 4 mm					1,5 x 2,4	0272 006525				0272 006632; 1,6					0272 006848					134 / 100
E53 -140041; -140042; -140341; -140342 Verdecktes Aufnähen von Blazertaschen. Kurzer Gelenkfuß. Für mittelschweres Nähgut. Max. Stichlänge 4 mm Concealed attaching of blazer pockets. Short articulated foot. For medium weight material. Stitch length max. 4 mm					1,5 x 2,4	0272 006525				0272 006632; 1,6							0272 006817			134 / 100

1) Werden die Unterklassen -160061 u. -160062 mit Näheinrichtung für max. 4 mm oder 3 mm Stichlänge und die Unterklassen -140040, -140041 und -140042 mit Näheinrichtung für max. 3 mm Stichlänge ausgestattet, dann muß die Stichlänge entsprechend begrenzt werden

1) If the sub-classes -160061 and -160062 are fitted with sewing equipments for Stitch length max. of 4 mm or 3 mm and the sub-classes -140040, -140041 and -140042 for max. 3 mm it is necessary to limit the stitch length accordingly.

= Änderung / Modification

E-Nr. / E-No. / Abb.-Nr. / Fig.No.	Für Unterklasse / For Subclass Verwendungszweck / Use	Nadelhalter / Needle holder				Stichplatte / Throat plate				Haupt-Transporteur / Main feed dog					Presserfuß / Presser foot				Greifer / Hook		
		Nadelabstand / Needle distance mm	Nadelhalter / Needle holder	Nadelhalter links / Needle holder, left	Nadelhalter rechts / Needle holder, right	Stichlochgröße / Stitch hole size mm	Stichplatte / Throat plate	Schieber, links / Slide, left	Schieber, rechts / Slide, right	Stichlochgröße / Stitch hole size mm	Sägeverzahnt / Serrated mm	Säge-schrägverzahnt / Serrated, oblique mm	Kreuzverzahnt / Cross toothed mm	Dachverzahnt / Roof-shaped mm	Fester Fuss / Foot, rigid	Gelenkfuss / Foot, articulated	Hebelgelenkfuss / Foot, articulated, with lever	Ausgleichsgelenkfuß / Foot articulation comp.	Nadelschutz		Nadelsystem / Needle system
E56	-140041; -140042; -140341; -140342; Einnähen von Reißverschlüssen; Reißverschlußkette links des Gelenkfußes; Fußsohle rechts der Nadel. Für mittelschweres Nähgut. Max. Stichlänge 4 mm Inserting zippers. Zipper chain on the left or on the right of the foot sole; foot sole on the on the right of the needle. For medium weight material. Stitch length max. 4 mm					1,5 x 2,4	0272 006519				0272 006617; 1,2					0272 006858						134 / 90
E59	-140041; -140042; -140341; -140342; Säumen mit Vorsatzsäumer nach N005 in mittelschwerem Nähgut. Fußbreite der Saumbreite anpassen. Max. Stichlänge 4 mm Hemming according N005 with hemmer in front of the foot in medium weight material. Adjust the foot for the hem width. Stitch length max. 4 mm					1,5 x 2,4	0272 006525				0272 006632; 1,6					0272 006819						134 / 90
E70	-140342 Allgemeine Näharbeiten in leichtem Nähgut. Max. Stichlänge 3 mm General stitching operations in light weight material. Stitch length max. 3 mm					1,2 x 1,6	0272 006527				0272 006629; 1,2					0272 006801						134 SAN 10 - 70
E75	- 140342 Zum einnähen von Ärmeln nach N471. Max. Stichlänge 3 mm For setting sleeves according to N471. Stitch length max. 3 mm					1,2 x 1,6	0272 006527				0272 006630; 1,2					0272 068058						134 SAN 10 - 70
E101	-640142; -640642; -740142; -740642; Für mittelschweres Nähgut, Messer vor und neben der Nadel schneidend. Schneidabstand 3,5 mm. Max. Stichlänge 4 mm For sewing in medium weight material, knife beside and in front of the needle. Cutting margin 3,5 mm. Stitch length max. 4 mm					1,5 x 2,4	0272 006531				0272 006621; 1,6					0272 068031				0272 007043		134 / 80

= Änderung / Modification

E-Nr. / E-No. / Abb.-Nr. / Fig.No.	Für Unterklasse / For Subclass Verwendungszweck / Use	Nadelhalter / Needle holder				Stichplatte / Throat plate				Haupt-Transporteur / Main feed dog					Presserfuß / Presser foot				Greifer / Hook		
		Nadelabstand / Needle distance mm	Nadelhalter / Needle holder	Nadelhalter links / Needle holder, left	Nadelhalter rechts / Needle holder, right	Stichlochgröße / Stitch hole size mm	Stichplatte / Throat plate	Schieber, links / Slide, left	Schieber, rechts / Slide, right	Stichlochgröße / Stitch hole size mm	Sägeverzahnt / Serrated mm	Säge-schrägverzahnt / Serrated, oblique mm	Kreuzverzahnt / Cross toothed mm	Dachverzahnt / Roof-shaped mm	Fester Fuss / Foot, rigid	Gelenkfuss / Foot, articulated	Hebelgelenkfuss / Foot, articulated, with lever	Ausgleichsgelenkfuß / Foot articulation comp.	Einlage / Layer	Messer Schneidabstand / Knife cutting margin	Nadelsystem / Needle system
E102	-640142; -640642; -740142; -740642; Wie E101, jedoch Schneidabstand 5 mm. Same as E101, but cutting margin 5mm.					1,5 x 2,4	0272 006535				0272 006622; 1,6					0272 068034			0272 007043	5,0	134 / 80
E103	-640142; -640642; -740142; -740642; Wie E101, jedoch Schneidabstand 8 mm. Same as E101, but cutting margin 8 mm.					1,5 x 2,4	0272 006537				0272 006623; 1,2					0272 068036			0272 007044	8,0	134 / 80
E107	- 740642 Näheinrichtung für Montagenähte mit Führungsnase im Fuß, 2 mm links der Nadel. Für Kragen/Manschetten. Schneidabstand 5 mm. Max. Stichlänge 4 mm. Sewing equipment for sewing assemblage with guide lug at the foot, 2 mm on the left of the needle. For collars/cuffs. Cutting margin 5 mm. Stitch length max. 4 mm.					1,2 x 2,0	0272 006535				0272 006633; 1,2					0272 068024			0272 007043	5,0	134 SAN 10 - 70
E111	-140041; -140042; -140341; -140342; Näheinrichtung für gestuftes Beschneiden in leichtem Nähgut; in Verbindung mit Z145 000101 einzusetzen. Schneidabstand 4,5 und 7 mm. Max. Stichlänge 4 mm. Sewing equipment for stepped trimming light weight material; to be used in conjuction with Z145 000101. Cutting margin 4,5 and 7 mm. Stitch length max. 4 mm.					1,5 x 2,4	0272 006541				0272 006624; 1,6					0272 068043			0272 007043		134 KK / 80

= Änderung / Modification

E-Nr. / E-No. / Abb.-Nr. / Fig.No.	Für Unterklasse / For Subclass Verwendungszweck / Use	Nadelhalter / Needle holder: Nadelabstand / Needle distance mm	Nadelhalter / Needle holder	Nadelhalter links / Needle holder, left	Abdeckplatte / Covering plate	Stichplatte / Throat plate: Stichlochgröße / Stitch hole size mm	Stichplatte / Throat plate	Schieber, links / Slide, left	Schieber, rechts / Slide, right	Haupt-Transporteur / Main feed dog: Stichlochgröße / Stitch hole size mm	Sägeverzahnt / Serrated mm	Säge-schrägverzahnt / Serrated, oblique mm	Kreuzverzahnt / Cross toothed mm	Dachverzahnt / Roof-shaped mm	Presserfuß / Presser foot: Fester Fuss / Foot, rigid	Gelenkfuss / Foot, articulated	Hebelgelenkfuss / Foot, articulated, with lever	Ausgleichsgelenkfuß / Foot articulation comp.	Greifer / Hook: Einlage / Layer		Nadelsystem / Needle system
E112	-140041; -140042; -140341; -140342; Säumen mit Vorsatzsäumer nach N005 in mittelschwerem Nähgut. Fußbreite der Saumbreite anpassen. Max. Stichlänge 4 mm. Hemming according N005 with hemmer in front of the foot in medium weight material. Adjust the foot for the hem width. Stitch length max. 4 mm.					1,5 x 2,4	0272 006546				0272 006625; 1,2					0272 068047			0272 007043		134 KK / 80
E113	- 740142; -70642 Allgemeine Näharbeiten in mittelschwerem Nähgut. Näheinrichtung für Kleinteilfertigung mit Klappschablonen. Zum Nähen und Beschneiden von Kleinteilen wie Patten, Ärmelspangen, Schulterklappen, Bundverlängerungen usw. Nähen von Spitzfasson auf Anfrage. Schneidabstand 3,5 mm. Max. Stichlänge 4 mm. General stitching operations in medium weight material. Sewing equipment for the manufacture of small parts with templates. For sewing and trimming of small parts like flaps, sleeve clasps, shoulder tabs, waistband extensions and the like. Sewing of peak lapel on request. Cutting margin 3,5 mm. Stitch length max. 4 mm.				0272 007046	1,5 x 2,4	0272 006549				0272 006627; 1,6					0272 068053			0272 007043		134 KK / 80
E114	- 740142; -70642 Allgemeine Näharbeiten in mittelschwerem Nähgut. Näheinrichtung zum Nähen von Spitzfasson mit Klappschablonen. Schneidabstand 3,5 mm. Max. Stichlänge 4 mm. General stitching operations in medium weight material. Sewing equipment for peak lapel with templates. Cutting margin 3,5 mm. Stitch length max. 3,2 mm				0272 007046	1,5 x 2,4	0272 006549				0272 006627; 1,6					0272 068056			0272 007043		134 KK / 80

= Änderung / Modification

1.

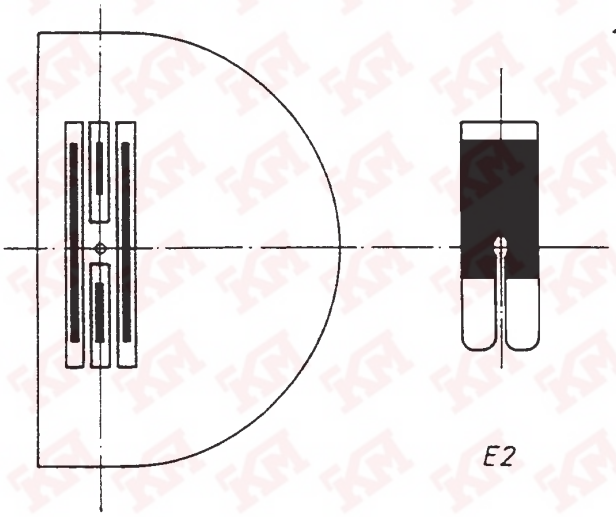

E2

2.

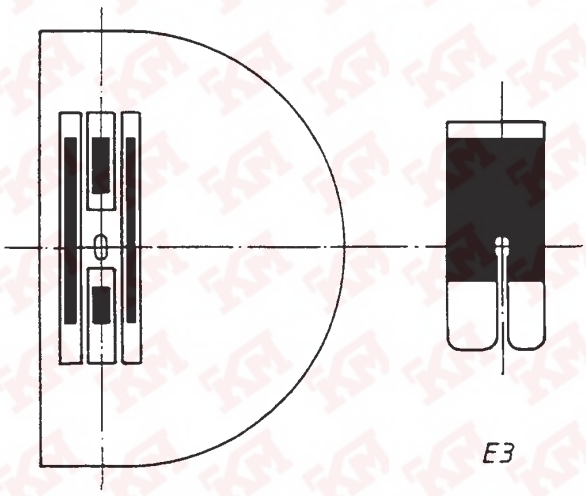

E3

3.

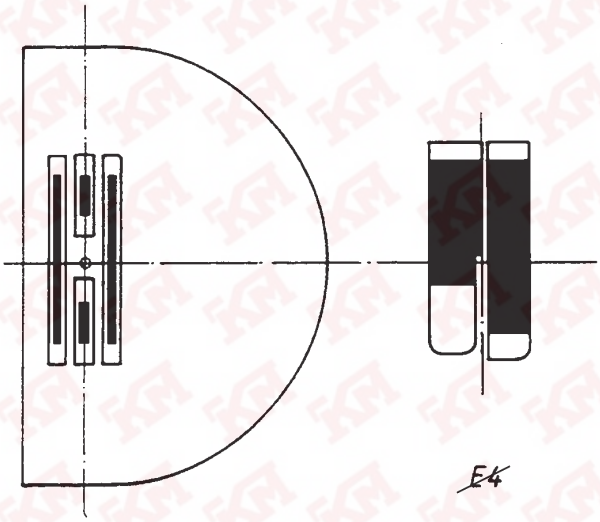

~~E4~~

4.

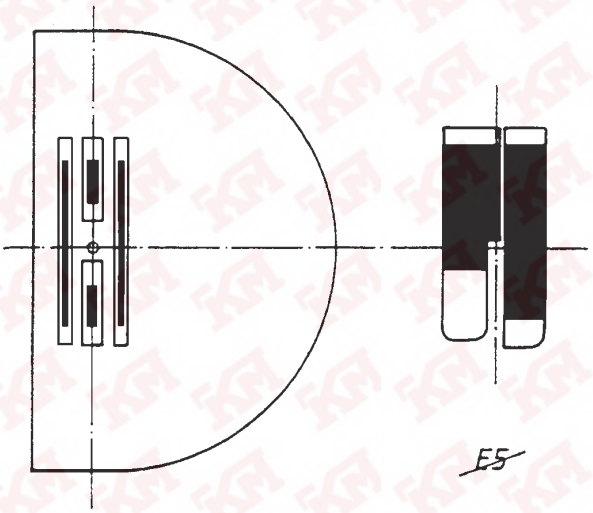

~~E5~~

5.

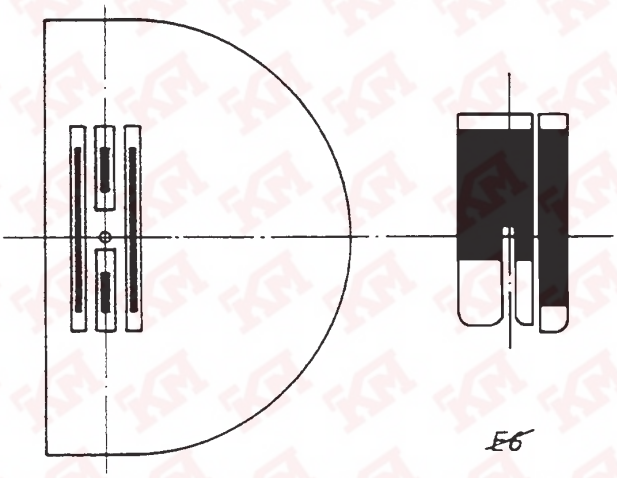

~~E6~~

6.

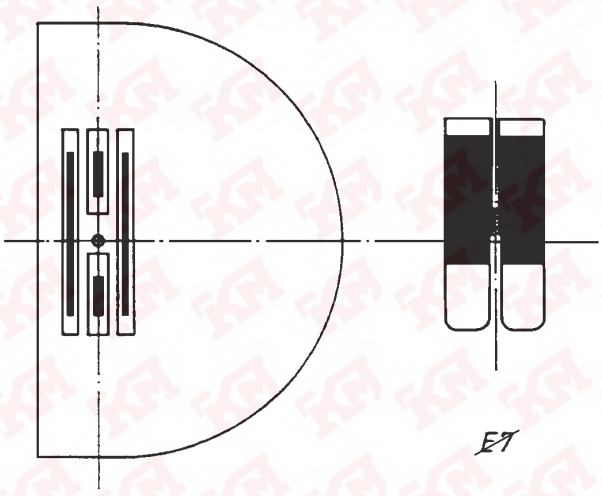

~~E7~~

7.

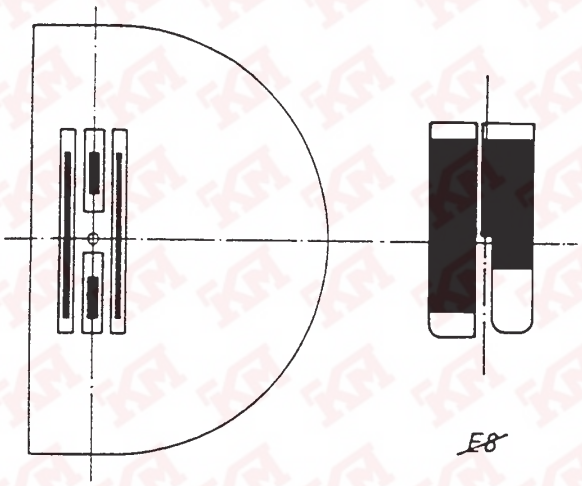

~~E8~~

8.

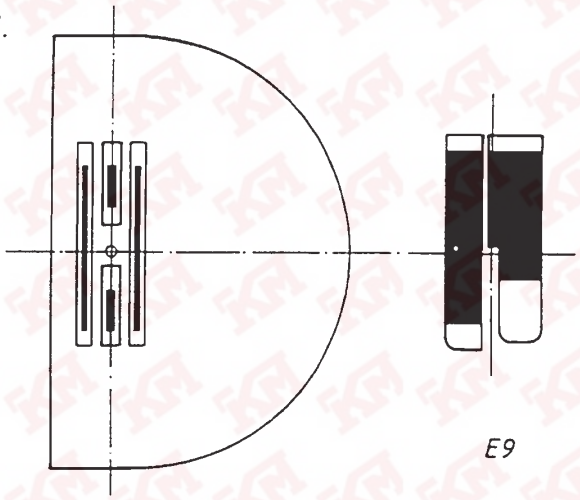

E9

9.

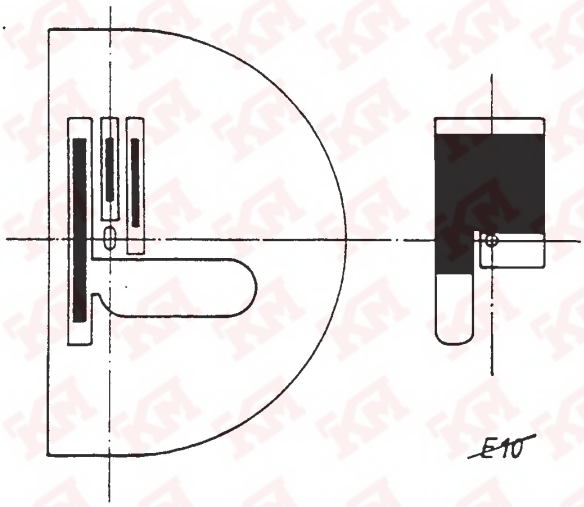

~~E10~~

10.

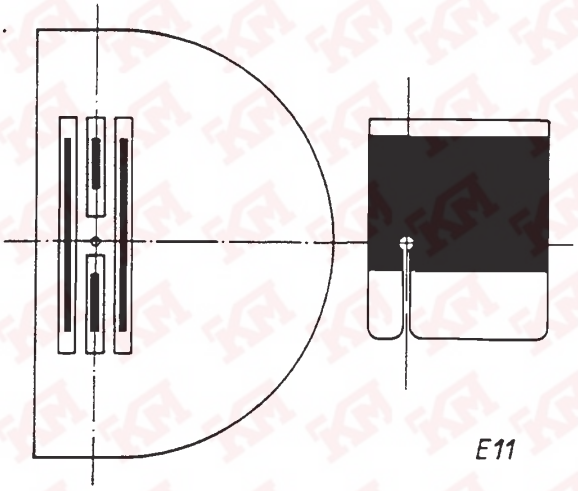

E11

11.

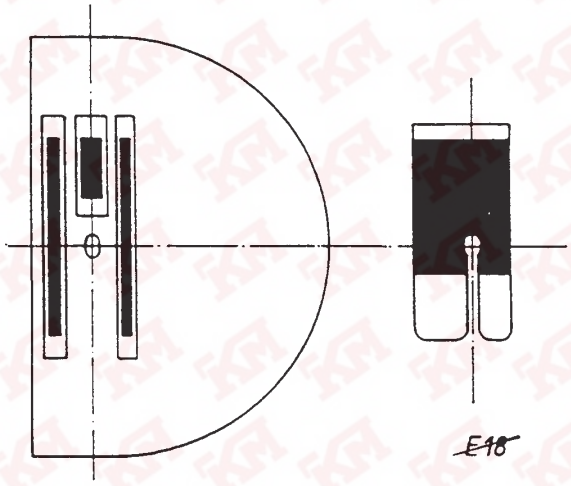

~~E18~~

12.

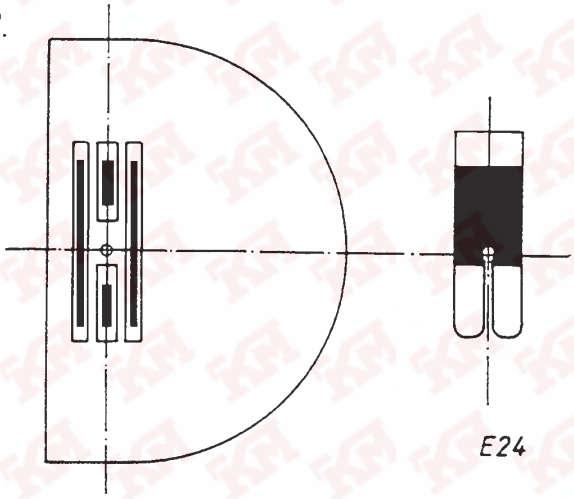

E24

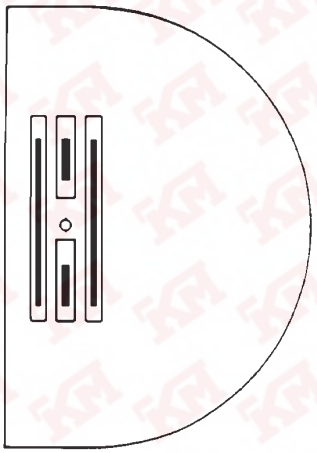

E13

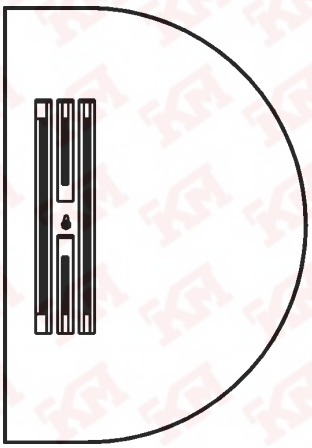

E30

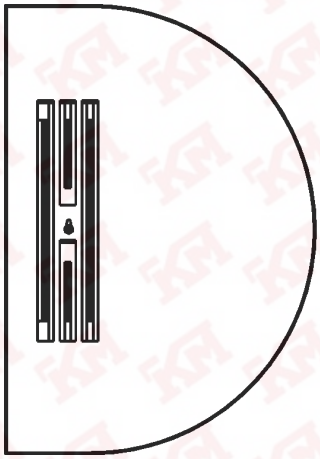

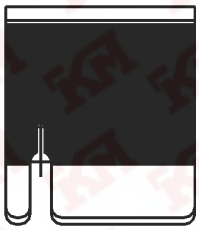

E32

E-Nr. / E-No. / Abb.-Nr. / Fig.No.	Für Unterklasse / For Subclass Verwendungszweck / Use	Nadelhalter / Needle holder				Stichplatte / Throat plate				Haupt-Transporteur / Main feed dog					Presserfuß / Presser foot				Greifer / Hook		
		Nadelabstand / Needle distance mm	Nadelhalter / Needle holder	Nadelhalter links / Needle holder, left	Nadelhalter rechts / Needle holder, right	Stichlochgröße / Stitch hole size mm	Stichplatte / Throat plate	Schieber, links / Slide, left	Schieber, rechts / Slide, right	Stichlochgröße / Stitch hole size mm	Sägeverzahnt / Serrated mm	Säge-schrägverzahnt / Serrated, oblique mm	Kreuzverzahnt / Cross toothed mm	Dachverzahnt / Roof-shaped mm	Säumerfuss / Foot, hemming	Gelenkfuss / Foot, articulated	Transportfuß / Foot, Feeding	Tandemgelenkfuss / Foot, hinged tandem	Kantenanschlag / edge guide	Kloben, kpl. / block, complete	Nadelsystem / Needle system
E2	- 140042; -140342 Allgemeine Näharbeiten in leichtem Nähgut. Max. Stichlänge 4 mm General stitching operations in light weight material. Stitch length max. 4 mm					ø1,5	0211 004521				0271 006602; 1,6					0273 006801					134 / 80
E3	- 140042; -140342 Allgemeine Näharbeiten in mittelschwerem Nähgut. Max. Stichlänge 4 mm General stitching operations in medium weight material. Stitch length max. 4 mm					ø1,5	0211 001491				0271 006603; 2,0					0273 006808					134 / 100
E4	- 140042; -140342 Näheinrichtung zum Kantensteppen mit Anschlag 0,8 mm rechts der Nadel in sehr leichtem und leichtem Nähgut, mit gefedertem Ausgleichsgelenkfuß. Max. Stichlänge 4 mm Sewing equipment for stitching on edges with stop 0,8 mm on the right of the needle in very light and light weight material with spring-loaded articulated compensating foot. Stitch length max. 4 mm					ø1,8	0273 006504				0273 006604; 1,2					0274 006811					134 / 80
E5	-140042 Kantensteppen, Anschlag 1,6 mm rechts der Nadel. Für sehr leichtes und leichtes Nähgut. Ausgleichsgelenkfuß, gefedert. Max. Stichlänge 4 mm Stitching on edges, guide 1,6 mm on the right of the needle. For very light and light weight material. With spring-loaded articulated compensating foot. Stitch length max. 4 mm					ø1,8	0273 006504				0273 006604; 1,2					0274 006818					134 / 80

= Änderung / Modification

E-Nr. / E-No. / Abb.-Nr. / Fig.No.	Für Unterklasse / For Subclass Verwendungszweck / Use	Nadelhalter / Needle holder: Nadelabstand / Needle distance mm	Nadelhalter / Needle holder	Nadelhalter links / Needle holder, left	Nadelhalter rechts / Needle holder, right	Stichplatte / Throat plate: Stichlochgröße / Stitch hole size mm	Stichplatte / Throat plate	Schieber, links / Slide, left	Schieber, rechts / Slide, right	Haupt-Transporteur / Main feed dog: Stichlochgröße / Stitch hole size mm	Sägeverzahnt / Serrated mm	Säge-schrägverzahnt / Serrated, oblique mm	Kreuzverzahnt / Cross toothed mm	Dachverzahnt / Roof-shaped mm	Presserfuß / Presser foot: Säumerfuss / Foot, hemming	Gelenkfuss / Foot, articulated	Transportfuß / Foot, Feeding	Tandemgelenkfuss / Foot, hinged tandem	Greifer / Hook: Kantenanschlag / edge guide	Kloben, kpl. / block, complete	Nadelsystem / Needle system
E6	-140042 Kantensteppen, Anschlag 3,2 mm rechts der Nadel. Für sehr leichtes und leichtes Nähgut. Ausgleichsgelenkfuß, gefedert. Max. Stichlänge 4 mm Stitching on edges, guide 3,2 mm on the right of the needle. For very light and light weight material. With spring-loaded articulated compensating foot. Stitch length max. 4 mm					ø1,8	0273 006504				273 006604; 1,2					0274 006821						134 / 80
E7	-140042; -140342 Näheinrichtung zum Kantensteppen mit Anschläge 0,8 mm rechts und links der Nadel in sehr leichtem und leichtem Nähgut. Ausgleichsgelenkfuß, gefedert. Ersatz für E8. Max. Stichlänge 4 mm Sewing equipment for stitching on edges, stop 0,8 mm on the right and on the left of the needle. For very light and light weight material. With spring-loaded articulated compensating foot. Replacement for E8. Stitch length max. 4 mm					ø1,8	0273 006504				0273 006604; 1,2					0274 006824						134 / 80
E9	-140042; -140342 Näheinrichtung zum Kantensteppen mit Anschlag 1,6 mm links der Nadel in sehr leichtem und leichtem Nähgut. Ausgleichsgelenkfuß, gefedert. Max. Stichlänge 4 mm Sewing equipment for stitching on edges, stop 1,6 mm on the left of the needle. For very light and light weight material. With spring-loaded articulated compensating foot. Stitch length max. 4 mm					ø1,8	0273 006504				0273 006604; 1,2							0274 006834				134 / 80
E11	-140042 Für Säume nach NB1 und NB5 mit Vorsatzsäumen in sehr leichtem bis leichtem Nähgut. Sohlenbreite ist auf Saumbreite abzustimmen. Max. Stichlänge 4 mm For hemming according to NB1 and NB5. Hemmer in front of the presser foot . For very light and light weight material. Sole width must be adapted to the hem width. Stitch length max. 4 mm					ø1,5	0211 004521				0271 006602; 1,6							0273 006845				134 / 80

= Änderung / Modification

E-Nr. / E-No. / Abb.-Nr. / Fig.No.	Für Unterklasse / For Subclass Verwendungszweck / Use	Nadelhalter / Needle holder				Stichplatte / Throat plate				Haupt-Transporteur / Main feed dog					Presserfuß / Presser foot			Greifer / Hook		
		Nadelabstand / Needle distance mm	Nadelhalter / Needle holder	Nadelhalter links / Needle holder, left	Nadelhalter rechts / Needle holder, right	Stichlochgröße / Stitch hole size mm	Stichplatte / Throat plate	Schieber, links / Slide, left	Schieber, rechts / Slide, right	Stichlochgröße / Stitch hole size mm	Sägeverzahnt / Serrated mm	Säge-schrägverzahnt / Serrated, oblique mm	Kreuzverzahnt / Cross toothed mm	Dachverzahnt / Roof-shaped mm	Säumerfuss / Foot, hemming	Gelenkfuss / Foot, articulated	Transportfuß / Foot, Feeding	Kantenanschlag / edge guide	Kloben, kpl. / block, complete	Nadelsystem / Needle system
E13	- 140042 Reißverschlüsse einnähen, Reißverschlußkette links oder rechts der Fußsohle möglich. Sohlenbreite 5 mm. Für mittelschweres Nähgut. Max. Stichlänge 4 mm Inserting zippers. Zipper chain on the left or on the right of the foot sole. Sole width 5 mm. For medium weight material. Stitch length max. 4 mm					ø 1,8	0273 006504				0273 006604; 1,2					0273 006813				134 / 80
E18	-140042 Allgemeine Näharbeiten in mittelschwerem Nähgut, z.B. Jeans. Max. Stichlänge 4 mm General stitching operations in medium weight material, e.g. jeans. Stitch length max. 4 mm					2,1 x 3,0	0271 006510				0271 006609; 2,0					0273 006808				134 / 100
E24	-140042; -140342 Allgemeine Näharbeiten in sehr leichtem Nähgut. Max. Stichlänge 3 mm General stitching operations in very light weight material. Stitch length max. 3 mm					ø1,8	0273 006504				0273 006604; 1,2					0273 006847				134 / 80
E30	- 140432 Allgemeine Näharbeiten in leichtem Nähgut. Max. Stichlänge 4 mm General stitching operations in light weight material. Stitch length max. 4 mm					ø1,5	0275 200130				0275 210090					0273 006825				134 SAN 10-70
E 32	-140042 Für Säume nach NB1 und NB5 mit Vorsatzsäumer. Für sehr leichtes bis leichtes Nähgut. Sohlenbreite ist auf Saumbreite abzustimmen. Max. Stichlänge 4 mm For hemming according to NB1 and NB5. Hemmer in front of the presser foot . For very light and light weight material. Sole width must be adapted to the hem width. Stitch length max. 4 mm					ø1,5	0275 200130				0275 210090					0273 006827				134 SAN 10-70

= Änderung / Modification

1.

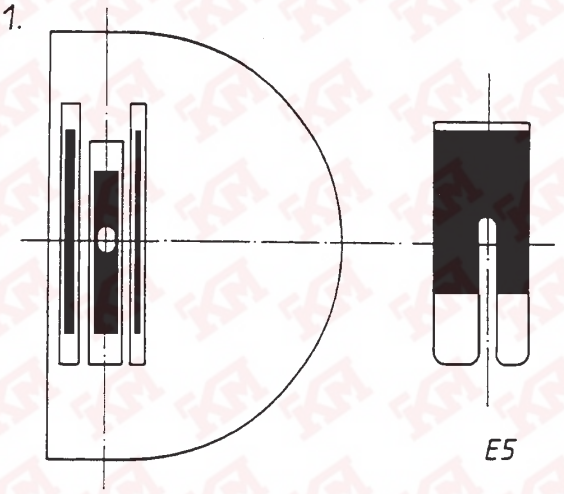

E5

2.

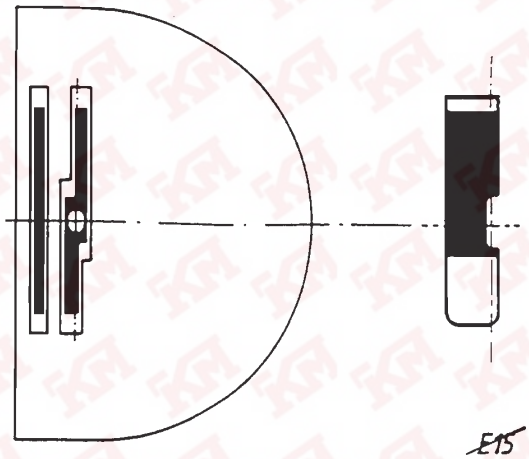

~~E15~~

3.

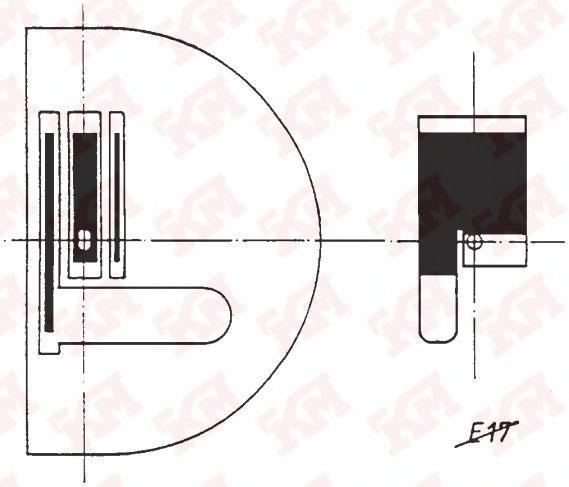

~~E17~~

4.

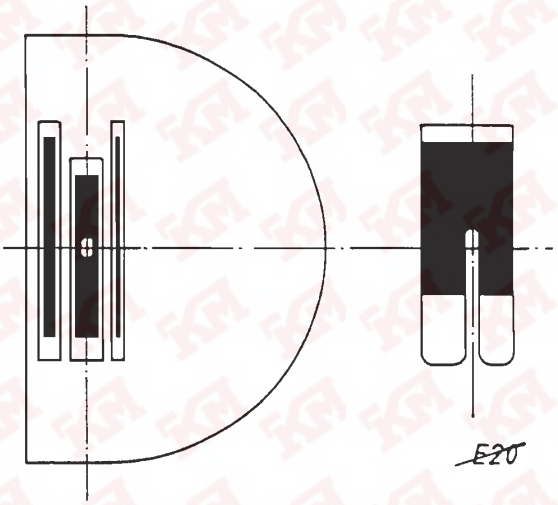

~~E20~~

5.

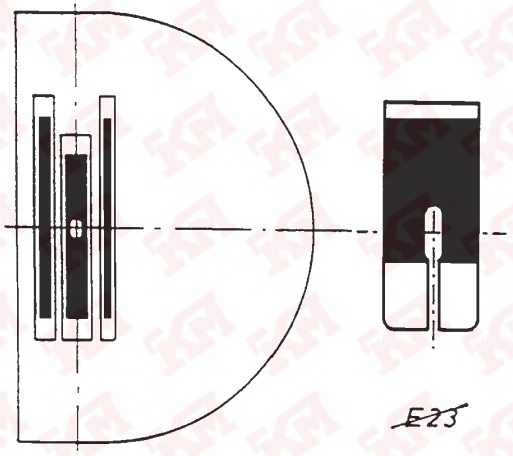

~~E23~~

6.

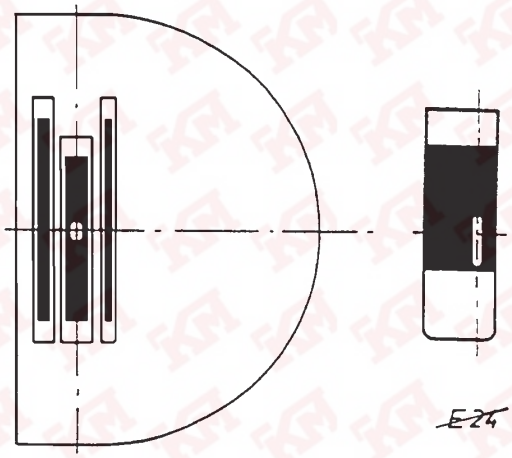

~~E24~~

7.

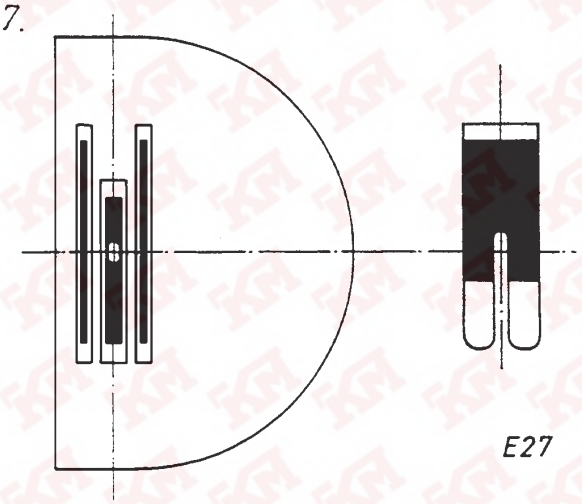

E27

8.

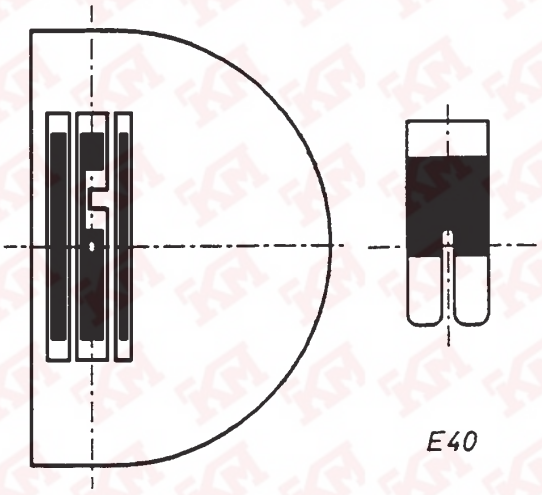

E40

9.

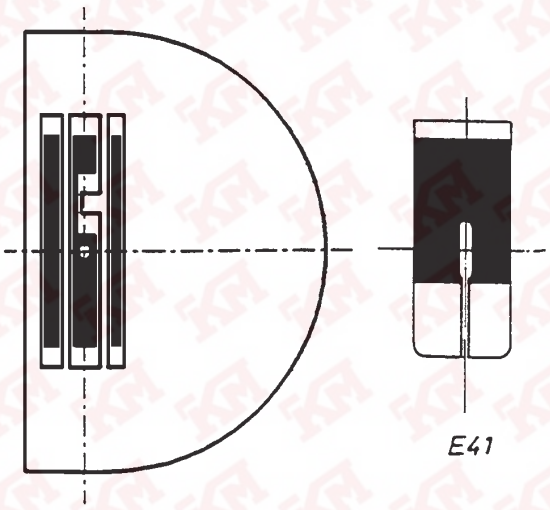

E41

10.

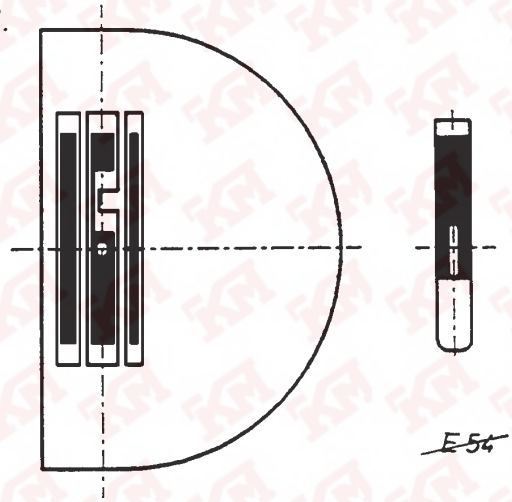

~~E54~~

11.

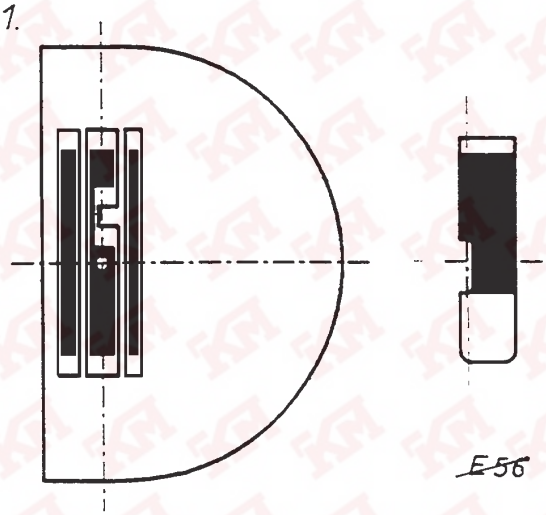

~~E56~~

12.

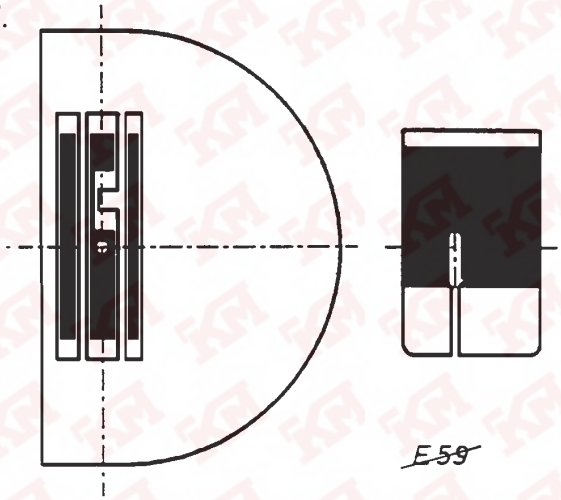

~~E59~~

13.

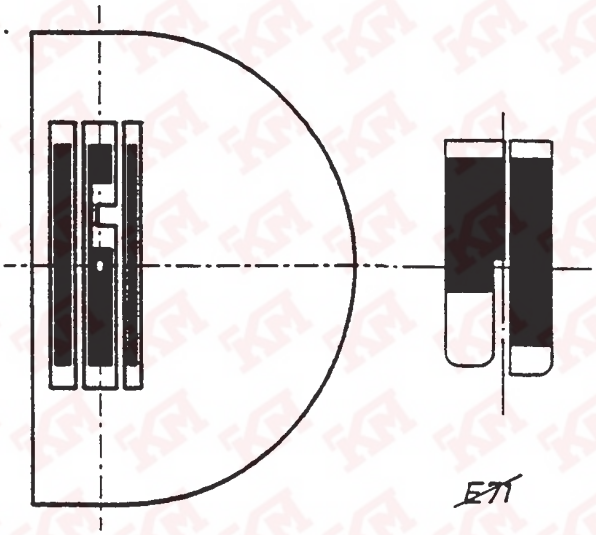

14.

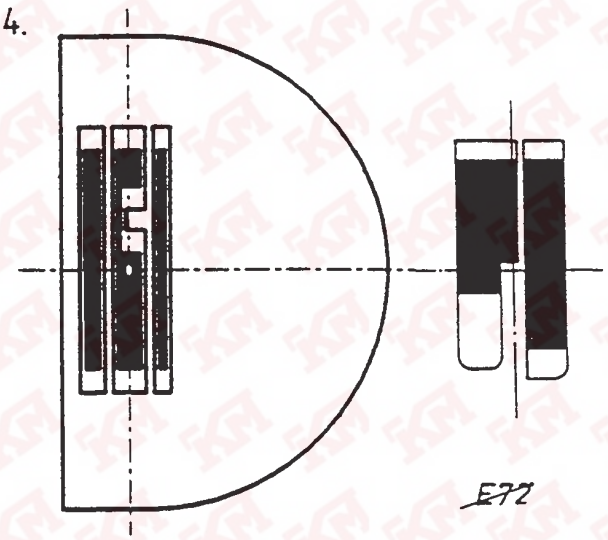

15.

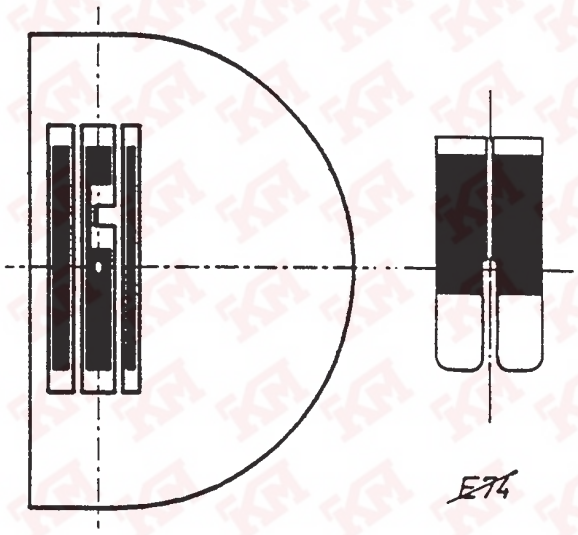

16.

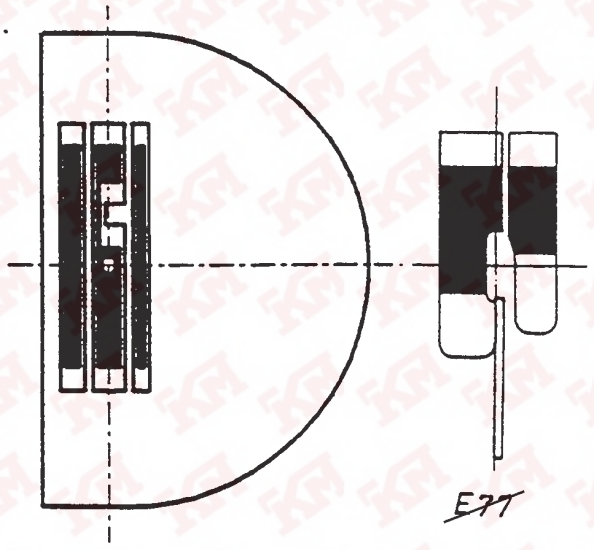

E-Nr. / E-No. / Abb.-Nr. / Fig.No.	Für Unterklasse / For Subclass Verwendungszweck / Use	Nadelhalter / Needle holder				Stichplatte / Throat plate				Haupt-Transporteur / Main feed dog					Presserfuß / Presser foot				Greifer / Hook		
		Nadelabstand / Needle distance mm	Nadelhalter / Needle holder	Nadelhalter links / Needle holder, left	Nadelhalter rechts / Needle holder, right	Stichlochgröße / Stitch hole size mm	Stichplatte / Throat plate	Schieber, links / Slide, left	Schieber, rechts / Slide, right	Stichlochgröße / Stitch hole size mm	Sägeverzahnt / Serrated mm	Säge-schrägverzahnt / Serrated, oblique mm	Kreuzverzahnt / Cross toothed mm	Dachverzahnt / Roof-shaped mm	Säumerfuss / Foot, hemming	Gelenkfuss / Foot, articulated	Transportfuß / Foot, Feeding	Tandemgelenkfuss / Foot, hinged tandem	Kantenanschlag / edge guide	Kloben, kpl. / block, complete	Nadelsystem / Needle system
E5	-140042; -140342 Allgemeine Näharbeiten in mittelschwerem bis schwerem Nähgut. Max. Stichlänge 6 mm General stitching operations in medium and heavy weight material. Stitch length max. 6 mm					3,0 x 3,9	0272 006513				0272 006610; 2,0					0274 006808						134 / 120
E15	-140042 Näheinrichtung zum Einnähen von Reißverschlüssen für mittelschwerem Nähgut. Reißverschlußkette rechts, Fußsohle links der Nadel. Max. Stichlänge 4 mm Sewing equipment for inserting zippers in medium weight material. Zipper chain on the right, foot sole on the left of the needle. Stitch length max. 4 mm					1,8 x 2,7	0272 006506				0272 006606; 1,6					0273 006808						134 / 80
E17	-140042 Einfaßarbeiten nach N014, 15 u. 17 in mittel-schwerem Nähgut. Max. Stichlänge 4 mm Binding operations according to N014, 15 u. 17 in medium weight material. Stitch length max. 4 mm					2,1 x 3,0	0272 006508				0273 006604; 1,2					0274 006811						134 / 80
E20	-140042 Allgemeine Näharbeiten in leichtem bis mittlerem Nähgut. Max. Stichlänge 4 mm General stitching operations in leight and medium weight material. Stitch length max. 4 mm					1,5 x 2,4	0272 006516				0272 006613; 1,6					0274 006844						134 / 80
E23	-140042 Allgemeine Näharbeiten in leichtem bis mittlerem Nähgut mit Ausgleichsgelenkfuß 2 mm rechts der Nadel. Max. Stichlänge 4 mm General sewing operations in light and medium weight material with hinged compensating foot, 2 mm to the right of the needle. Stitch length max. 4 mm					1,5 x 2,4	0272 006516				0272 006613; 1,6					0275 220164 0274 468001						134 / 80

= Änderung / Modification

E-Nr. / E-No. / Abb.-Nr. / Fig.No.	Für Unterklasse / For Subclass Verwendungszweck / Use	Nadelhalter / Needle holder				Stichplatte / Throat plate				Haupt-Transporteur / Main feed dog					Presserfuß / Presser foot				Greifer / Hook		
		Nadelabstand / Needle distance mm	Nadelhalter / Needle holder	Nadelhalter links / Needle holder, left	Nadelhalter rechts / Needle holder, right	Stichlochgröße / Stitch hole size mm	Stichplatte / Throat plate	Schieber, links / Slide, left	Schieber, rechts / Slide, right	Stichlochgröße / Stitch hole size mm	Sägeverzahnt / Serrated mm	Säge-schrägverzahnt / Serrated, oblique mm	Kreuzverzahnt / Cross toothed mm	Dachverzahnt / Roof-shaped mm	Säumerfuss / Foot, hemming	Gelenkfuss / Foot, articulated	Ausgleichsgelenkfuß / Foot articul. compens.	Tandemgelenkfuss / Foot, hinged tandem	Kantenanschlag / edge guide	Kloben, kpl. / block, complete	Nadelsystem / Needle system
E24	-140042 Wie E23, jedoch 3 mm rechts der Nadel. Same as E23, but 3 mm to the right of the needle.					1,5 x 2,4	0272 006516				0272 006613; 1,6						0274 068011				134 / 80
E27	-140042; -140342 Allgemeine Nähnarbeiten in leichtem Nähgut. Max. Stichlänge 4 mm General stitching operations in light weight material. Stitch length max. 4 mm					1,5 x 2,4	0272 006519				0272 006617; 1,2					0274 006847					134 / 80
E40	-140042; -140342 Allgemeine Nähnarbeiten in leichtem Nähgut. Ersetzt Näheinrichtung E38. Max. Stichlänge 3 mm General stitching operations in light weight material. Replaced the equipment of E38. Stitch length max. 3 mm					1,2 x 2,0	0272 006525				0272 006631; 1,2					0274 006851					134 / 80
E41	-140042; -140342 Allgemeine Näharbeiten in leichtem bis mittelschwerem Nähgut. Ersetzt Näheinrichtung E3 und E4. Max. Stichlänge 3 mm General stitching operations in light and medium weight material. Replaced the equipment of E3 and E4. Stitch length max. 3 mm					1,5 x 2,4	0272 006525				0272 006632; 1,6					0274 006801					134 / 100
E54	-140042 Näheinrichtung zum Einnähen von Reißverschlüssen in mittelschwerem Nähgut. Reißverschlußkette links oder rechts der Fußsohle möglich; Sohlenbreite 5mm. Max. Stichlänge 4 mm Sewing equipment for inserting zippers in medium weight material. Zipper chain on the left or on the right of the foot sole; Sole width 5 mm. Stitch length max. 4 mm					1,5 x 2,4	0272 006525				0272 006632; 1,6					0274 006871					134 / 90

= Änderung / Modification

E-Nr. / E-No. / Abb.-Nr. / Fig.No.	Für Unterklasse / For Subclass Verwendungszweck / Use	Nadelhalter / Needle holder				Stichplatte / Throat plate				Haupt-Transporteur / Main feed dog					Presserfuß / Presser foot			Greifer / Hook		
		Nadelabstand / Needle distance mm	Nadelhalter / Needle holder	Nadelhalter links / Needle holder, left	Nadelhalter rechts / Needle holder, right	Stichlochgröße / Stitch hole size mm	Stichplatte / Throat plate	Schieber, links / Slide, left	Schieber, rechts / Slide, right	Stichlochgröße / Stitch hole size mm	Sägeverzahnt / Serrated mm	Säge-schrägverzahnt / Serrated, oblique mm	Kreuzverzahnt / Cross toothed mm	Dachverzahnt / Roof-shaped mm	Säumerfuss / Foot, hemming	Gelenkfuss / Foot, articulated	Ausgleichsgelenkuß / Foot articul. compens.	Kantenanschlag / edge guide	Kloben, kpl. / block, complete	Nadelsystem / Needle system
E56	-140042 Näheinrichtung zum Einnähen von Reißverschlüssen in mittelschwerem Nähgut. Reißverschlußkette links, Fußsohle rechts der Nadel. Max. Stichlänge 4 mm Sewing equipment for inserting zippers in medium weight material. Zipper chain on the left, foot sole on the right of the needle. Stitch length max. 4 mm					1,5 x 2,4	0272 006525				0272 006632; 1,6					0274 006881					134 / 90
E59	-140042 Säumen von mittelschwerem Nähgut nach NB5 mit Vorsatzsäumer. Max. Stichlänge 4 mm Hemming medium weight material according to NB5 with hemming attachment. Stitch length max. 4 mm					1,5 x 2,4	0272 006525				0272 006632; 1,6					0274 006884					134 / 100
E71	-140042 Näheinrichtung für sehr leichtes und leichtes Nähgut. Kantensteppen, Anschlag 0,8 mm rechts der Nadel. Ausgleichsgelenkfuß gefedert. Max. Stichlänge 4 mm Sewing equipment for very light and light weight material. Stitching on edges, guide 0,8 mm on the right of the needle. With spring-loaded articul. compens. foot. Stitch length max. 4 mm					1,2 x 2,0	0272 006525				0272 006631; 1,2						0274 006811				134 / 80
E72	-140042 Näheinrichtung für sehr leichtes und leichtes Nähgut. Kantensteppen, Anschlag 1,6 mm rechts der Nadel. Ausgleichsgelenkfuß gefedert. Max. Stichlänge 4 mm Sewing equipment for very light and light weight material. Stitching on edges, guide 1,6 mm on the right of the needle. With spring-loaded articul. compens. foot. Stitch length max. 4 mm					1,2 x 2,0	0272 006525				0272 006631; 1,2						0274 006818				134 / 80

= Änderung / Modification

E-Nr. / E-No. / Abb.-Nr. / Fig.No.	Für Unterklasse / For Subclass Verwendungszweck / Use	Nadelhalter / Needle holder				Stichplatte / Throat plate				Haupt-Transporteur / Main feed dog					Presserfuß / Presser foot			Greifer / Hook		
		Nadelabstand / Needle distance mm	Nadelhalter / Needle holder	Nadelhalter links / Needle holder, left	Nadelhalter rechts / Needle holder, right	Stichlochgröße / Stitch hole size mm	Stichplatte / Throat plate	Schieber, links / Slide, left	Schieber, rechts / Slide, right	Stichlochgröße / Stitch hole size mm	Sägeverzahnt / Serrated mm	Säge-schrägverzahnt / Serrated, oblique mm	Kreuzverzahnt / Cross toothed mm	Dachverzahnt / Roof-shaped mm	Säumerfuss / Foot, hemming	Gelenkfuss / Foot, articulated	Ausgleichsgelenkuß / Foot articul. compens.	Kantenanschlag / edge guide	Kloben, kpl. / block, complete	Nadelsystem / Needle system
E74	-140042 Näheinrichtung zum Kantensteppen in sehr leichtem und leichtem Nähgut mit Anschläge 0,8 mm rechts und links der Nadel und gefedertem Ausgleichsgelenkfuß. Max. Stichlänge 4 mm Sewing equipment for stitching on edges in very light and light weight material with stop 0,8 mm on the right and on the left of the needle and with spring-loaded articul. compens. foot. Stitch length max. 4 mm					1,2 x 2,0	0272 006525				0272 006631; 1,2						0274 006824			134 / 80
E77	-140042; -140342 Näheinrichtung zum Durchsteppen von Rock- und Hosenbunden. Naht liegt im Bundschatten. Zum Einsatz auf DAP 5-5-1. Ersetzt E37. Max. Stichlänge 4 mm Through-stitching skirt and trouser waistbands. The seam lies in the waistbandshadow. For use with the working station DAP 5-5-1. Replaced the equipment of the E37. Stitch length max. 4 mm					1,5 x 2,4	0272 006525				0272 006632; 1,6					0274 006854					134 / 80

= Änderung / Modification

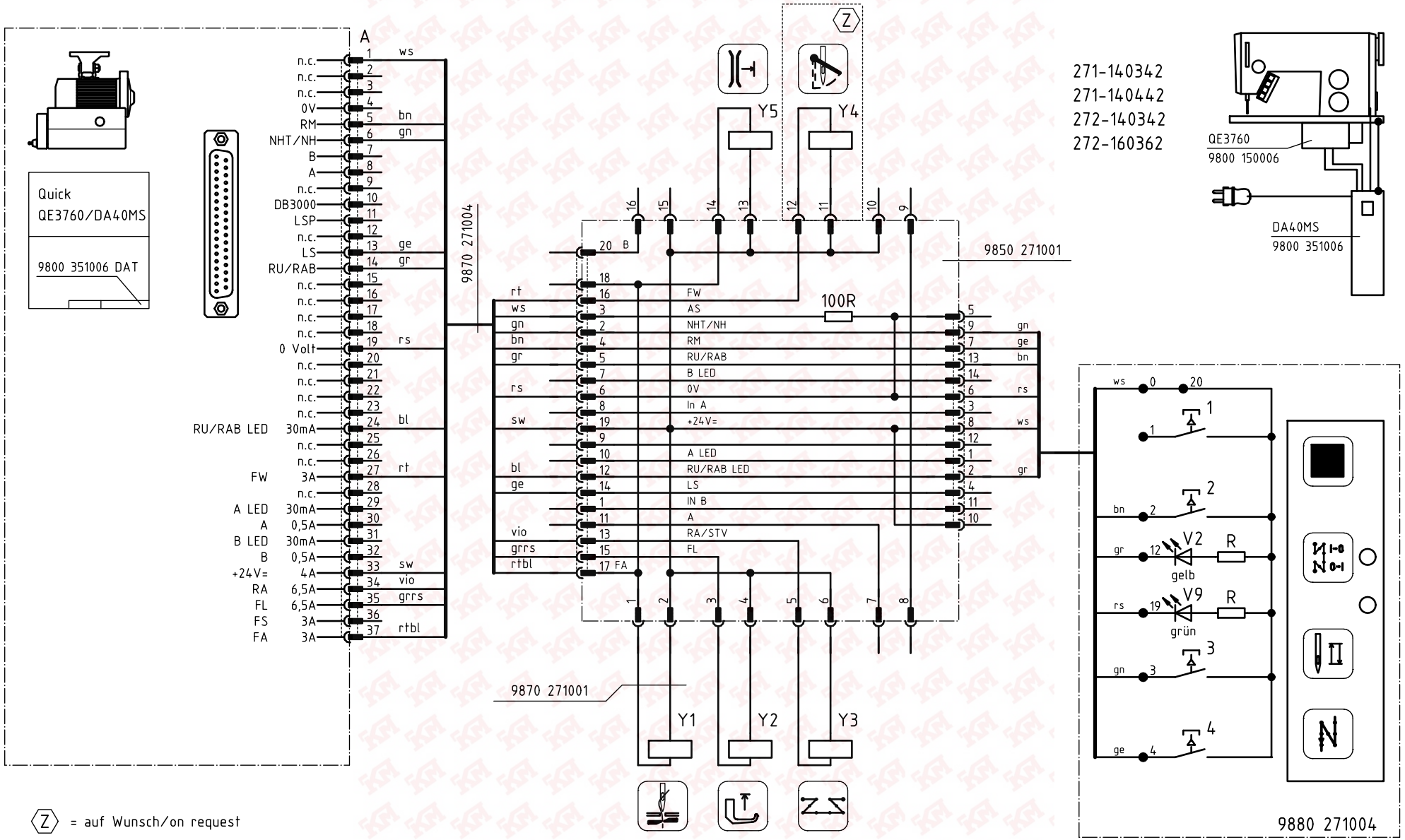

c				Datum	05.03.98	DÜRKOPP ADLER AG Bielefeld	Teilefamilie	271-140342, 272-140342 mit Nähantrieb 9800 150006 R with sewing motor 9800 150006 R
b				Bearb.	RE			
a	02.0	16.10.98	RE	Gepr.			Freigabe 1059 / 98	Bauschaltplan 9890 271001 B
	Änderung	Datum	Name	Norm				Blatt 1/2

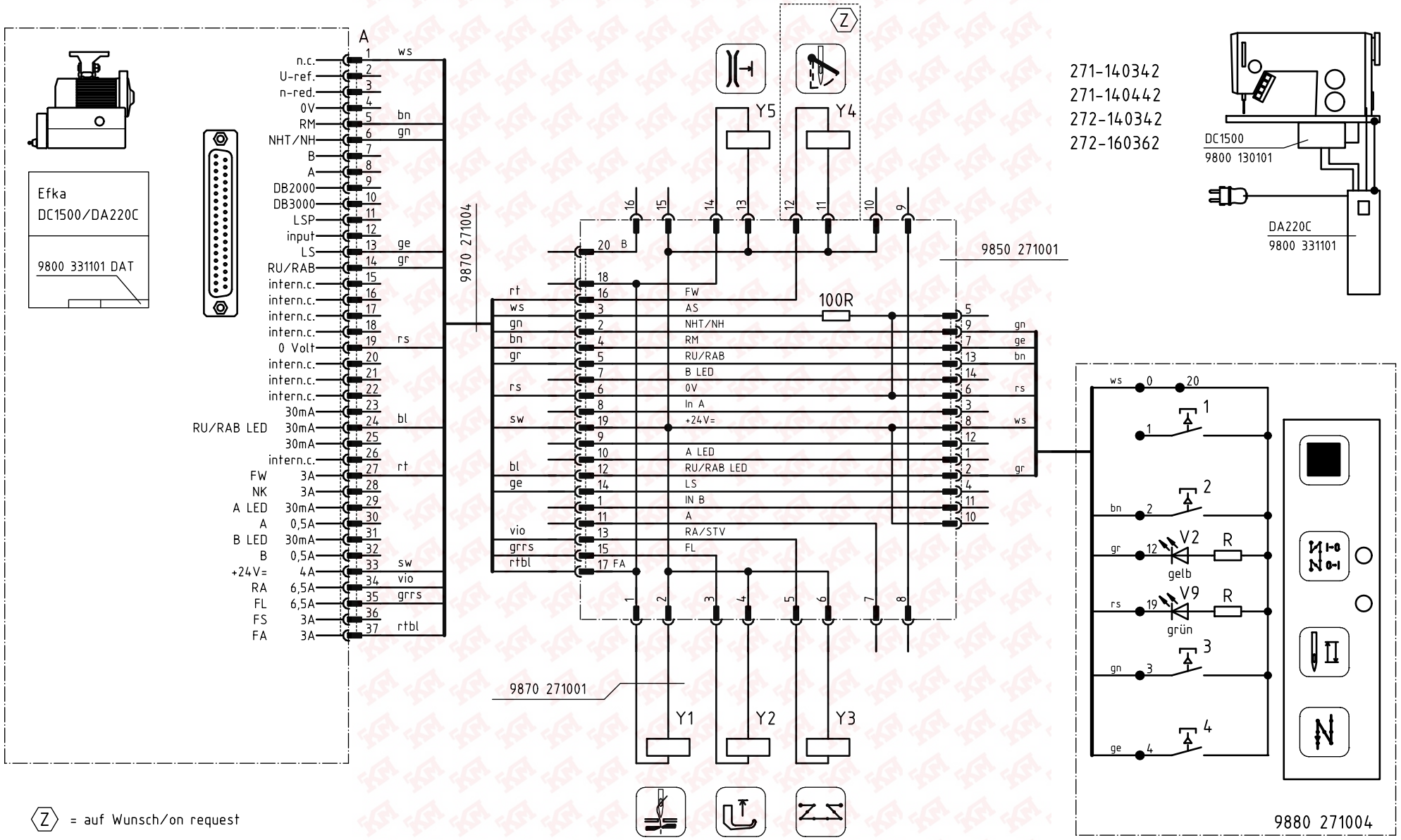

c				Datum	05.03.98	DÜRKOPP ADLER AG Bielefeld	Teilefamilie	271-140342, 272-140342 mit Nähantrieb 9800 130101 R with sewing motor 9800 130101 R
b				Bearb.	RE			
a	02.0	16.10.98	RE	Gepr.			Freigabe 1059 / 98	
	Änderung	Datum	Name	Norm				

Bauschaltplan

9890 271001 B

Blatt 2 / 2

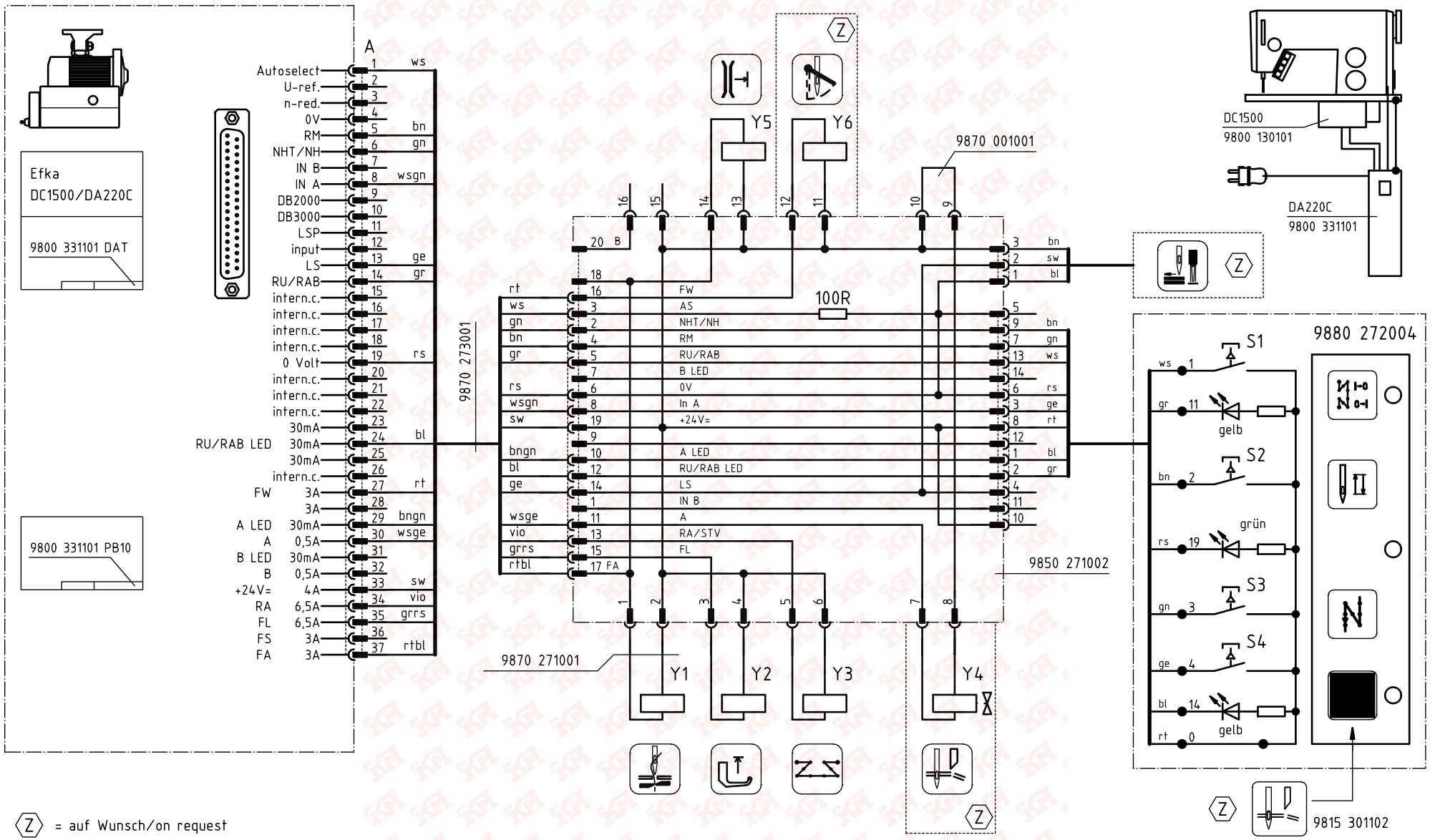

c				Datum	20.04.99	DÜRKOPP ADLER AG Bielefeld	Teilefamilie	272-640642	Bauschaltplan	
b				Bearb.	Hd					
a				Gepr.			Freigabe 1306 / 98		9890 272003 B	Blatt 1/1
	Änderung	Datum	Name	Norm						

1	2	3	4	5	6	7	8	9	10

DC1500

DA220C

Efka
DC1500/DA220C

9800 331101 DAT

9800 331101 PB10

A

Autoselect	1	gn
U-ref.	2	
n-red.	3	
0V	4	
RM	5	ge
NHT/NH	6	bn
IN B	7	ws
IN A	8	rt
DB2000	9	wsbl
DB3000	10	bnbl
LSP	11	wsrt
(FWGR)	12	sw
LS	13	bngn
RU/RAB	14	gr
intern.c.	15	
intern.c.	16	
intern.c.	17	grbn
intern.c.	18	
0 Volt	19	rs
intern.c.	20	
(Pos 2)	21	bnrt
intern.c.	22	
30mA	23	
RU/RAB LED 30mA	24	rtbl
30mA	25	
intern.c.	26	
FW 3A	27	gebn
3A	28	
A LED 30mA	29	viol
A 0,5A	30	grrs
B LED 30mA	31	bl
B 0,5A	32	rsbn
+24V= 4A	33	wsrs
RA 6,5A	34	wsgn
FL 6,5A	35	wsge
FS 3A	36	
FA 3A	37	wsgr

9870 272006

Y6 Y7

X2 13 14 14 15

X5

gebn	16	FW	
grbn	18	FS	
wsbl	21	DB2000	
bnbl	22	DB3000	
bnrt	24	Pos 2	
gn	3	AS	
viol	10	A LED	
rtbl	12	RU/RAB LED	
rt	8	IN A	
bngn	14	LS	
rs	6	0V	
wsrt	23	LSP	
ge	4	RM	
wsrs	19	+24V	
bn	2	NH/NHT	
ws	1	IN B	
gr	5	RU/RAB	
bl	7	B LED	
grrs	11	OUT A	
rsbn	20	OUT B	
sw	9	FWGR	
wsgn	13	RA	
wsge	15	FL	
wsgr	17	FA	

V1 J6 J5 J2 100R FA LED SK J1 J3 Out A Out B J4 modifiziertes FF V4 V5

X1 1 2 2 3 4 5 7 8 5 6

Y1 Y2 Y3 Y4 OUT B

X4 1 2 3 4 5 6 — 24V FWGR 0V 0V 0V FA

9850 272008

X7

0V	1	
LS	2	
24 V	3	

X3

Pos 2	1	
0V	2	
0V	3	
FA	4	
DB	5	
Out A	6	
Out B	7	
24V	8	
24V	9	
SK	10	
LSP	11	
LED SK	12	
SKMOT+	13	
SKMOT+	14	
SKMOT-	15	
SKMOT-	16	

X9

A LED	1	
RU/RAB LED	2	gr
IN A	3	
LS	4	
0V	5	
0V	6	rs
RM	7	gn
+24V	8	rt
NH/NHT	9	bn
+24V	10	
IN B	11	ge
	12	
RU/RAB	13	ws
B LED	14	bl

X6

0V	2	ws
0V	3	bn
Out B	7	gn
+24V	8	ge
+24V	9	gr
SK	10	rs

9880 272006

S1 S2 S3 S4

ws	1		
gr	11	gelb	
bn	2		
rs	19	grün	
gn	3		
ge	4		
bl	14	gelb	
rt	0		20

K1

ws	2	
bn	3	
gn	7	
ge	8	
gr	9	
rs	10	

Steuerung k.
9850 272003

9850 272003 S

ws bn ws bn

M

ws bn

24V 1,4A 24W 4000/min
9800 560001

Z = auf Wunsch/on request

c				Datum	16.04.99
b				Bearb.	Hd
a				Gepr.	
	Änderung	Datum	Name	Norm	

DÜRKOPP ADLER AG
Bielefeld

Teilefamilie

Freigabe
1306 / 98

272-740642

Bauschaltplan

9890 272004 B

Blatt 1/1

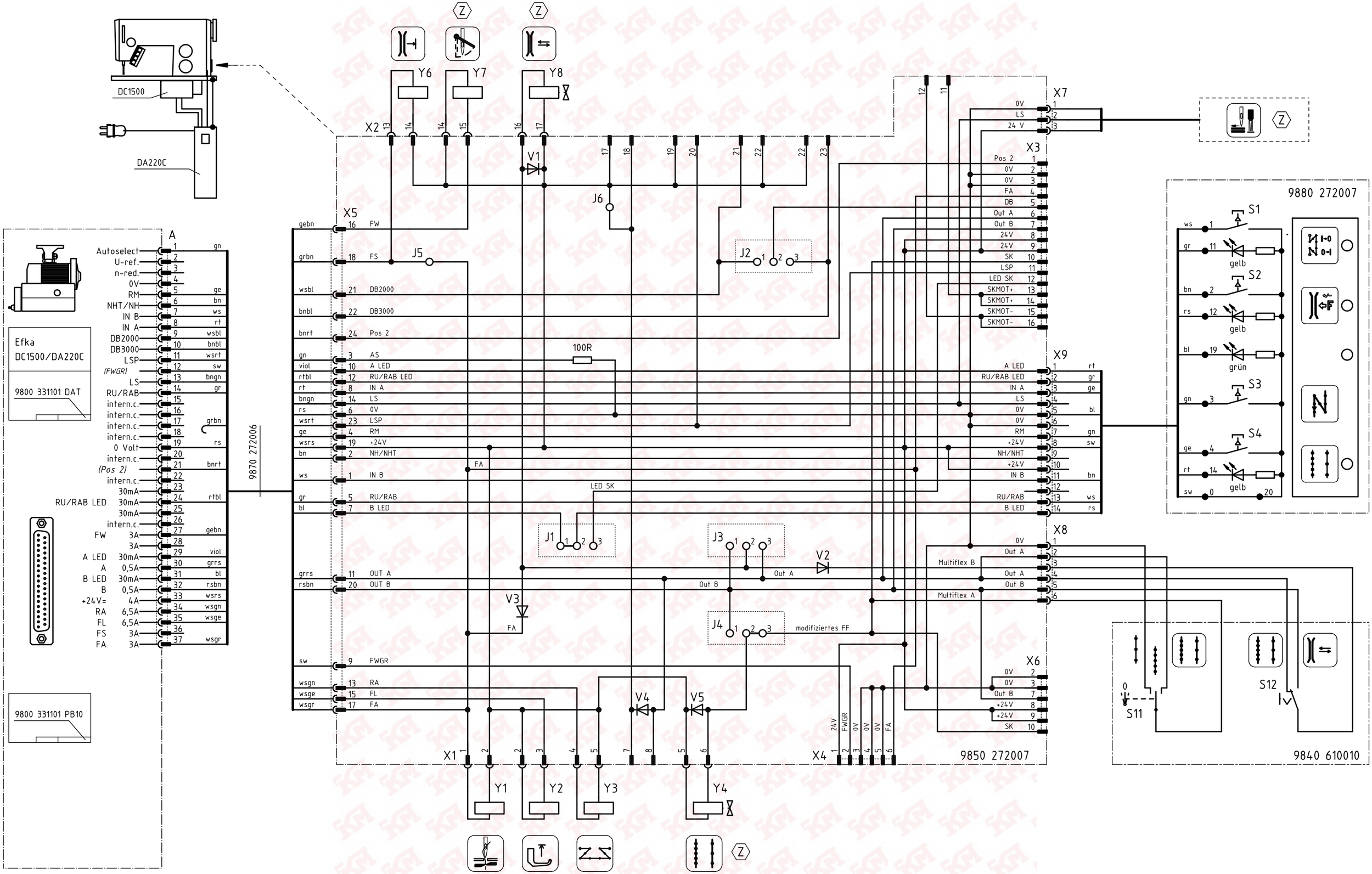

Z = auf Wunsch/on request

c				Datum	15.04.99
b				Bearb.	Hd
a				Gepr.	
	Änderung	Datum	Name	Norm	

DÜRKOPP ADLER AG Bielefeld

Teilefamilie

Freigabe 1306 / 98

272-160362 mit Multiflex
Bausatz 0272 590014
Kit 0272 590014

Bauschaltplan
9890 272005 B

Blatt 1/1

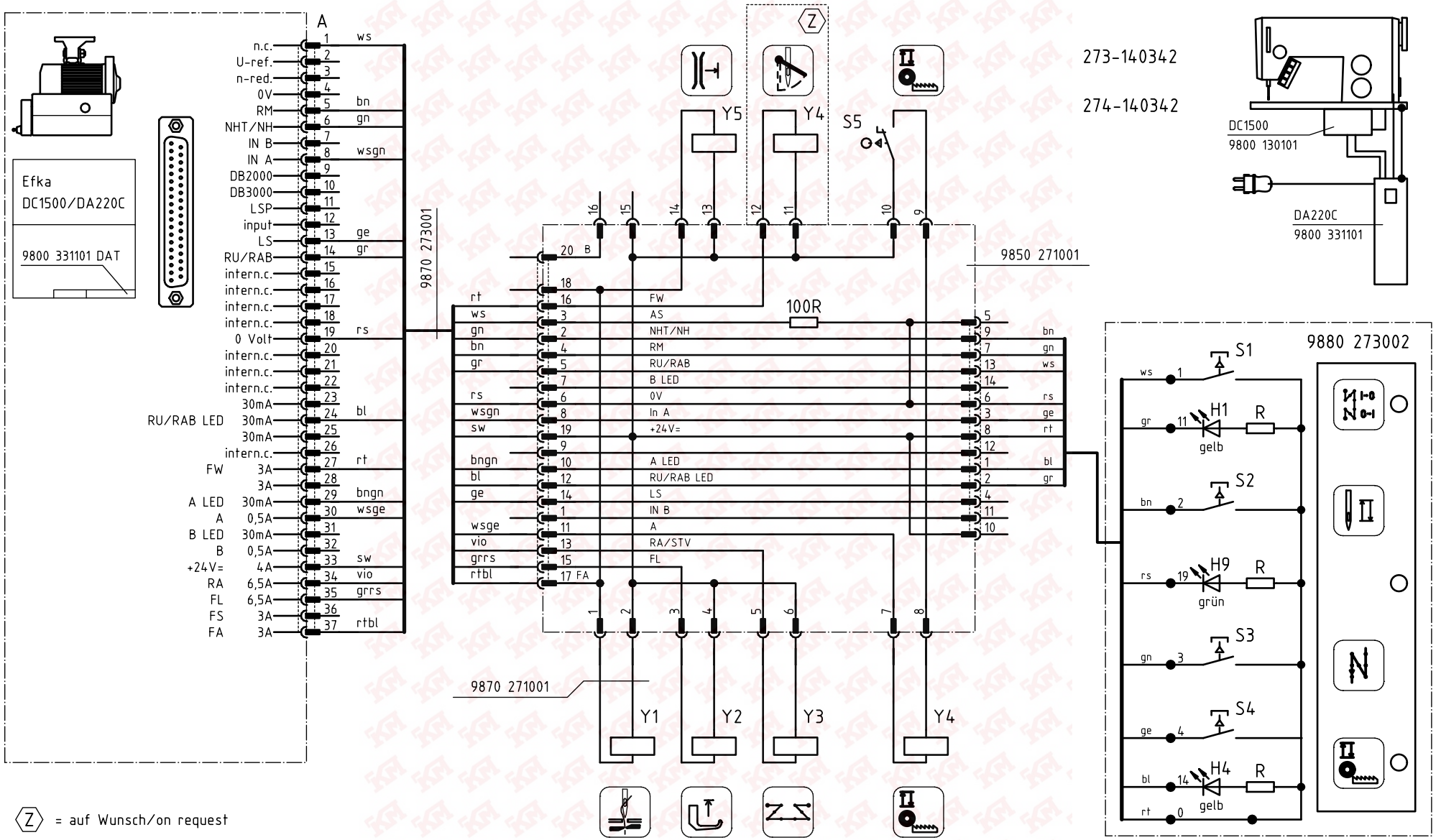

Z = auf Wunsch/on request

c				Datum	13.10.98	DÜRKOPP ADLER AG Bielefeld	Teilefamilie	273-140342, 274-140342 mit Nähantrieb 9800 130101 R with sewing motor 9800 130101 R
b				Bearb.	RE		Freigabe 1037 / 98	Bauschaltplan 9890 273002 B
a				Gepr.				Blatt 1/1
	Änderung	Datum	Name	Norm				