DÜRKOPP ADLER AG

Teileliste und Näheinrichtungen
Spare Parts List and Sewing Equipment

204 - 102

DÜRKOPP ADLER AG

Postfach 17 03 51, D-33703 Bielefeld • Potsdamer Straße 190, D-33719 Bielefeld
Telefon (05 21) 5 56-01 • Telex 932 400-0 da d • Telefax (05 21) 5 56 13 15

Teile-/Part.-No.: 0791 204803

Ausgabe / Edition: 01/96 • DO

Printed in Federal Republic of Germany

INFORMATION ZUR HANDHABUNG DER TEILELISTE

1. Allgemeines

1.1 Im Inhaltsverzeichnis sind die Teile-Nr. nach steigenden Nr. geordnet.

1.2

993 91 081 7	Zyl.-Schr.	M4 x 10	2 - B 10

Teile-Nr.
Benennung
Abmessung
Bildtafel Nr. (rechts und links oben in der Bildtafel eingekreiste Nr.)
Planquadrat der jeweiligen Bildtafel

1.4 Bei Bestellung bitte Teile-Nr. mit Benennung angeben.

1.5 Zu einer Einheit gehörende Einzelteile sind durch eine strichpunktierte Linie eingerahmt. Die Einheit kann auch komplett unter der voll eingerahmten Teile-Nr. bestellt werden. Zu dieser Einheit gehören keine Teile, deren Nr. außerhalb der strichpunktierten Linie steht.

2. Verwendete Abkürzungen und Symbole:

NA = Nahtabstand
SA = Schneidabstand
HO = Hub, oben
HU = Hub, unten
OU = Hub, oben und unten

R = rechts
L = links
N = nicht als Einzelteil lieferbar
MG = mustergebunden, bei Ersatzteilebestellung bitte Muster einschicken oder Form-Nr.angeben
V = veralteter Fertigungsstand
a.W.= auf Wunsch

= Länge oder Fläche angeben

* = die jeweilige Teile-Nr. mit evtl. Erläuterungen finden Sie im Teileverzeichnis, z.B. Nähgarnituren

2.2 Bei Bandeinfassern ist die Bandbreite, bei Zweinadelgarnituren der Nahtabstand und bei Abschneidgarnituren der Schneidabstand anzugeben.

2.3 Sollten Sie ein Teil nicht in der Ersatzteileliste auffinden, was durch technische Änderungen vorkommen kann, dann geben Sie uns bitte zur Teile- und Funktionsbeschreibung , evtl. Teil skizzieren, die genaue Unterklasse und Fabrik-Nr. lt. Typenschild bekannt.

3. Elektro-Teile

3.1 Bei Elektrokabeln und pneumatischen Schläuchen ist es erforderlich, die gewünschte Meterzahl anzugeben.

3.2 Bei Bestellungen von Elektroteilen bitten wir die zusätzlichen Angaben, die in Klammern hinter der Teile-Nr. stehen, mit anzugeben.

3.3 Elektroteile sind zum schnellen Auffinden im Lageplan mit einer Positions-Nr. gekennzeichnet. Die Teile sind wie in Punkt 1.5 beschrieben aufgeführt.

3.4 Nicht numerierte Elektroteile können nach der Bezeichnung z.B."Transistor T6" oder "Widerstand 1K 0,5W" und der dazugehörenden Stromlaufplan-Nr. bestellt werden.

4. Weitere Ersatzteilelisten gibt es für "Nähgarnituren", elektrische und pneumatische Ausstattungen, Gestelle usw. werden unter der Bezeichnung "Zusatzausstattungen für Nähmaschinen" geführt.

5. Jeder Nachdruck, auch der auszugsweise, ist nur mit unserer Genehmigung gestattet. Änderungen behalten wir uns vor.

INFORMATION ON USING THE SPARE PARTS LIST

1. In general

1.1 The part numbers are listed in numerical order in the table of contents.

1.2

993 91 081 7	Cylinder screw	M4 x 10	2 - B 10

Part No.
Description
Dimensions
No. of illustration (ringed number top left and right in diagram)
Grid reference

1.4 When ordering please quote the part number together with description.

1.5 The component parts belonging to a "unit" are shown enclosed within a dot-dash frame. A "unit" can also be ordered complete by quoting the fully enclosed number within the dot-dash frame. Any parts, the numbers of which are shown outside the dot-dash frame, are not included with the "unit" and must be ordered separatly.

2. Abbreviations and symbols used :

NA = seam spacing
SA = cutting distance
HO = stroke, top
HU = stroke, bottom
OU = stroke, top and bottom

R = right
L = left
N = not available as separate part
MG = calls for a sample; when ordering a spare part please submit a sample or indicate the number of the shape
V = obsolete state of construction
a.W.= on request

=declar length or area

* = you can find all numbers of parts, possibly with explanation, in the table of contents, e.g. sewing components.

2.2 Please quote the tape width for binder, the seam spacing for two-needle sets and the cutting distance for cutting sets.

2.3 Should a part not be found in the spare parts list, possibly due to technical alteration, please describe the part and its function as fully as possible when ordering. Please quote also the sub-class and serial number according to the specification plate.

3. Electrical parts

3.1 Please quote the required length in meters for electric cables and pneumatic hoses.

3.2 When ordering electrical parts, please include the additional data in brackets behind the part number.

3.3 To facilitate quick location, electrical components are marked with a position number in the situation-plan in the upper right hand corner of each electro sheet. Please order as in 1.5.

3.4 Electrical parts which are not numbered can be ordered according to their specification, e.g. "Transistor T6" or "Resistor 1 K 0.5 W" and the appropriate circuit plan.

4. Further spare parts lists are available for "sewing sets", the electrical and pneumatic equipment, stands, etc. are specified under the designation "Additional equipment for sewing machines".

5. All reproductions, whether whole or in part, require our permission. Technical specifications subject to alteration.

INSTRUCTIONS RELATIVES A L'UTILISATION DE LA LISTE DE PIECES DE RECHANGE

1. Généralités

1.1 Dans la table des matières, les numéros de pièces sont classés dans l'ordre croissant:

1.2

No. de la pièce	993 91 061 7			
Désignation		Vis à tête cylindrique		
Dimensions			M4 x 10	
Tableau illustré No. (numéro encerclé à droite et à gauche en haut sur le tableau illustré)				2 - B 10
Zone du tableau illustré correspondant				

1.4 En cas de commandes indiquer sur le bon de commande le numéro de la pièce et la désignation correspondante.

1.5 Les pièces détachées faisant partie d'une unité sont encadrées d'une ligne en traits et points. L'unité peut aussi être commandée, sous le numéro entièrement encadré (dans une case), comme unité complète. Cette unité ne comprend pas les pièces dont le numéro est marqué à l'extérieur de la ligne en traits et points.

2. Abréviations et symboles utilisés

= indiquer longueur ou surface

NA	= distance entre coutures	R	= à droite
SA	= distance de coupe	L	= à gauche
HO	= élevation supérieure	N	= non livrable comme pièce individuelle
HU	= élevation inférieure	MG	= nécessite un échantillon; lorsque vous commandez une pièce de rechange veuillez soumettre un échantillon ou spécifiez le numéro de la forme
OU	= élevation supérieure et inférieure	V	= ancien état de construction
		a.W.	= sur demande

* = vous trouverez dans la liste des pièces le numéro de la pièce en question, d'une garniture à coudre par exemple, et éventuellement les explications

2.2 Dans le cas d'appareil bordeur indiquer la largeur de ruban, dans le cas de garniture à deux aiguilles, la distance de coutures, dans le cas de garniture de coupure, la distance de coupe.

2.3 Pour le cas où vous ne trouveriez pas une pièce dans la liste des pièces de rechange, ce qui pourrait arriver à la suite de modifications techniques, nous vous prions de nous fournir, avec la description des pièces et du fonctionnement, des croquis des pièces éventuels, la sous-classe exacte et le numéro d'usine, tel qu'il est marqué sur la plaquette de type.

3. Pièces de la partie électrique

3.1 Pour les câbles électriques et les tuyanx pneumatiques, il est indispensable de nous communiquer le nombre de mêtres désiré.

3.2 Veuillez nous précisez, dans les commandes de pièces pour la partie électrique, les indications supplementaires marquées entre parenthèses après les numéros de pièces.

3.3 Les pièces de la partie électrique sont repérées par un numéro de position, afin qu'il soit possible de les trouver rapidement sur le plan de position. Les pièces sont indiquées comme mentionné au point 1.5.

3.4 Les pièces de la partie électrique non numérotées peuvent être commandées selon la désignation, par exemple "Transistor T6" ou "Résistance 1 KΩ 0,5 W" et le numéro du schéma développé correspondant.

4. Il y a d'autres listes de pièces de rechange pour les "garnitures de couture", l'équipment électrique et pneumatiques, les bâtis, etc. sont spécifies sous la désignation "Equipment supplémentaire pour les machines à coudre".

5. Toute réimpression, même partielle, est interdite sans notre autorisation. Nous nous réservons le droit de procéder à des changements.

INFORMACIONES RELATIVAS A LA UTILIZACIÓN DE LA LISTA DE LAS PIEZAS DE RECAMBIO

1. Informaciones generales

1.1 En el indice, los números de las piezas de recambio están especificados en el orden creciente.

1.2

No. de la pieza	993 91 081 7			
Designación		tornillo de cabeza cilindrica		
Dimensiones			M4 x 10	
Tabla ilustrada No. (el número encerrado a la derecha y a la izquierda en la parte superior de la tabla ilustrada)				2 - B 10
Cuadricula de la respectiva table ilustrada				

1.4 Indicar en el pedido el número de la pieza y la designación.

1.5 Las piezas individuales que pertenecen a una unidad están encerrados por una linea de trazos y puntos. Es también posible pedir la unidad completa precisando el número de la pieza enteramente encerrado. Esta unidad no incluye las piezas cuyo número se encuentra fuera de la linea de trazos y puntos.

2. Abraviaciones y simbolos utilizados:

= indicar largo o superficie

NA	= Distancia entre costuras	R	= a la derecha
SA	= Distancia de corte	L	= a la izquierda
HO	= Elevación superior	N	= no se entrega como pieza individual
HU	= Elevación inferior	MG	= Exige la muestra, al pedir la pieza de recambio hay que someter la muestra o precisar el número de la forma.
OU	= Elevación superior e inferior	V	= estado de fabricación anticuado
		a.W.	= a peticion

* = El respectivo número de la pieza, por ejemplo un juego de costura, y eventualmente las explicaciones están contenidos en la lista de piezas.

2.2 Para los ribeteadores hay que indicar el ancho de la cinta, para las guarniciones de 2 agujas, la distancia entre agujas, y para los elementos de corte, la distancia de corte.

2.3 Si Vd. no puede encontrar una pieza en la lista de las piezas de recambio, lo que es posible en caso de modificaciones técnicas, entonces rogamos describir la pieza y el funcionamiento y bosquejar eventualmente la pieza y especificar la sub-clase y el número de fabricación según la placa indicadora de tipo.

3. Piezas del sistema eléctrico

3.1 En caso de cables eléctricos y de tubos neumáticos hay que indicar el largo deseado en metros.

3.2 Al pedir piezas eléctricas, precisar también los detalles contenidos entre paréntesis detrás del número de la pieza.

3.3 Las piezas del sistema eléctrico llevan un número de referencia. Asi es posible localizarlas más rápidamente en el plano de posición. Las piezas son indicadas según el punto 1.5.

3.4 Las piezas eléctricas no numeradas pueden ser pedidas indicando la designación, por ejemplo "Transistor T6" o "resistencia 1KΩ 0,5 W" asi como el número del esquema de los circuitos.

4. Existen también listas de las piezas de recambio para las "Guarniciones de costura", el equipo eléctrico y neumático, las bancadas etc. se indican bajo la designación "Equipo suplementario para las máquinas de coser".

5. Está prohibida toda reproducción, incluso parcial, sin nuestra autorización. Nos reservamos el derecho de proceder a modificaciones.

INFORMAZIONE PER L'UTILIZZAZIONE DEL LIBRETTO PARTI DI RICAMBIO

1. **Generalità**

1.1 Nell'indice i numeri dei pezzi sono ordinati secondo numero progressivo.

1.2

993 91 081 7 — vite-cil. — M4 x 10 — 2 - B 10

Numero del pezzo
Denominazione
Misure
Numero della tavola di raffigurazione (Numero nel cerchio a sinistra od a destra della tavola di raffigurazione).
Quadrato di localizzazione nella tavola di raffigurazione corrispondente

1.4 Per l'ordine indicare il numero del pezzo e la sua denominazione.

1.5 Pezzi singoli componenti un gruppo sono racchiusi in una linea a punti e tratti. Il gruppo può essere anche ordinato completo indicando all'ordine il numero di pezzo incorniciato da una linea continua. I pezzi il cui numero è situato fuori della linea a punti e tratti non appartengono al gruppo.

2. **Abbreviazioni e simboli utilizzati:**

NA = Distanza della cucitura
SA = Distanza del taglio
HO = Sollevamento, in alto
HU = Sollevamento, in basso
OU = Sollevamento, in alto ed in basso

R = Destra (o)
L = Sinistra (o)
N = Non fornibile come pezzo singolo
MG = Dipendente dal campione, ordinando i pezzi di ricambio. Inviare un campione oppure indicare il numero di forma
V = Stato di fabbricazione invecchiato
a.W. = A richiesta

= Indicare la lunghezza o la superfice

* = I numeri di pezzo corrispondenti con eventuali spiegazioni si possono trovare nell'indice dei pezzi, per esempio organi di cucitura

2.2 In caso di bordatori di nastri indicare la larghezza del nastro, in caso di organi a due aghi indicare la distanza tra gli aghi, nel caso di organi di taglio indicare la distanza di taglio.

2.3 Nel caso che un pezzo non si trovi nel libretto parti di ricambio, caso che può accadere a causa delle continue innovazioni tecniche, indicate, accanto alla descrizione della funzione del pezzo e l'eventuale schizzo o descrizione minuta del pezzo, la classe e sottoclasse esatta ed il numero di fabbricazione riportati in targhetta

3. **Componenti elettrici**

3.1 Ordinando cavi elettrici o tubi pneumatici è necessario indicare la lunghezza in metri.

3.2 Ordinando componenti elettrici indicare i dati supplettivi segnati in parentesi dietro il numero del pezzo.

3.3 I componenti elettrici sono contrassegnati con un numero di posizione nella planimetria per facilitare e sveltire la loro localizzazione. I pezzi sono contraddistinti come descritto nel punto 1.5.

3.4 Componenti elettrici non numerati possono essere ordinati sotto il simbolo dello schema elettrico per esempio "Transistor T6" oppure "Resistenza 1K Ω 0,5W" indicando supplettivamente il numero dello schema elettrico al quale i componenti appartengono.

4. Ulteriori libretti di parti di ricambio esistono per gli "Organi di cucitura"; equipaggiamenti elettrici e pneumatici, sostegni etc. vengono specificati sotto la designazione "Apparecchiature supplementari per le macchine per cucire.

5. Ogni riproduzione intera o parziale è permessa solo con la nostra approvazione. Ci riserviamo ogni diritto di modifica.

Gruppe : A

Kurvenantrieb Klasse 204,205

01

* eingepaßt
adjusted

		A=mm
204 11 033 0	••	11,23
204 11 032 0	•••	11,22
204 11 031 0	••••	11,21
204 11 030 0	•••••	11,20
204 11 029 0	••••••	11,19
204 11 028 0	•••••••	11,18
204 11 027 0	••••••••	11,17
204 11 038 0	——	11,16
204 11 039 0	——	11,15
204 11 040 0	——	11,14

	besteht aus:
~~204 -2~~	~~A1+C1+B1~~
~~204-VN-2-S~~	~~A3+C1+B1~~
204-102	A3+C1+B1
204-64	A1 C1 B1
~~204-WS-102-S~~	~~A3+C1+B1~~
~~204-4102-S~~	~~A3+C1+B2~~
~~204-102-SF~~	~~A3+C1+B1~~
204-370	A4+C1+B3+D2+E3
~~204-375~~	~~A4+C1+B3+D2+E3~~

	besteht aus:
205 ~~-6~~	~~A1+C1+B1~~
~~205-8~~	~~A2+C1+B1~~
~~205-25~~	~~A2+C1+B4+D1+E1~~
~~205-MO-25~~	~~A2+C1+B4+D1+E1~~
~~205-RM-25-SP75~~	~~A2+C1+B4+D1+E1~~
205-64	A1+C1+B1
~~205-8025~~	~~A2+C1+B4+D1+E1~~
~~205-MO-25-SF~~	~~A2+C1+B4+D1+E1~~
~~205-FS-64~~	~~A1+C1+B2~~
205-370	A4+C1+B3+D2+E3
~~205-375~~	~~A4+C1+B3+D2+E3~~
~~205-MO-2-2~~	~~A2+C1+B4+D1+E1~~
~~205-MO-2-3~~	~~A2+C1+B4+D1+E1~~
~~205-MO-3-2~~	~~A2+C1+B4+D1+E1~~
~~205-MO-4-2~~	~~A2+C1+B4+D1+E1~~

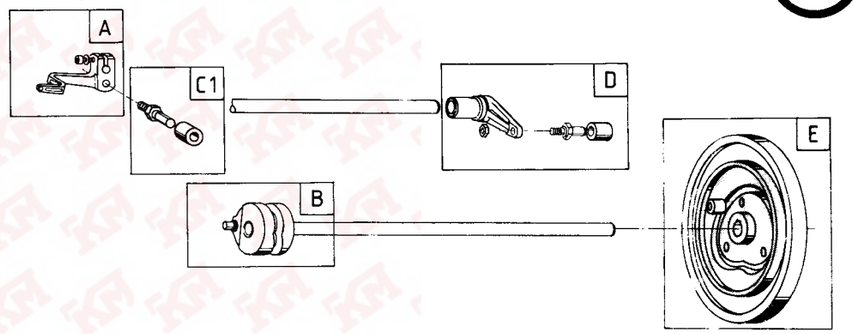

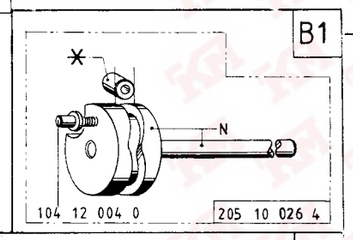

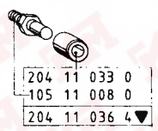

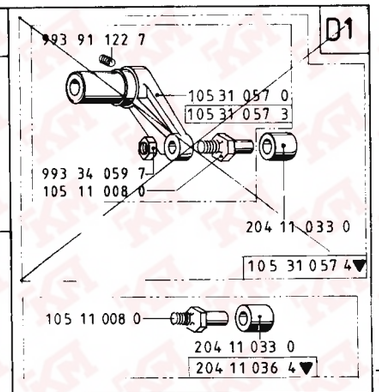

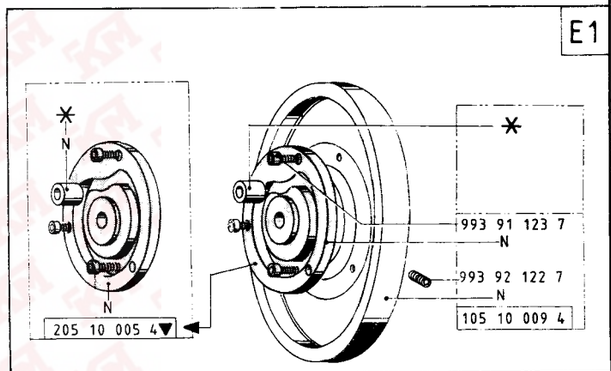

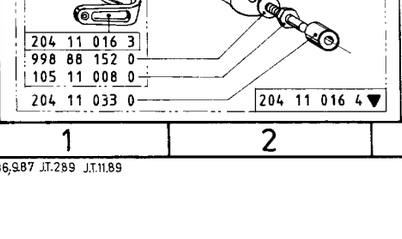

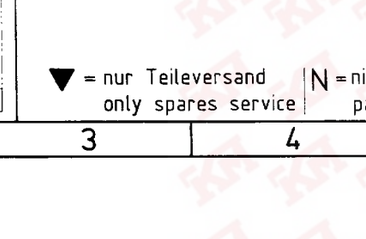

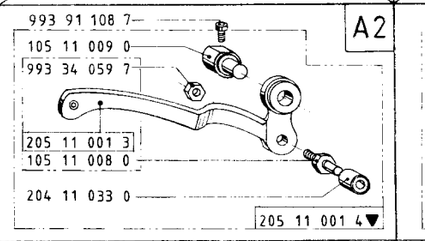

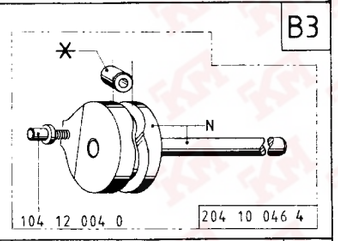

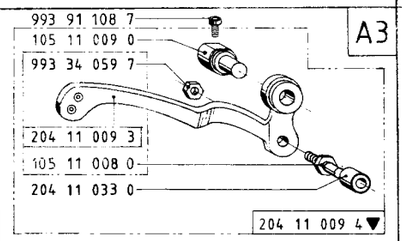

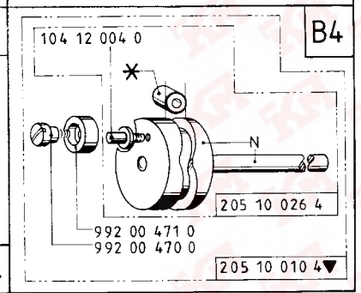

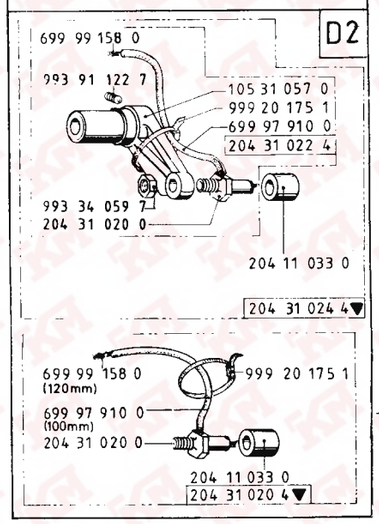

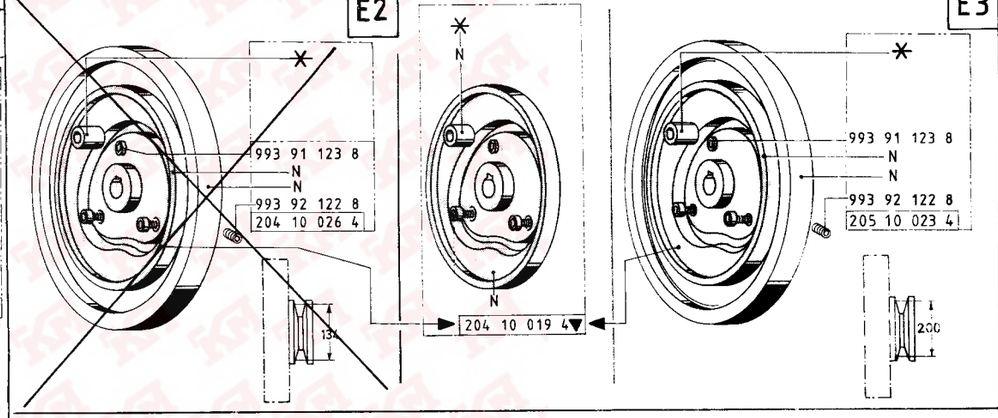

▼ = nur Teileversand
only spares service

N = nicht als Einzelteil lieferbar
part cannot be supplied separately

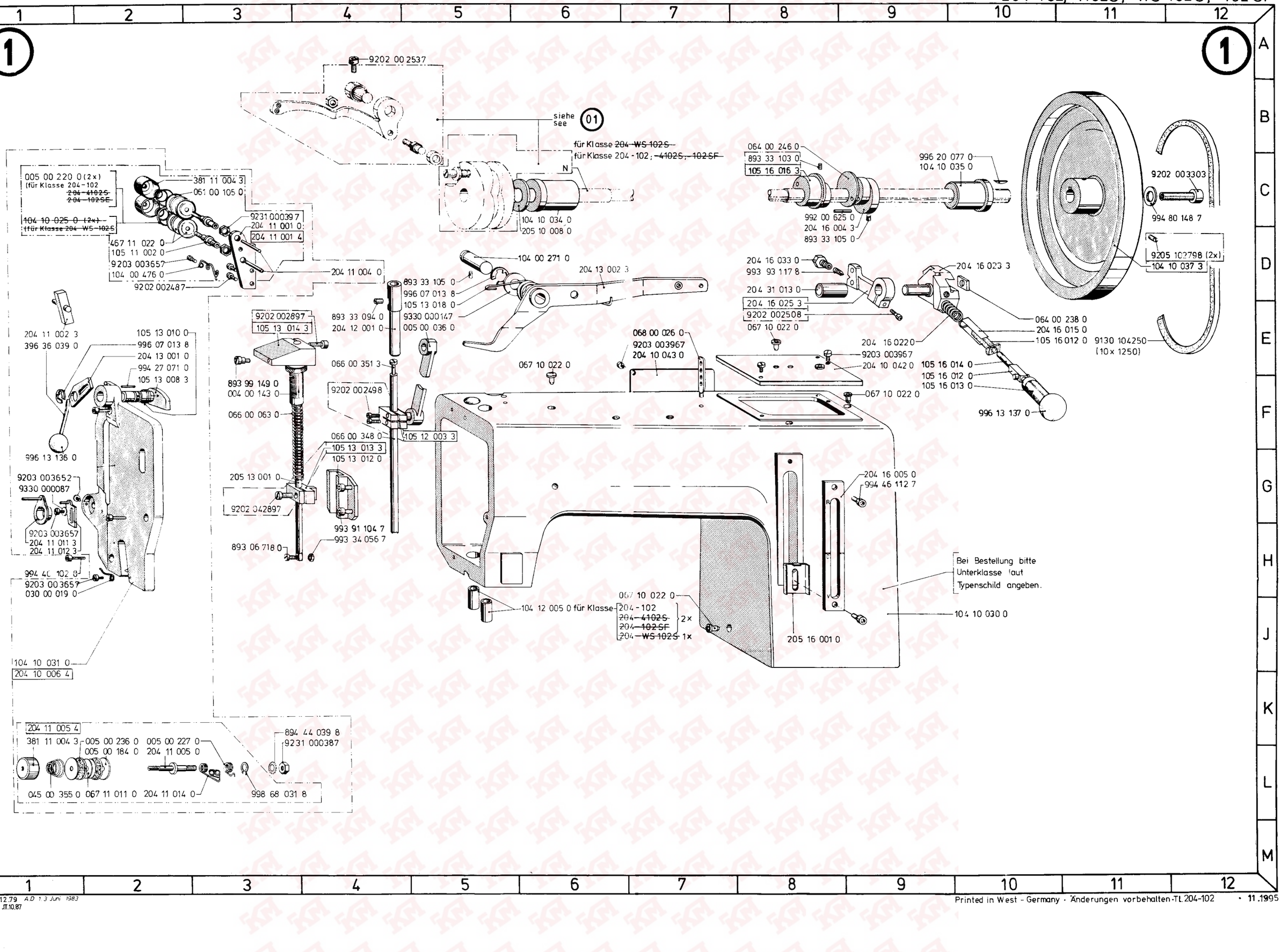
9202 00 2537
siehe see 01
für Klasse ~~204 -WS 102S-~~
für Klasse 204 -102; ~~-4102S; -102SF~~
N
104 10 034 0
205 10 008 0
005 00 220 0 (2x)
(für Klasse 204-102
~~204-4102S~~
~~204-102SF~~
~~104 10 025 0 (2x)~~
~~(für Klasse 204 -WS-102S~~
381 11 004 3
061 00 105 0
9231 000397
204 11 001 0
204 11 001 4
467 11 022 0
105 11 002 0
9203 003657
104 00 476 0
9202 002487
204 11 004 0
104 00 271 0
204 13 002 3
893 33 105 0
996 07 013 8
105 13 018 0
9330 000147
005 00 036 0
893 33 094 0
204 12 001 0
9202 002897
105 13 014 3
066 00 351 3
893 99 149 0
004 00 143 0
066 00 063 0
9202 002498
066 00 348 0
105 12 003 3
105 13 013 3
105 13 012 0
205 13 001 0
9202 042897
993 91 104 7
993 34 056 7
893 06 718 0
204 11 002 3
396 36 039 0
105 13 010 0
996 07 013 8
204 13 001 0
994 27 071 0
105 13 008 3
996 13 136 0
9203 003652
9330 000087
9203 003657
204 11 011 3
204 11 012 3
994 46 102 8
9203 003657
030 00 019 0
104 10 031 0
204 10 006 4
064 00 246 0
893 33 103 0
105 16 016 3
992 00 625 0
204 16 004 3
893 33 105 0
996 20 077 0
104 10 035 0
9202 003303
994 80 148 7
9205 102798 (2x)
104 10 037 3
9130 104250
(10 x 1250)
204 16 033 0
993 93 117 8
204 31 013 0
204 16 025 3
9202 002508
067 10 022 0
204 16 023 3
064 00 238 0
204 16 015 0
105 16 012 0
204 16 022 0
9203 003967
204 10 042 0
105 16 014 0
105 16 012 0
105 16 013 0
996 13 137 0
068 00 026 0
9203 003967
204 10 043 0
067 10 022 0
067 10 022 0
204 16 005 0
994 46 112 7
Bei Bestellung bitte
Unterklasse laut
Typenschild angeben.
104 10 030 0
205 16 001 0
104 12 005 0 für Klasse
067 10 022 0
204-102
~~204-4102S~~
~~204-102SF~~
2x
~~204-WS 102S~~ 1x
204 11 005 4
381 11 004 3
005 00 236 0
005 00 184 0
005 00 227 0
204 11 005 0
894 44 039 8
9231 000387
045 00 355 0
067 11 011 0
204 11 014 0
998 68 031 8

Bis 12.1992

992 02 388 0
992 01 397 7
104 00 455 0
104 00 454 0
104 00 454 4
für Klasse 204 – 102SF
104 00 454 4 für Klasse 204 – WS 102 S
266 21 002 0 für Klasse 204 – 102 ; -4102 S
064 00 454 0 für Klasse 204 – 102
204 20 001 4 für Klasse 204 – 4102 S;
204 – WS 102 S
992 02 388 0
992 01 397 7
104 00 455 0
204 20 001 0
204 20 001 4
066 00 149 0
066 00 147 0
004 00 622 3
004 00 623 0
992 00 052 8
105 11 008 0
067 10 022 0
993 34 059 7
204 16 006 4
N
067 00 241 0
095 00 011 0
204 15 001 3
066 00 165 0
993 91 180 7
994 27 171 0
993 91 180 7
994 46 144 8
204 16 009 3 066 00 221 0
066 00 222 3
993 91 125 7
992 00 133 0
893 33 105 0
204 16 012 0
993 91 104 7
104 00 218 3
104 16 001 0
996 07 014 8
993 91 123 7
893 33 103 0
204 16 009 3
893 33 103 0
004 00 230 3
220 15 013 0
893 33 103 0
204 16 011 0
066 00 220 3
204 16 003 0
992 01 362 0
166 15 003 3
992 01 362 0
066 00 200 3
993 53 105 0
066 00 197 0
893 06 673 7
204 15 009 0
994 27 136 0
066 00 201 0
066 00 201 3
992 00 102 0
166 15 004 3
893 53 127 0
066 00 194 0
993 06 134 7
066 00 203 0
993 91 148 8
064 00 213 0
204 15 003 0
993 06 136 7
066 00 196 0
066 00 195 3
992 01 362 0
064 00 205 0
993 53 105 0
992 00 748 0
064 00 210 0
204 21 005 0 für Klasse 204 – 102
204 21 004 0 für Klasse 204 – 4102 S
204 21 004 0 für Klasse 204 – WS 102 S
für Klasse 204 – 102SF
990 42 005 5
066 00 224 0
066 00 217 0
993 91 125 7
993 34 058 7
992 02 388 0
993 91 125 7
166 16 022 3
992 00 244 0
204 15 013 0
066 00 191 3
004 00 522 3
893 53 127 0
005 00 063 0
996 07 011 8
166 15 005 3
204 15 002 0
064 00 174 0
066 00 172 3
066 00 173 0
064 00 175 0
893 33 103 0
066 00 178 0
204 16 003 0
893 33 103 0
204 16 002 0
081 00 139 0
996 07 012 8
993 06 134 7
068 15 004 0
993 06 176 7
064 00 225 0
893 33 105 0
204 16 007 3
993 34 059 7
204 16 008 3
896 06 642 7
504 15 017 0
204 15 014 0
204 15 012 0
893 08 558 7
993 34 058 7
004 00 230 3
893 33 103 0
204 16 008 3
893 21 101 8
005 00 193 0
204 15 010 0
204 15 010 3
993 06 044 0
204 15 011 0
367 15 027 0
204 15 010 4
020 00 201 0
066 00 207 0
064 00 224 0
893 33 105 0
005 00 237 0
992 00 065 0
064 00 212 0
064 00 209 0
992 01 508 7
064 00 211 0
064 00 209 4
089 00 250 0
992 00 661 0
064 00 208 0
992 01 265 7

Printed in West - Germany · Änderungen vorbehalten · TL 204-102... 5 · 10 .1987

Ab 1.1993

2.1

066 00 149 0
992 02 388 0
9330 000067
9203 003027
004 00 623 0
004 00 622 3
366 14 002 0
994 27 171 0
994 27 171 0
366 10 029 0
9202 043718
105 11 008 0
N
9231 000397
204 16 006 4
992 02 420 0
999 23 231 3
266 15 019 0
266 15 019 3
N
9202 002497
993 91 549 8
266 15 019 4
104 00 218 3
104 16 001 0
(2x)9202 002887
220 15 013 0
266 16 014 0
9357 000090
066 00 220 3
993 52 114 0
004 00 230 3
996 07 014 8
204 16 009 0
266 16 014 0
893 33 103 0(2x)
993 52 093 0
266 16 014 0
266 15 007 4
266 15 007 3
974 45 065 0
068 00 533 0
9202 002498
064 00 178 0
999 21 101 5
9202 002088 (3x)
266 15 022 0
999 21 101 6
999 21 101 6
366 15 006 0(0,3)
366 15 005 0(0,2)
366 15 004 0(0,1)
9202 003328
266 15 026 0
9203 003032
9330 000067
266 15 032 0
994 27 098 0
266 15 017 0
992 00 102 0
166 15 004 3
266 15 020 0
266 15 027 3
9202 002908
367 15 019 3
266 15 009 3
066 00 222 3
9202 002908
064 00 174 0
893 33 103 0
895 36 121 0
893 52 114 0
081 00 059 0
893 33 103 0
266 15 011 3
204 15 016 0
266 15 016 3
990 42 005 5
066 00 224 0
266 15 008 0
266 15 021 0
999 21 099 1
366 15 001 0
477 15 046 3
9205 102158 (2x)
993 92 098 8(2x)
477 15 046 3
266 15 020 0
477 15 046 3
992 00 102 0
166 15 003 3
266 15 023 0
266 15 023 3
(4x)9202 003328
064 00 213 0
993 28 105 8(2x)
366 15 002 0
996 39 101 0
998 88 051 0
998 88 101 0
204 15 003 0
(4x)9203 003667
9357 000090
992 02 388 0
066 00 217 0
9231 000387
166 16 022 3
9202 003177
9231 000387
9202 003177
266 16 013 0
266 16 014 0
893 33 103 0(2x)
004 00 230 3
204 16 008 3
204 16 003 0
996 07 012 8
204 16 002 0
9231 000397
266 16 015 0
204 16 007 3
9202 002887
266 15 031 0
266 15 030 0
266 15 029 0
064 00 205 0
504 15 017 0
204 15 014 0
993 08 718 8
204 15 012 0
204 15 011 3
893 21 101 8
005 00 193 0
204 15 010 0
9203 002422
204 15 010 3
204 15 010 4
9203 001840
204 15 011 0
367 15 027 0
066 00 207 0
992 00 065 0
064 00 212 0
992 01 508 7
089 00 250 0
992 01 508 7
064 00 211 0
064 00 209 0
064 00 209 4
064 00 208 0
992 01 265 7
992 00 661 0
204 15 010 4
020 00 201 0

Printed in West-Germany -Bielefeld · Änderungen vorbehalten · TL.204 - 102 11. 1995

204-102

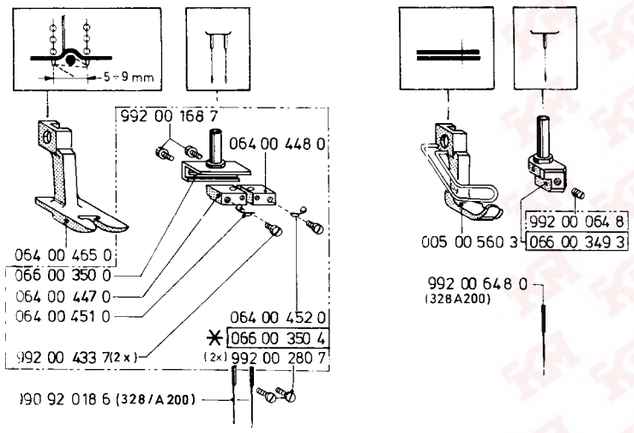

204-4102 S

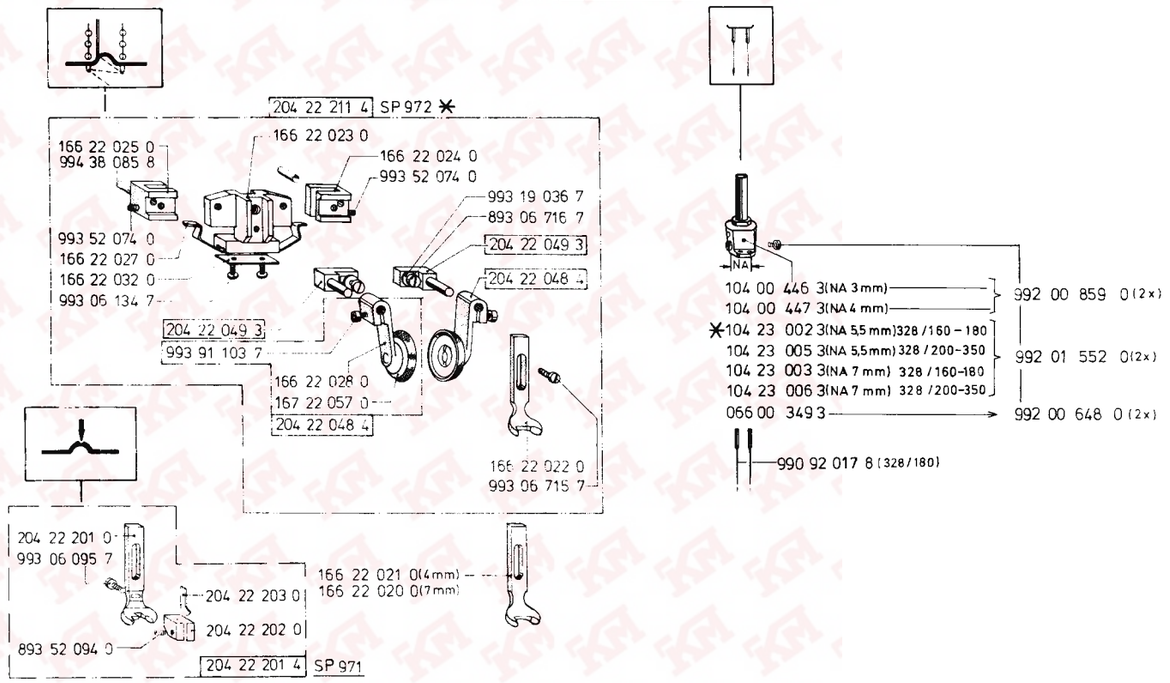

204-WS-102S

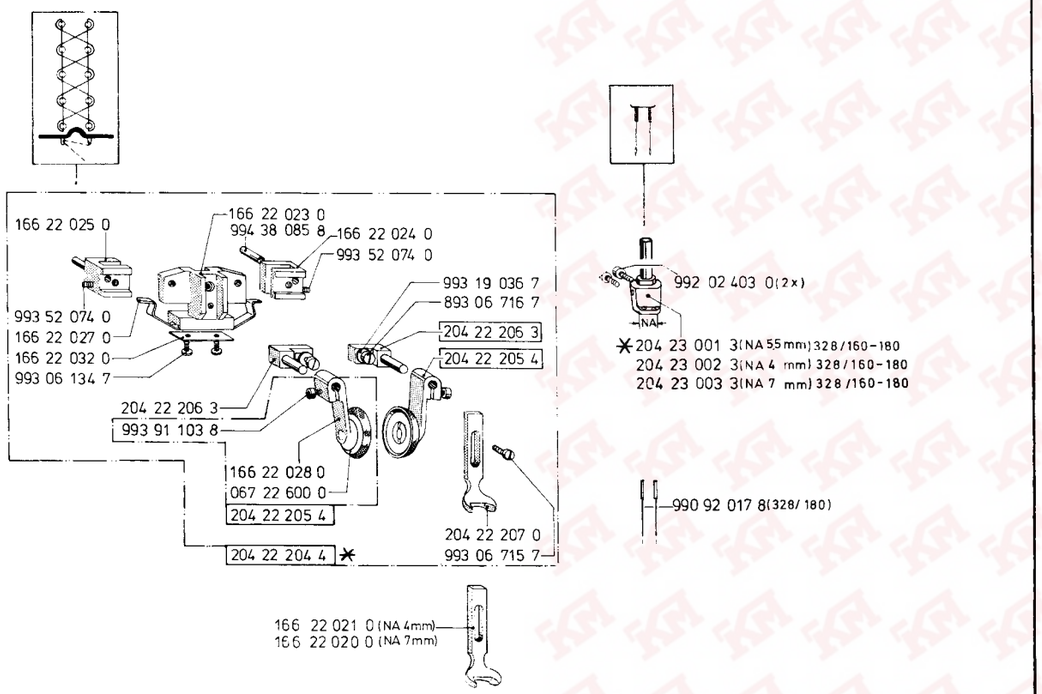

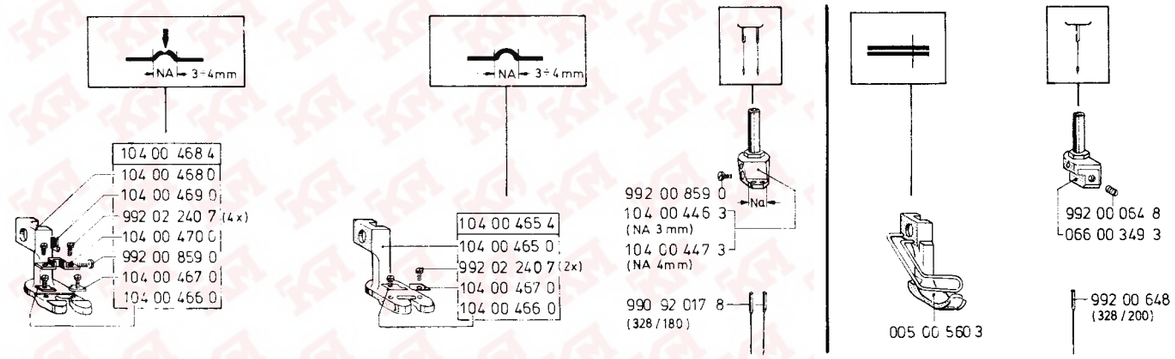

✱ = Standard

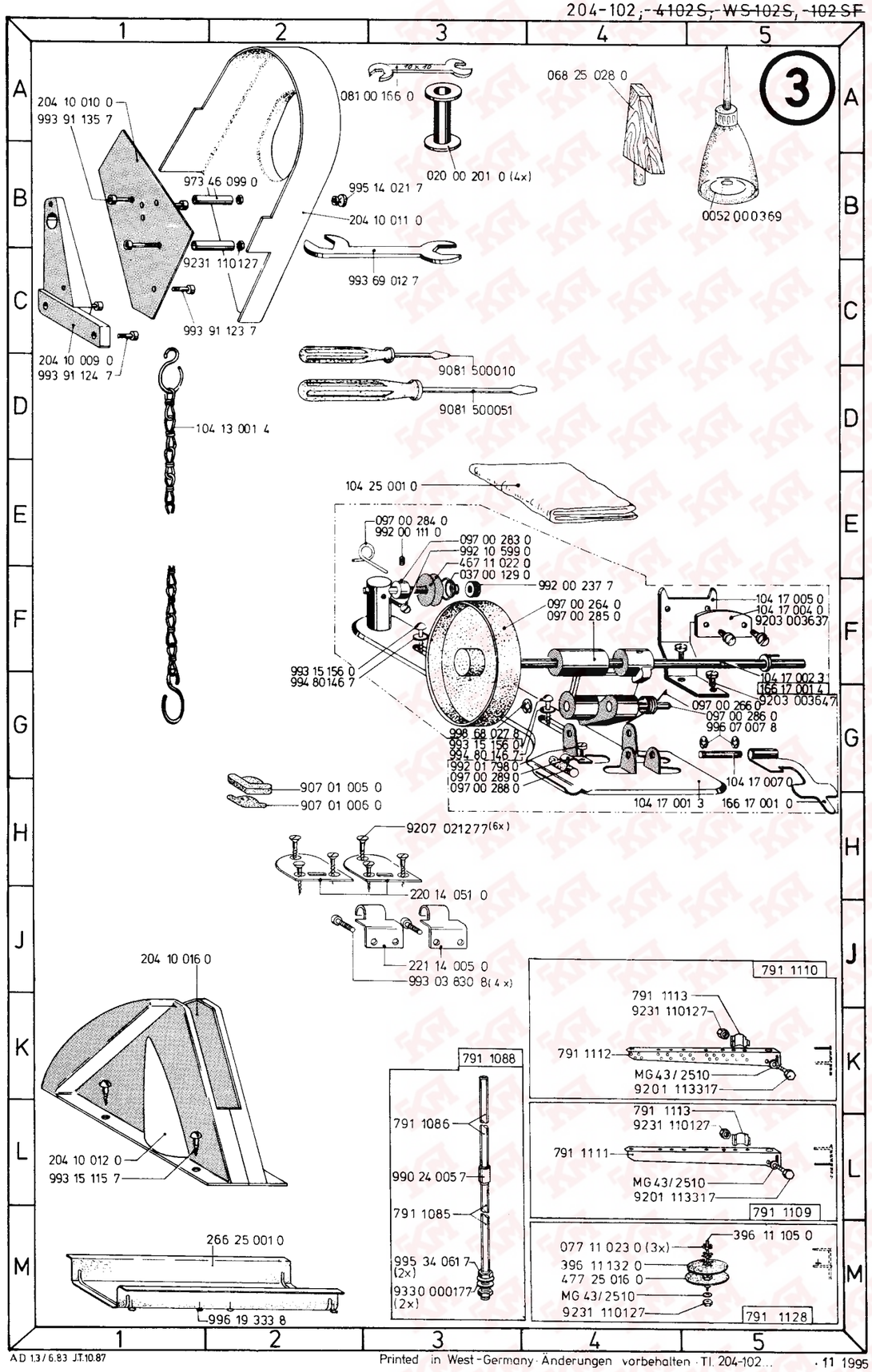
3
204 10 010 0
993 91 135 7
973 46 099 0
995 14 021 7
204 10 011 0
9231 110127
993 91 123 7
993 69 012 7
204 10 009 0
993 91 124 7
081 00 166 0
020 00 201 0 (4x)
068 25 028 0
0052 000369
9081 500010
9081 500051
104 13 001 4
104 25 001 0
097 00 284 0
992 00 111 0
097 00 283 0
992 10 599 0
467 11 022 0
037 00 129 0
992 00 237 7
097 00 264 0
097 00 285 0
104 17 005 0
104 17 004 0
9203 003637
993 15 156 0
994 80 146 7
104 17 002 3
166 17 001 4
9203 003647
097 00 266 0
097 00 286 0
996 07 007 8
998 68 027 8
993 15 156 0
994 80 146 7
992 01 798 0
097 00 289 0
097 00 288 0
104 17 007 0
104 17 001 3
166 17 001 0
907 01 005 0
907 01 006 0
9207 021277 (6x)
220 14 051 0
221 14 005 0
993 03 830 8 (4x)
204 10 016 0
204 10 012 0
993 15 115 7
266 25 001 0
996 19 333 8
791 1088
791 1086
990 24 005 7
791 1085
995 34 061 7 (2x)
9330 000177 (2x)
791 1110
791 1113
9231 110127
791 1112
MG 43/2510
9201 113317
791 1111
791 1109
396 11 105 0
077 11 023 0 (3x)
396 11 132 0
477 25 016 0
MG 43/2510
9231 110127
791 1128

Hier sind die Teile aufgeführt die in der Ersatzteileliste der Klasse 204-102 geändert bzw. hinzu gefügt wurden, um die Klasse 204-WS-102 S zu bilden.

Amendment to parts list Cl. 204-102 which form Cl. 204-WS-102 S the modified parts.

204-WS-102 S

204 35 001 4

4

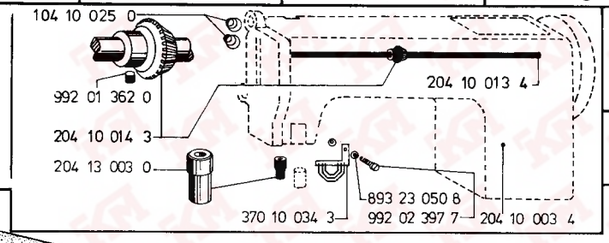

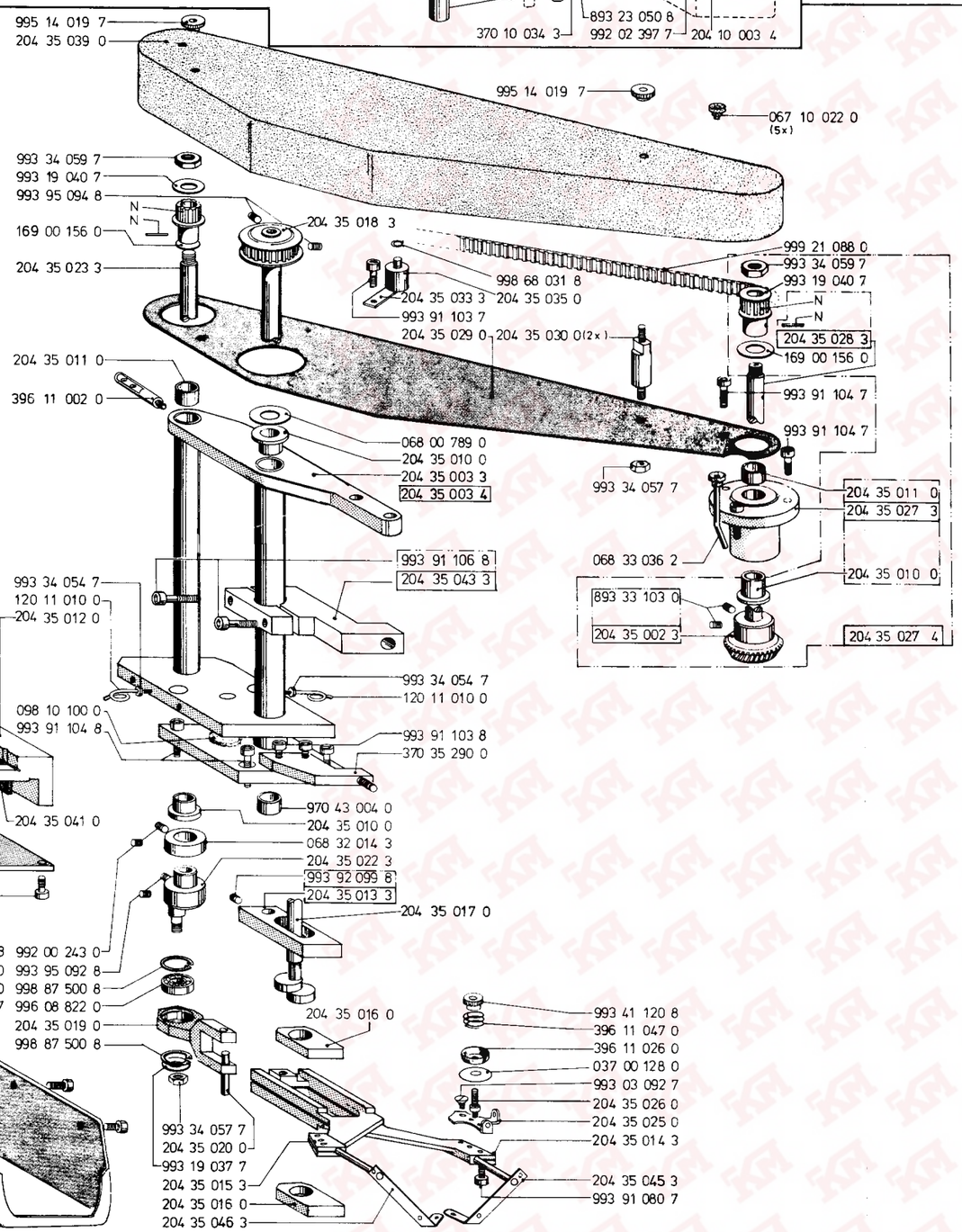

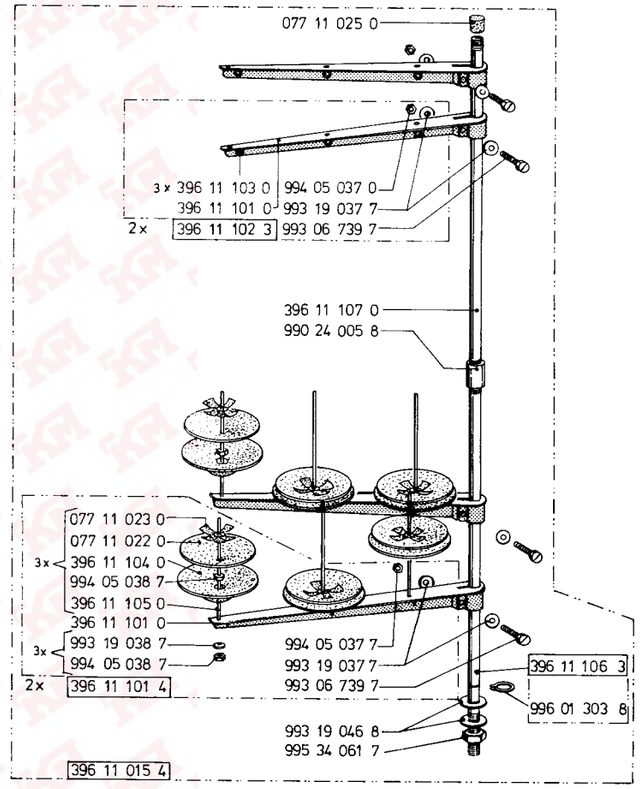

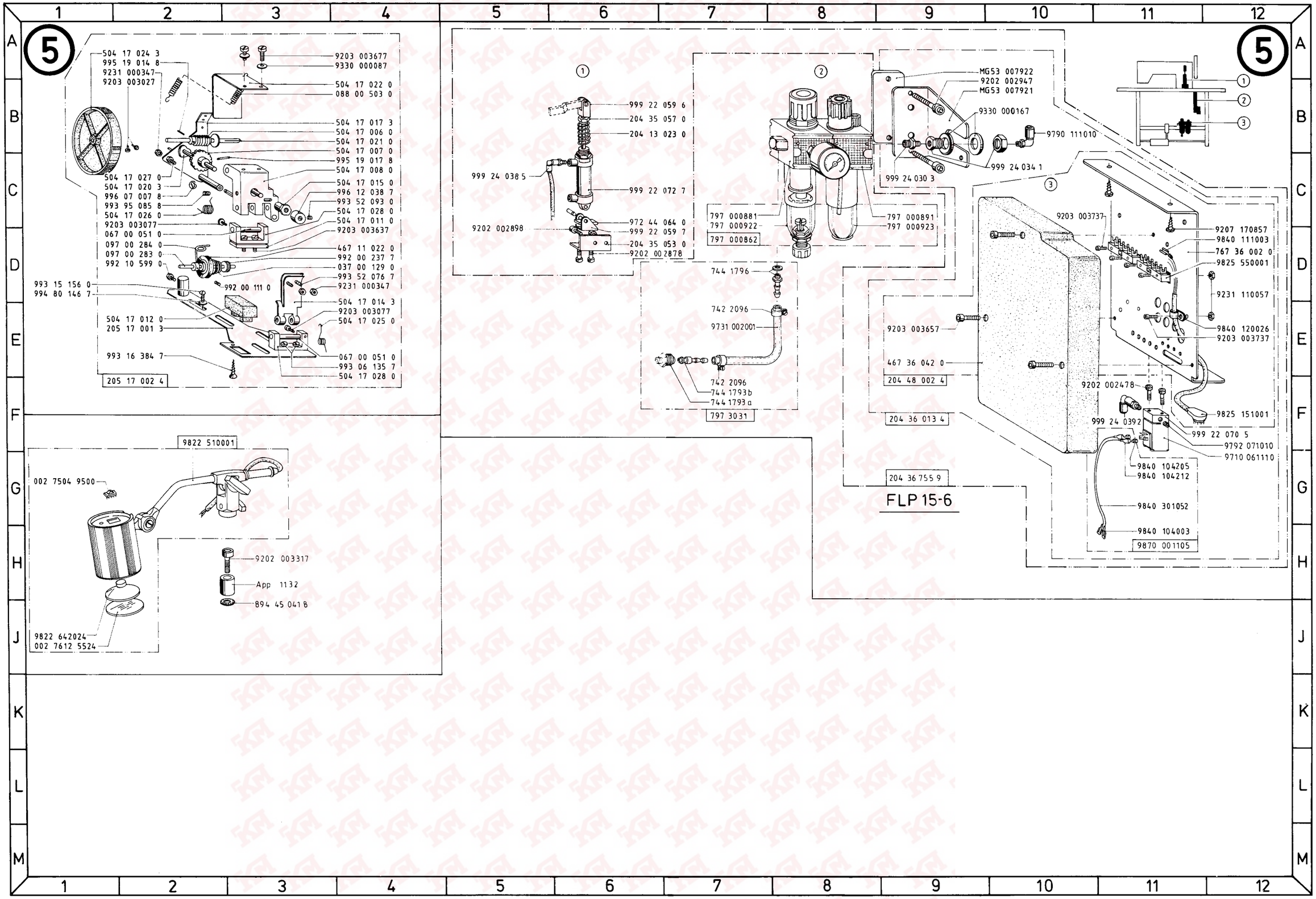
5
504 17 024 3
995 19 014 8
9231 000347
9203 003027
9203 003677
9330 000087
504 17 022 0
088 00 503 0
504 17 017 3
504 17 006 0
504 17 021 0
504 17 007 0
995 19 017 8
504 17 008 0
504 17 027 0
504 17 020 3
996 07 007 8
993 95 085 8
504 17 026 0
9203 003077
067 00 051 0
097 00 284 0
097 00 283 0
992 10 599 0
504 17 015 0
996 12 038 7
993 52 093 0
504 17 028 0
504 17 011 0
9203 003637
467 11 022 0
992 00 237 7
037 00 129 0
993 52 076 7
9231 000347
993 15 156 0
994 80 146 7
992 00 111 0
504 17 014 3
9203 003077
504 17 025 0
504 17 012 0
205 17 001 3
993 16 384 7
067 00 051 0
993 06 135 7
504 17 028 0
205 17 002 4
9822 510001
002 7504 9500
9202 003317
App 1132
894 45 041 8
9822 642024
002 7612 5524
999 22 059 6
204 35 057 0
204 13 023 0
999 24 038 5
999 22 072 7
9202 002898
972 44 064 0
999 22 059 7
204 35 053 0
9202 002878
797 000881
797 000922
797 000862
797 000891
797 000923
744 1796
742 2096
9731 002001
742 2096
744 1793b
744 1793a
797 3031
MG53 007922
9202 002947
MG53 007921
9330 000167
9790 111010
999 24 034 1
999 24 030 3
9203 003737
9207 170857
9840 111003
767 36 002 0
9825 550001
9231 110057
9840 120026
9203 003737
9203 003657
467 36 042 0
204 48 002 4
9202 002478
9825 151001
204 36 013 4
999 24 0392
999 22 070 5
9792 071010
9710 061110
9840 104205
9840 104212
204 36 755 9
FLP 15-6
9840 301052
9840 104003
9870 001105

Ersatzteileliste. Spare parts. Pièces de rechange. Piezas de repuesto.

Kl. 204 - 102; ~~- 4102S;~~ 26.10.87
~~- WS 102 SF; - 102 SF~~

Teile-Nr.	Benennung	
004 00 143 0	HUELSE	1E5
004 00 230 3	STELLRING	2G3;2K7
004 00 522 3	STELLRING	2J8
004 00 622 3	SCHIEBER	2D3
004 00 623 0	FEDER	2E3
005 00 036 0	NADELSTG.GELENK	1E5
005 00 063 0	GLEITSTEIN	2H10
005 00 184 0	SCHEIBE	1K2
005 00 193 0	SCHNAPPFEDER	2K4
005 00 220 0	KEGELFEDER	1C1
005 00 227 0	FADENANZUGSFEDER	1K2
005 00 236 0	SCHEIBE	1K2
005 00 237 0	HALTESTIFT	2L6
005 00 560 3	NAEHFUSS	2₂C3;2₂J11
020 00 201 0	SPULE	2L4;3B3
030 00 019 0	FADENF.OESE	1H1
037 00 128 0	FADENSP.SCHEIBE	4L5
037 00 129 0	FADENSP. FEDER	3E3
045 00 355 0	FADENSP.FEDER	1L1
064 00 174 0	BUCHSE	2J10
064 00 175 0	BUCHSE	2J11
064 00 205 0	SCHIFFCHENBAHN	2J4
064 00 208 0	FEDER	2M7
064 00 209 0	SCHARNIER	2L6
064 00 209 4	SCHARNIER KPL.	2M5
064 00 210 0	FUEHRUNGSBOLZEN	2K3
064 00 211 0	RIEGEL	2M5
064 00 212 0	DRUCKSTUECK	2L6
064 00 213 0	GLEITSTUECK	2J2
064 00 224 0	BUCHSE HUBWELLEN	2K6;2H7
064 00 225 0	BUCHSE HUBWELLEN	2K10
064 00 238 0	KULISSENSTEIN	1E10
064 00 246 0	SCHEIBE	1B8
064 00 447 0	KLEMMSTUECK	2₂D1
064 00 448 0	KLEMMSTUECK	2₂B2
064 00 451 0	FADENOESE	2₂D1
064 00 452 0	FADENFUEHRUNGSOESE	2₂D2
064 00 465 0	BIESENFUSS	2₂C1
066 00 063 0	DRUCKFEDER	1F3
066 00 147 0	GRUNDPLATTE	2D7
066 00 149 0	SCHIEBER	2C6
066 00 159 0	STICHPLATTE	2C3
066 00 165 0	BOLZEN	2F6
066 00 172 3	SCHAUKELWELLE	2J11
066 00 173 0	ACHSE	2J11
066 00 178 0	BOLZEN	2J11
066 00 191 3	ZWISCHENWELLE	2J8
066 00 193 0	BUCHSE TREIBERWELLE	2H9
066 00 194 0	BUCHSE TREIBERWELLE	2H5
066 00 195 3	TREIBER	2J4
066 00 196 0	BUCHSE QUERWELLE	2J4
066 00 197 0	BUCHSE QUERWELLE	2H2
066 00 200 3	STELLRING	2G1
066 00 201 0	GEHAEUSE	2H3
066 00 201 3	SCHIFFCHENBAHNLAGER	2H3
066 00 203 0	ABSCHLUSSDECKEL	2J2
066 00 207 0	DECKRING	2L7
066 00 217 0	TRANSP.BALKEN	2H6
066 00 220 3	KURBEL VORSCHUBWELLE	2G5
066 00 221 0	BOLZEN	2F9
066 00 222 3	KURBEL VORSCHUBWELLE	2G9
066 00 348 0	NADELSTANGE	1F4
066 00 349 3	NADELHALTER	2₂C4;2₂D10; 2₂H11
066 00 350 0	NADELHALTER	2₂C1
066 00 350 4	NADELHALTER KPL.	2₂D2
066 00 351 3	NADELHALTER-SCHR.	1E4
066 00 454 0	STICHPLATTE	2C3
067 00 241 0	KLAMMER;OELFILZ	2C11
067 00 930 0	FEDER	2L6
067 10 022 0	TROPFEINSATZ	1E6;1E8;2D6; 2D9;1F9;1J7
067 11 011 0	ROLLE	1L2
067 22 600 0	ROLLFUSSROLLE	2₂K2
068 00 026 0	FADENF.STIFT	1E7
068 00 789 0	SCHEIBE	4F4
068 15 004 0	SCHEIBE	2K11
068 25 028 0	OBERTEILSTUETZE	3A4
068 32 014 3	STELLRING	4J4
068 33 036 2	OELROHR	4G5
077 11 022 0	AUFLAGE	4K10
077 11 023 0	ZENTRIERSTUECK	4K10
077 11 025 0	ABSCHL.STUECK	4G11
081 00 139 0	SCHEIBE	2K11
081 00 166 0	SCHUESSEL	3A4
089 00 250 0	DRUCKSTUCK	2M6
095 00 011 0	OELKISSEN	2C11
097 00 264 0	SPULERAD	3F4
097 00 266 0	DREHFEDER	3G5
097 00 283 0	SPULERSP.BOLZEN	3E3
097 00 284 0	FADENOESE	3E3
097 00 285 0	SPULERARM	3F4
097 00 286 0	BOLZEN	3G5
097 00 288 0	BREMSSTUECK	3G3
097 00 289 0	KLEMME	3G3
098 10 100 0	OELKISSEN	3H2
104 00 218 3	BOLZEN	2F4
104 00 271 0	BOLZEN	1D6
104 00 446 3	NADELHALTER	2₂C10;2₂H9
104 00 447 3	NADELHALTER	2₂C10;2₂H9
104 00 454 0	STICHPLATTE	2B6
104 00 454 4	STICHPLATTE	2C3;2C6
104 00 455 0	STICHPL.FINGER	2B6;2C3
104 00 465 0	BIESENFUSS	2H9
104 00 465 4	BIESENFUSS	2₂H9
104 00 466 0	EINSATZ	2₂H7;2₂J9
104 00 467 0	EINSATZ	2₂H7;2₂H9
104 00 468 0	BIESENFUSS	2₂H7
104 00 468 4	RITZFUSS	2₂G7
104 00 469 0	RITZMESSER	2₂H7
104 00 470 0	MESSERHALTER	2₂H7
104 00 476 0	FADENF.OESE	1D2
104 10 025 0	KEGELFEDER	1C1
104 10 030 0	ARM	1J7
104 10 031 0	KOPFDECKEL	1J1
104 10 034 0	BUCHSE	1C6
104 10 037 3	HANDRAD	1D12
104 12 004 0	BOLZEN	01E3;01G3;01J3
104 12 005 0	BUCHSE	1J6
104 13 001 4	KETTE	3D2
104 16 001 0	STOPFEN	2F4
104 17 001 3	SPULERPLATTE	3H4
104 17 002 3	SPULERWELLE	3F5
104 17 004 0	LEITBLECH	3F5
104 17 005 0	LEITBLECH HALTER	3F5
104 17 007 0	BOLZEN	3G5
104 23 002 3	NADELHALTER	2₂D10
104 23 003 3	NADELHALTER	2₂D10
104 23 005 3	NADELHALTER	2₂D10
104 23 006 3	NADELHALTER	2₂D10
104 25 001 0	SCHUTZHAUBE	3E3
105 10 009 4	HANDRAD	01F12
105 11 002 0	FADENSP.-BOLZEN	1D2
105 11 008 0	ROLLENBOLZEN	01G1;01H1; 01K1;01M1;01E6; 01F6;1B4;2D9
105 11 009 0	BOLZEN	01F1;01G1;01J1;
105 12 003 3	KLOBEN	1F5
105 13 008 3	LUEFTERHEBEL	1F2
105 13 010 0	DREHFEDER	1E2
105 13 012 0	FUEHRUNG	1G4
105 13 013 3	KLOBEN	1F4
105 13 014 3	KLOBEN	1E3
105 13 018 0	DREHFEDER	1E5
105 16 011 0	ANSCHLAGSTUECK	1E7
105 16 013 0	GRIFF	1F9
105 16 014 0	BOLZEN	1E9
105 16 016 3	EXZENTER	1C8
105 16 017 0	BOLZEN	1E8
105 31 057 0	KURBEL	01D7;01G7
105 31 057 3	KURBEL	01E7
105 31 057 4	KURBEL	01F7
120 11 010 0	FADENFUEHRUNG	4G2;4H3
166 15 003 3	KEGELRAD	2G2
166 15 004 3	KEGELRAD	2H4
166 15 005 3	TREIBERKURBEL	2J9

Änderungen vorbehalten

Teile-Nr.	Benennung	
166 16 022 3	GELENK	2J7
166 17 001 0	AUSRUECKHEBEL	3H5
166 17 001 4	KRAFTSPULER	3G5
166 22 020 0	NADELFUEHRUNG	2₂E8;2₂L2
166 22 021 0	NADELFUEHRUNG	2₂E8;2₂L2
166 22 022 0	NADELFUEHRUNG	2₂E6
166 22 023 0	ROLLFUSSHALTER	2₂B7;2₂H2
166 22 024 0	GEL.STUECK RE.	2₂B8;2₂H3
166 22 025 0	GEL.STUECK LI.	2₂B6;2₂H1
166 22 027 0	BLATTFEDER	1L4;1L10
166 22 028 0	ARM RE.	2₂D7;2₂K2
166 22 032 0	DRUCKPLATTE	2₂C6;2₂J1
167 22 057 0	ROLLFUSSROLLE	2₂D7
169 00 156 0	PASS-SCHEIBE	4D2;4E6
196 00 022 0	FADENFUEHRUNG	4F2
204 10 002 4	OBERTEIL KPL.	1K7
204 10 003 4	ARM	4B6
204 10 006 4	KOPFDECKEL	1J1
204 10 009 0	WINKEL	3D1
204 10 010 0	PLATTE	3A1
204 10 011 0	RIEMENSCHUTZ	3B3
204 10 012 0	HAUBE	3L1
204 10 013 4	ARMWELLE	01G4;4A5
204 10 014 3	KEGELRAD	4B4
204 10 016 0	HAUBE	3J1
204 10 019 4	KURVENSCHEIBE	01J10
204 10 026 4	HANDRAD	01H9
204 10 046 4	ARMWELLE	01J4
204 11 001 0	PLATTE	1C3
204 11 001 4	FADENSPANNUNG	1D3
204 11 002 3	STEG	1E1
204 11 004 0	BOLZEN	1D5
204 11 005 0	SPANNUNGSBOLZEN	1L2
204 11 005 4	FADENSPANNUNG	1K1
204 11 009 3	FADENHEBEL	01K1
204 11 009 4	FADENHEBEL	01K2
204 11 011 3	VERSTELLHUELSE	1H1
204 11 012 3	ANSCHLAG	1H1
204 11 014 0	FADENANZ.-HEBEL	1L2
204 11 016 3	FADENHEBEL	01M1
204 11 016 4	FADENHEBEL	01M2
204 11 027 0	ROLLE,D11,17	01C1
204 11 028 0	ROLLE,D11,18	01C1
204 11 029 0	ROLLE,D11,19	01C1
204 11 030 0	ROLLE,D11,20	01C1
204 11 031 0	ROLLE,D11,21	01B1
204 11 032 0	ROLLE,D11,22	01B1
204 11 033 0	ROLLE,D11,23	01B1;01G1; 01H1;01K1;01M1; 01E5;01E7;01F7; 01H7;01K7
204 11 036 4	ROLLENBOLZEN	01E5;01F7
204 12 001 0	NADELST.-BUCHSE	1E4
204 13 001 0	AUSLOESEHEBEL	1E2
204 13 002 3	HEBEL	1D6

Teile-Nr.	Benennung	
204 13 003 0	BUCHSE	4B4
204 15 001 3	ZUGSTANGE	2E11
204 15 002 0	BOLZEN	2J10
204 15 003 0	PLATTE	2K2
204 15 007 0	DECKBLECH	2K6
204 15 009 0	DECKBLECH	2H3
204 15 010 0	SCHIFFCHENRAHMEN	2L4
204 15 010 3	SCHIFFCHENRAHMEN	2L4
204 15 010 4	SCHIFFCHENRAHMEN	2L4
204 15 011 0	SPULENGEHAEUSE	2L4
204 15 012 0	SPANNUNGSFEDER	2K5
204 15 014 0	BOLZEN	2K5
204 16 002 0	BOLZEN	2K10
204 16 003 0	ZUGSTANGE	2H10;2K10
204 16 004 3	EXZENTER	1D8
204 16 005 0	ANSCHLAGSTUECK	1G9
204 16 006 4	STICHST.-GABEL	2D10
204 16 007 3	HUBW.-KURBEL	2K9
204 16 008 3	HUBWELLE	2K7;2K9
204 16 009 3	VORSCHUBWELLE	2F5;2F9
204 16 011 0	BUCHSE	2G3
204 16 012 0	BUCHSE	2G10
204 20 001 0	STICHPLATTE	2C3
204 20 001 4	STICHPLATTE	2C3
204 21 004 0	TRANSPORTEUR	2G7
204 21 005 0	TRANSPORTEUR	2G7
204 22 048 4	ARM	1L4;1L10
204 22 049 3	HALTER	2₂D7;2₂C8
204 22 201 0	NADELFUEHRUNG	2₂E6
204 22 201 4	NADELFUEHRUNG	2₂F7
204 22 202 0	KLEMMSTUECK	2₂F7
204 22 203 0	MESSER	2₂F7
204 22 204 4	DOPPEL-ROLLFUSS	2₂K2
204 22 205 4	ARM	2₂K2;2₂J3
204 22 206 3	HALTER	2₂J2;2₂J3
204 22 207 0	NADELFUEHRUNG	2₂K3
204 22 211 4	DOPPELROLLFUSS	2₂B7
204 23 001 3	NADELHALTER	2₂J4
204 23 002 3	NADELHALTER	2₂J4
204 23 003 3	NADELHALTER	2₂J4
204 31 020 0	ROLLENBOLZEN	01H6;01K6
204 31 020 4	ROLLENBOLZEN	01K7
204 31 022 4	KURBEL	01H7
204 31 024 4	KURBEL	01J7
204 35 001 4	FLECHSTICHAPPARAT	4B6
204 35 002 3	KEGELRAD	4G5
204 35 003 3	LAGER	4F4
204 35 003 4	LAGER	4F4
204 35 010 0	BUCHSE	4J3;4F4;4G7
204 35 011 0	BUCHSE	4E2;4F7
204 35 012 0	FUEHRUNG	4G2
204 35 013 3	SCHIEBER	4J3
204 35 014 3	HEBEL RE.	4L5
204 35 015 0	HEBEL LI.	4M3
204 35 016 0	KULISSENSTEIN	4K4;4M3
204 35 017 0	EXZENTERWELLE	4J4

Teile-Nr.	Benennung	
204 35 018 3	ZAHNRAD	4D3
204 35 019 0	ZUGSTANGE	4K2
204 35 020 0	BOLZEN	4L3
204 35 021 0	ABDECKPLATTE	4K1
204 35 022 3	EXZENTER	4J4
204 35 023 3	WELLE	4D2
204 35 025 0	FADENFUEHRUNG	4L5
204 35 026 0	BOLZEN	4L5
204 35 027 3	LAGER	4F7
204 35 027 4	LAGER	4G7
204 35 028 3	WELLE	4E6
204 35 029 0	PLATTE	4E4
204 35 030 0	BOLZEN	4E5
204 35 033 3	SPANNHEBEL	4D4
204 35 035 0	SPANNROLLE	4D5
204 35 039 0	RIEMENSCHUTZ	4B2
204 35 040 0	SCHUTZHAUBE	4K1
204 35 041 0	OELFILZ	4J2
204 35 043 3	KLEMMSTUECK	4G4
204 35 045 3	FADENVORLEGER	4M4
204 35 046 3	FADENVORLEGER	4M3
205 10 005 4	KURVENSCHEIBE	01F10
205 10 008 0	SCHEIBE	1D6
205 10 010 4	ARMWELLE	01L4
205 10 023 4	HANDRAD SO	01H12
205 10 026 4	ARMWELLE	01E4;01K4
205 11 001 3	FADENHEBEL	01H1
205 11 001 4	FADENHEBEL	01J12
205 13 001 0	STOFFDR.STANGE	1G3
220 14 051 0	SCHARNIERPLATTE	3H3
220 15 013 0	SCHEIBE	2G4
221 14 005 0	SCHARNIER	3J3
296 00 048 0	ANLAUFSCHEIBE	01F1
367 15 027 0	KEGELFEDER	2L4
370 10 034 3	FINGERSCHUTZ	4B4
370 35 290 0	HALTER	4H4
381 11 004 3	RAENDELMUTTER	1K1;1C3
396 11 002 0	FADENF.-STIFT	4E2
396 11 015 4	GARNSTAENDER	4M10
396 11 026 0	SPANNBUCHSE	4K5
396 11 047 0	DRUCKFEDER	4K5
396 11 101 0	TRAEGER 3J4;	4H10;4L10
396 11 101 4	GARNSTAENDER	3L5;4J10
396 11 102 3	FADENLEITARM	4H10
396 11 103 0	FADENOESE	4H10
396 11 104 0	GARNROLLENTELLER	4J10
396 11 106 3	GARNST.ROHR	4L12
396 11 107 0	GARNST.ROHR	4J11
396 36 039 0	ZUGSTANGE	1E1
504 11 021 3	FADENHEBEL	01F1

Ersatzteileliste. Spare parts. Pièces de rechange. Piezas de repuesto.

Teile-Nr.	Benennung	
266 160150	Buchse	2.1J12
266 250010	Ölfangmulde	3M2
366 100290	Paszscheibe	2.1C7
366 140020	Grundplatte	2.1C4
366 150010	Gew.STift	2.1G4
366 150020	Führ.Bolzen	2.1H4
366 150040	Paszscheibe	2.1F1
366 150060	Baszscheibe	2.1F1
367 150193	klemmring	2.1E7
367 150270	Kegelst.Feder	2.1K4
467 110220	Fadensp.Scheibe	1D2, 5D4, 3E3
467 360420	Abdeckung	5E9
477 150463	Stellring V	2.1F5, 2.1F7, 2.1G7
504 150170	Drehfeder	2.1J6
504 170060	Schnecke	5B4
504 170070	Schneckenrad	5B4
504 170080	Spulerarm	5C4
504 170110	Platte	5C4
504 170120	Bremse	5E2
504 170143	Ausrückhebel	5E4
504 170150	Buchse	5C4
504 170173	Fadenleger	5B4
504 170203	Kurvenscheibe	5C2
504 170210	Spulerwelle	5B4
504 170220	Abdeckblech	5B4
504 170243	Spulerrad	5A2
504 170250	Drehfeder	5E4
504 170260	Ausrückfeder	5C2
504 170270	Bolzen	5C2
504 170280	Lager	5C4, 5E4
742 002096	Ideal-Schelle	5E7, 5F7
744 001793a	Kupplungsdose	5F7
744 001793b	Kuppl.Stecker	5F7
744 001796	Schlauchtülle	5D7
767 360020	Blech	5D12
797 000862	Wart.Einheit	5D7
797 000881	Filterregler	5C7
797 000891	Öler	5C9
797 000922	Wasserbehälter	5D7
797 000923	Ölbehälter K	5D9
797 003031	Druckleitung K	5F7
893 067180	Zyl.Schraube	1H3
893 211018	Federring	2.1J4,
893 331030	Gew.Stift	2.1E6, 2.1E9, 2.1F12
		2.1J9
893 521140	Gew.Stift	2.1E9
894 450418	Fächerscheibe	5J3
895 361210	Zyl.Stift	2.1E9
907 010050	Oberteilauflage	3H2
907 010060	Ausgleichsstück	3H2
972 440640	Gew.Platte	5C6
974 450650	Bolzen	2.1E11
990 420055	Baumwolldocht	2.1F9
992 001020	Kegelstift	2.1G5
992 000650	6 Kt. Mutter	2.1K6
992 001020	Kegelstift	2.1E5
992 001110	Gew.Stift	5D3
992 002377	Rändelmutter	5D4
992 006610	Gew.Stift	2.1M7

Teile-Nr.	Benennung	
992 012657	Li.Zyl.Schraube	2.1M6
992 015087	Zyl.Schraube	2.1K7, 2.1K5
992 023880	Zyl.Schraube	2.1A2, 2.1G7
992 024200	Zyl.Schraube	2.1A11
992 105990	Zyl.Schraube	5D2
993 061357	Zyl.Schraube	5E4
993 087188	Halbrd.Schraube	2.1J6
993 151560	Halbrd.Holzschr.	5D1
993 163847	Senkholzschr.	5F2
993 281058	Schaftschraube	2.1J6
993 520767	Gew.Stift	5D4
993 520930	Gew.Stift	2.1D9, 5C4
993 521140	Gew.Stift	2.1D6
993 915498	Zyl.Schraube	2.1C10
993 920988	Gew.Stift	2.1F7
993 931178	Gew.Stift	1D8
993 950858	Gew.Stift	5C2
994 270980	Zyl.Kerbstift	2.1F2
994 271710	Zyl.Kerbstift	2.1C6, 2.1C7
994 461028	Zyl.Schraube	1H1
994 801467	Scheibe	5D1
995 190148	Spannstift	5A2
995 190178	Spannstift	5C4
996 070078	Sich.Scheibe	5C2
996 070128	Sich.Scheibe	2.1H12
996 070148	Sich.Scheibe	2.1E4
996 120387	Stellring	5C4
996 193338	Kammzwekce FB3M2	
996 391010	Kugelscheibe	2.1G5
998 880510	Paszscheibe	2.1H5
998 881010	Paszscheibe	2.1H5
999 210991	Gleitlager	2.1F4
999 211015	Nutmutter	2.1E2
999 211016	Bundbuchse	2.1E2, 2.1F1
999 220596	Befestigung F	5B6
999 220597	Befestigung L	5D6
999 220705	Anschlußplatte	5F12
999 220727	Zylinder, doppel	5C6
999 232313	Nadelhülse	2.1B11
999 240303	Doppelnippel	5C9
999 240341	Schottverschr.	5C10
999 240385	Wi-E-Verschr.	5C5
999 240392	Wi-E-Verschr.	5F11
9081 500010	Schraubendreher	3D3
9081 500051	Schraubendreher	3D3
9130 104250	Keilriemen	1E11
9202 002088	Zyl.Schraube	2.1E2
9202 002478	Zyl.Schraube	5F11
9202 002487	Zyl.Schraube	1D2
9202 002497	Zyl.Schraube	2.1C11
9202 002498	Zyl.Schraube	1F4, 2.1E11
9202 002508	Zyl.Schraube	1E8
9202 002537	Zyl.Schraube	1A4
9202 002878	Zyl.Schraube	5D6
9202 002887	Zyl.Schraube	2.1D4, 2.1J11
9202 002897	Zyl.Schraube	1E3
9202 002898	Zyl.Schraube	5D5
9202 002908	Zyl.Schraube	2.1E7, 2.1E8
9202 002947	Zyl.Schraube	5B10

	Teile-Nr.	Benennung	
9202	002977	Zyl.Schraube	2.1H6
9202	003177	Zyl.Schraube	2.1H6, 2.1J8
9202	003317	Zyl.Schraube	5H3
9202	003328	Zyl.Schraube	2.1F1
9202	003328	Zyl.Schraube	2.1G2
9202	042897	Zyl.Schraube	1G3
9202	043718	Zyl.Schraube	2.1D6
9203	001840	Zyl.Schraube	2.1K4
9203	002422	Zyl.Schraube	2.1K4
9203	003027	Zyl.Schraube	2.1B1, 5B2
9203	003032	Zyl.Schraube	2.1E2
9203	003077	Zyl.Schraube	5C2, 5E4
9203	003637	Zyl.Schraube	5D4, 5F5
9203	003647	Zyl.Schraube	3G5
9203	003652	Zyl.Schraube	1G1
9203	003657	Zyl.Schraube	1D2, 1H1, 5E9
9203	003667	Zyl.Schraube	2.1H2
9203	003677	Zyl.Schraube	5A4
9203	003737	Zyl.Schraube	5C10, 5E12
9203	003967	Zyl.Schraube	1E7, 1E9
9204	100430	Deckel	1E7
9205	102158	Gew.Stift	2.1F5
9205	102798	Gew.Stift	1D12
9207	021277	Senkholzschr.	3H3
9207	170857	Spanpl.Schruabe	5D12
9231	000347	6 Kt. Mutter	5A2, 5D4
9231	000387	6 Kt. Mutter	1K4, 2.1G9, 2.1H6
9231	000397	6 Kt. Mutter	1C3, 2.1A9, 2.1H10
9231	110057	6 Kt. Mutter	5D12
9231	110127	6 Kt. Mutter	3C2
9330	000067	Scheibe	2.1B2, 2.1E2
9330	000087	Scheibe	1G1, 5A4
9330	000147	Scheibe	1E4
9330	000167	Scheibe	5B10
9357	000090	Sich.Scheibe	2.1D6, 1G6
9710	061110	Ventil, Magnet	5G12
9731	002001	Schlauch	5E7
9790	111010	Winkel-E-Verschr.	5B10
9792	071010	Ventil, Magnet	5F12
9822	510001	Nähleuchte	5F2
9822	642024	Halogenlampe	5J1
9825	151001	Stecker	5F12
9825	550001	Steckleiste	5D12
9840	104003	Flachst.Hülse	5H11
9840	104205	Flachst.Hülse	5G11
9840	104212	Schutzhülse	5G11
9840	111003	Flachst.H.-Band	5D12
9840	120026	Bef.Schelle	5E12
9840	301052	Leitung	5G11
9870	001105	Leitung K	5H11

Teilenummer		Benennung	Bildtafel
Teilenummern neu hinzu 03/96:			
App.	001132	Haltestück	4H3
MG43	002510	Scheibe	3J4, 3K5, 3L4
MG53	007921	Winkel	4B10
MG53	007922	Lasche	4A10
002	75049500	Wippschalter	4G1
002	76125524	Glasscheibe	4J1
004	006220	Schieber	2D3
037	001290	Fadensp.Feder	4D4
0052	000369	Ölkanne	3B5
061	001050	Stegscheibe	1D2
064	001470	Grundplatte	2D7
064	002014	Schiff.Lager K.	2H5
064	002380	Kulissenstein	1G11
067	000510	Bolzen	4D2, 4E4
068	250280	Obert.Stütze	3A4
077	110230	Zentrierstück	3K4
088	005030	Zugfeder	4B4
097	002830	Spannungsbolzen	4D2
097	002840	Fadenöse	4D2
104	310080	Transp.Hubwelle	2K7
105	150083	Exzenter	1E8
105	160120	Druckstück	1J11
105	160130	Griff	1J11
204	100600	Platte	1J6
204	110270	Rolle	1C1
204	110280	Rolle	1B1
204	110290	Rolle	1B1
204	110300	Rolle	1B1
204	110310	Rolle	1B1
204	110320	Rolle	1B1
204	110330	Rolle	1B1
204	110380	Rolle	1C1
204	110390	Rolle	1C1
204	110400	Rolle	1C1
204	130040	Winkel	4B5
204	130230	Druckfeder	4B6
204	150080	Deckblech	2J5
204	150210	Scheibe	1C9
204	150220	Scheibe	1C9
204	150260	Buchse	2J10
204	150340	Filzplatte	2J6
204	160140	Buchse	2K8
204	160150	Blattfeder	1H12
204	160220	Druckfeder	1H12
204	160253	Hebel	1G9
204	160270	Buchse	2K7
204	160330	Mutter	1F9
204	160340	Vorschubwelle	2G5, 2G10
204	310130	Buchse	1F10
204	310153	Doppelhebel	2F10
204	310183	Stichst.Kuli.V.	1F11
204	350420	Winkel	4D6
204	350570	Mutter	4B6
204	360134	Gestellsatz K	4F9
204	367519	Pn.Fußlüft.K	4G9
204	480024	Verteilung K	4F9
205	100210	Deckel	1F9
205	100264	Armwelle K	1D6
205	150150	Welle	2J12
205	160020	Bolzen	1J11
205	170013	Platte	4E2
205	170024	Spuler K.kurvengest.	4F2
205	230023	Nadelhalter	1K4
220	140510	Scharnierplatte	3H1
221	140050	Scharnier	3J1
367	110340	Fadenanz.Rolle	1L2
396	111050	Garnr.Stift	3K5
396	111320	Auflage	3L4
467	110220	Fadensp. Scheibe	1D1, 3E3, 4D4
467	360420	Abdeckung	4E9
477	250160	Garnr. Teller	3L4
504	170060	Schnecke	4B4
504	170070	Schneckenrad	4B4
504	170080	Spulerarm	4C4
504	170110	Platte	4C4
504	170120	Bremse	4E2
504	170143	Ausrückhebel	4E4
504	170173	Fadenleger	4B4
504	170203	Kurvenscheibe	4C2
504	170210	Spulerwelle	4B4
504	170220	Abdeckblech	4B4
504	170243	Spulerrad	4A2
504	170250	Drehfeder	4E4
504	170260	Ausrückfeder	4C2
504	170270	Bolzen	4C2
504	170280	Lager	4C4, 4F4
564	170150	Buchse	4C4
742	002096	Ideal-Schelle	4E7
744	001793a	Kupplungsdose	4F7
744	001793b	Kuppl.Stecker	4F7
744	001796	Schlauchtülle	4D7
767	360020	Blech	4D12
791	001085	Garnst.Rohr	3K3
791	001086	Garnst.Rohr	3J3
791	001088	Garn.Rohr.K	3J3
791	001109	Garnhaltearm K	3K5
791	001110	Fadenführung K	3H5
791	001111	Tellerhalter	3K4
791	001112	Fadenführung	3J4
791	001113	Schelle	3H4, 3J4
791	001128	Garnteller K	3L5
797	000862	Wart.Einheit	4D7
797	000881	Filterregler	4C7
797	000891	Öler	4C9
797	000922	Wasserbehälter	4C7
797	000923	Ölbehälter K	4C9
797	003031	Druckleitung K	4F7
893	067180	Zyl.Schraube	1K2
893	331030	Gew.Stift	1D8, 2G12
893	521140	Gew.Stift	1A9
893	521150	Gew.Stift	2J8
894	450418	Fächerscheibe	4J3
972	440640	Gew.Platte	4C6
990	240057	Muffe	3K3
990	240165	Schutzstopfen	1F5
992	001110	Gew.Stift	4D3
992	002377	Rändelmutter	4D4
992	024200	Zyl.Schraube	2K11
992	105990	Zyl.Schraube	4D2
993	038308	Senkschr.	3J1

E-Nr. / E-No. Abb.-Nr. / Fig.-No.	Für Unterklasse / For subclass Verwendungszweck / Use	Stichplatte / Throat plate: Stichlochgröße / Stitch hole size (mm)	Stichplatte / Throat plate	Schieber, links / Slide, left	Schieber, rechts / Slide, right	Haupt-Transporteur / Main feed dog: Stichlochgröße / Stitch hole size (mm)	Sägeverzahnt / Serrated (mm)	säge-schrägverzahnt / Serrated, oblique (mm)	unverzahnt / Non-toothed	Dachverzahnt / Roof-shaped (mm)	Transportfuß / Feeding foot: kreuzverzahnt / cross toothed (mm)	sägeverzahnt / serrated (mm)	säge-schrägverzahnt / serrated, oblique (mm)	unverzahnt / non-toothed	Doppel Rollfuß / Double foot	Drückerfuß / Presser foot	Biesenfuß / Cording foot	Zwischenplatte /	Nadelführung / Needle guide	Nadelhalter / Needle clamp	Nadelsystem -dicke / Needle system -size
E 101	-370 Näheinrichtung ohne Verzahnung zur Verarbeitung starker Fäden, für abdruckarme Nähte in der Polster- und Lederwarenfabrikation. Max. Stichlänge 12 mm. Sewing equipment, non-toothed, to prevent material marking, for sewing with thick threads in the production of upholstery and leather articles. Max. stitch length 12 mm.		K204 200080			3,5 x 4,5			K204 210110					K204 220103							794 - 200
E 102	-370 Näheinrichtung mit Verzahnung zur Verarbeitung starker Fäden in Schwergewebe wie Zelte, Planen, Containergurte und ähnliches. Max. Stichlänge 12 mm. Sewing equipment, toothed, for sewing with thick threads in heavy material like tents, tarpaulins, container belts and the like. Max. stitch length 12 mm.		K204 200080			3,5 x 4,5	K204 210100 2,1					K204 220023 1,2				K204 220033		K204 150300				794 - 200
E 121	-064 Näheinrichtung für schweres Nähgut wie Planen, Zelte und Markisen und zum Abnähen und Einfassen von Kokos- und Sisalteppichen. Max. Stichlänge 10 mm. Sewing equipment for heavyweight material, e. g. tarpaulins, tents and awnings, and for top-stitching and binding carpets made of coconut or sisal fibre. Max. stitch length 10 mm.		K104 200010			ø3,5	K204 210010 2,1									K105 220033						328 LR / 200
E 124	-102 Näheinrichtung für breite Wulstnähte mit Kordelführung in der Schuh- und Lederwarenfabrikation, verstellbarer Nadelhalter (Nadelabstand 5-9 mm), Stichplatte mit Kordelführung. Max. Stichlänge 10 mm. Sewing equipment for wide beading with cord guide for the production of shoes and leather articles, adjustable needle holder (needle distance 5-9 mm), throat plate with cord guide. Max. stitch length 10 mm.	3,2 x 12	K064 004540				K204 210050 2,1										K064 004653			K066 003504		328 / 200

E-Nr. / E-No. Abb.-Nr. / Fig.-No.	Für Unterklasse / For subclass Verwendungszweck / Use	Stichplatte / Throat plate: Stichlochgröße / Stitch hole size (mm)	Stichplatte / Throat plate	Schieber, links / Slide, left	Schieber, rechts / Slide, right	Haupt-Transporteur / Main feed dog: Stichlochgröße / Stitch hole size (mm)	Sägeverzahnt / Serrated (mm)	säge-schrägverzahnt / Serrated, oblique (mm)	unverzahnt / Non-toothed	Dachverzahnt / Roof-shaped (mm)	Transportfuß / Feeding foot: kreuzverzahnt / cross toothed (mm)	sägeverzahnt / serrated (mm)	säge-schrägverzahnt / serrated, oblique (mm)		Doppel Rollfuß / Double foot	Drückerfuß / Presser foot	Biesenfuß / Cording foot	Zwischenplatte /	Nadelführung / Needle guide	Nadelhalter / Needle clamp	Nadelsystem -dicke / Needle system -size
E 125	-102 Näheinrichtung für Wulstnähte ohne Kordeleinlage in der Schuh- und Lederwarenfabrikation, feststehender Zweinadelhalter, Nadelabstand 5,5 mm, Stichplatte mit Biesenfinger, Doppelrollfuß d=32 mm, Nadelführung. Max. Stichlänge 10 mm. Sewing equipment for beads without cord insert in the production of shoes and leather articles, rigid two-needle holder, needle distance 5,5 mm, throat plate with welting finger, double roller foot d=32 mm and needle guide. Max. stitch length 10 mm.	2,6 x 10	K104 004544				K204 210040 2,1								K204 222114				K166 220220	K104 230023	328 / 180
E 127	-102 Näheinrichtung für Wulstnähte ohne Kordeleinlage in der Schuh- und Lederwarenfabrikation, feststehender Zwei-Nadelhalter, Nadelabstand 7 mm, Stichplatte mit Biesenfinger, Doppelrollfuß d=32 mm and Nadelführung. Max. Stichlänge 10 mm. Sewing equipment for beads without cord insert in the production of shoes and leather articles, rigit two-needle holder, needle distance 7 mm, throat plate with welting finger, double roller foot d=32 mm and needle guide. Max. stitch length 10 mm.	2,6 x 10	K204 200014				K204 210040 2,1								K204 222114				K166 220200	K104 230033	328 / 180
E 129	-102 Näheinrichtung für Wulstnähte mit Kordeleinlage in der Schuh- und Lederwarenfabrikation, feststehender Zwei-Nadelhalter, Nadelabstand 5,5 mm, Stichplatte mit Kordelführung, Doppelrollfuß d=32 mm und Nadelführung. Max. Stichlänge 10 mm. Sewing equipment for beads with cord insert in the production of shoes and leather articles, rigid two-needle holder, needle distance 5,5 mm, throat plate with cord guide, double roller foot d=32 mm and needle guide. Max. stitch length 10 mm.	3,2 x 12	K064 004540				K204 210050 2,1								K204 222114				K166 220220	K104 230023	328 / 180
E 131	-102 Näheinrichtung für Wulstnähte mit Kordeleinlage in der Schuh- und Lederwarenfabrikation,feststehender Zwei-Nadelhalter, Nadelabstand 7 mm, Stichplatte mit Kordelführung, Doppelrollfuß d=32 mm und Nadelführung. Max. Stichlänge 10 mm. Sewing equipment for beads with cord insert in the production of shoes and leather articles, rigid two-needle holder, needle distance 7 mm, throat plate with cord guide, double roller foot d=32 mm and needle guide. Max. stitch length 10 mm.	3,2 x 12	K064 004540				K204 210050 2,1								K204 222114				K166 220200	K104 230033	328 / 180